GMC ACADIA
5 Puertas Hatchback
2024 -





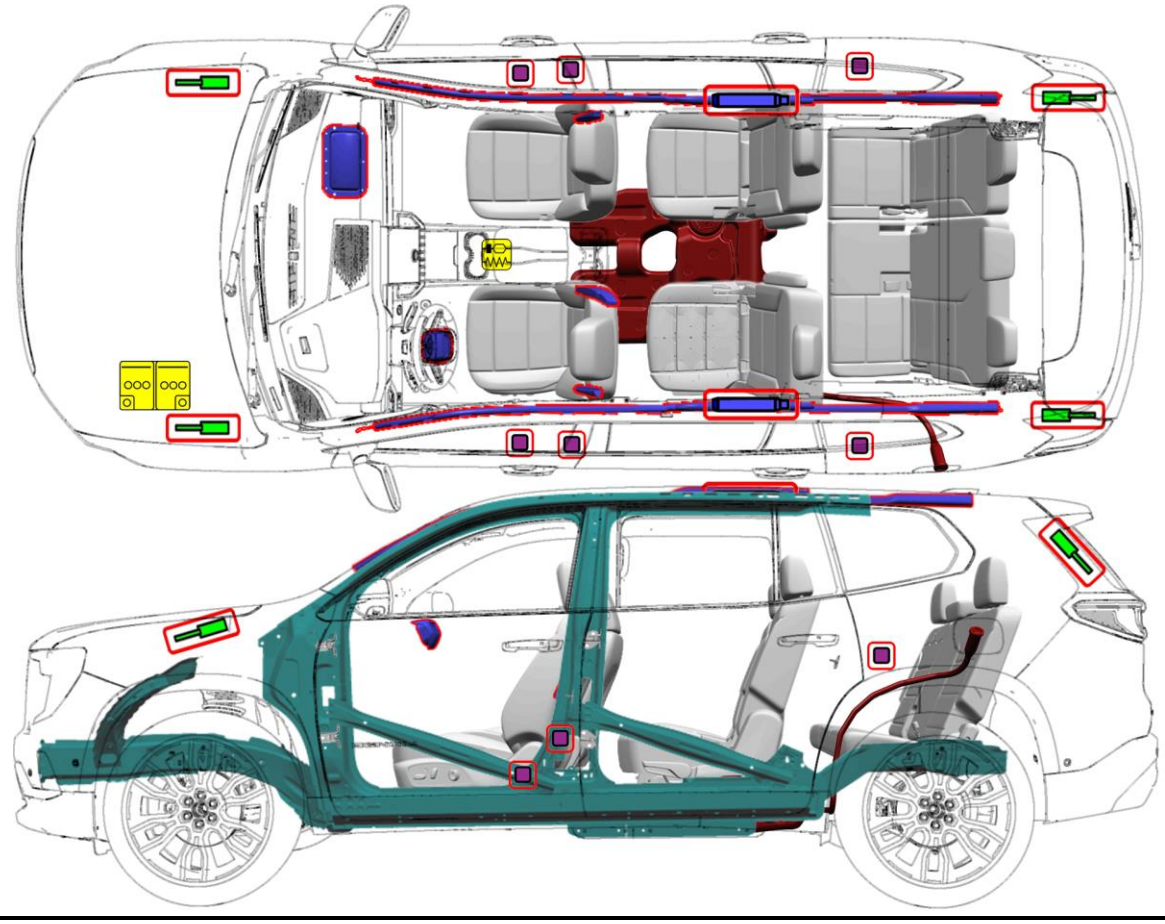

	Bolsa de aire		Generador de gas		Pretensor de cinturón de seguridad		Unidad de control SRS		Puntal neumático/Resorte precargado
	Refuerzos estructurales		Batería de bajo voltaje		Tanque de combustible				

1. Identificación / reconocimiento

Delantero



Lado



Trasero



2. Inmovilización / estabilización / elevación

INMOVILICE EL VEHICULO:

1. Bloquee las ruedas.
2. Presione el interruptor de freno eléctrico de estacionamiento (EPB) momentáneamente. La luz roja de estado del freno de estacionamiento parpadeará y luego se quedará encendida una vez que el EPB esté totalmente aplicado.
3. Oprima el botón en la parte superior de la palanca de cambios para cambiar a P (Estacionamiento).



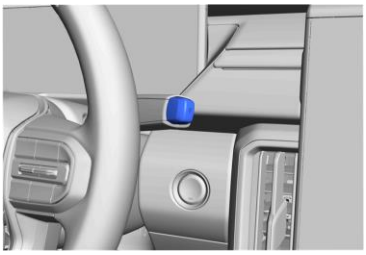

PUNTOS DE ELEVACIÓN:

Puntos de elevación adecuados del vehículo.

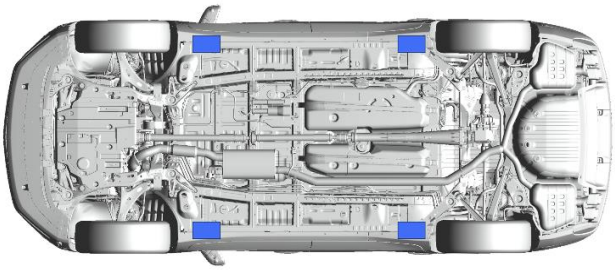

3. Desactivación de peligros directos / regulaciones de seguridad

MÉTODO PRINCIPAL:

1. Presione el botón POWER (energía) para desactivar el impulso del vehículo.
2. Abra el cofre.



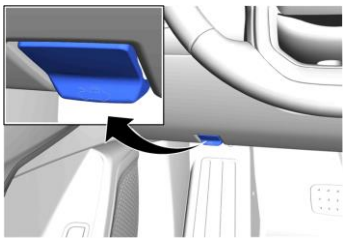

3. Considere cualquier manipulación de dispositivos eléctricos en el vehículo (asientos eléctricos, ventanas, etc.) **antes de** desconectar el cable negativo de la batería.
4. Desconecte el cable negativo de la batería.

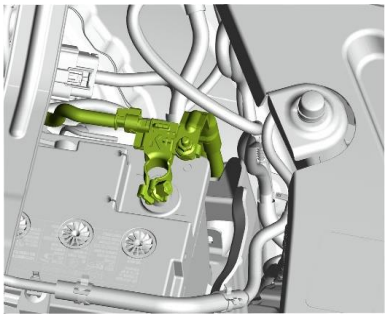

Después de desactivar la energía de bajo voltaje, espere por lo menos 10 segundos para permitir que cualquier energía de reserva de bolsa de aire no desplegada se disipe.

4. Acceso a los ocupantes

Consulte la portada para ver ilustraciones de zonas de alta resistencia y ubicaciones específicas de componentes relacionados con la seguridad.

El parabrisas está hecho de Vidrio Laminado

Las ventanas de las puertas, el quemacocos y la ventana trasera son de Vidrio Templado



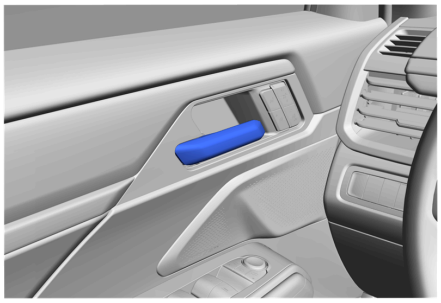

Si las puertas permanecen bloqueadas, jale **dos veces** la manija interior de la puerta para tener acceso al ocupante en cada ubicación de asiento.

NOTA: Puede ser necesario un método alternativo para el acceso de los pasajeros traseros si los seguros para niños de las puertas traseras están activados.

Control de inclinación y extensión de la columna de dirección

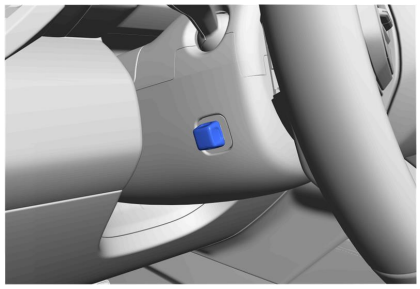

Interruptores de control del asiento



5. Energía / líquidos / gases / sólidos almacenados

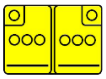		12 voltios
		73.4L (FWD) 82.1L (AWD)
		R-1234yf 0,89kg

6. En caso de incendio





Siempre use un aparato de respiración autónomo (SCBA).
Use cantidades abundantes de agua para extinguir un incendio.

7. En caso de hundimiento

Después de sacar el vehículo del agua, haga lo siguiente:

1. Permita que el vehículo se seque.
2. Desconecte el cable negativo de la batería. Consulte la Sección 3.

8. Remolque / transporte / almacenamiento

El vehículo está equipado con puntos de fijación específicos que utilizará el proveedor de remolque. Estos agujeros pueden ser utilizados para tirar del vehículo de una superficie plana de carretera sobre el camión de remolque plano.

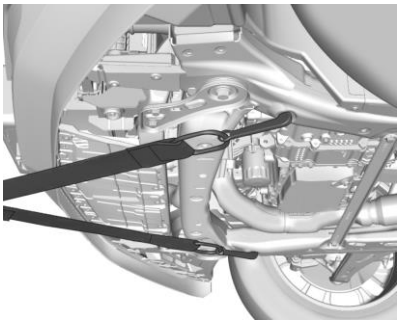

General Motors recomienda un transportador de plataforma o carretillas de remolque para transportar un vehículo averiado.

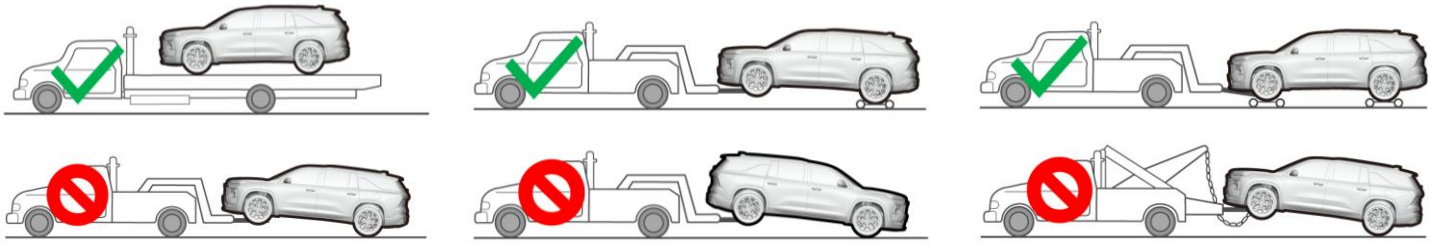

9. Información adicional importante

Este vehículo cuenta con el respaldo de OnStar, donde esté disponible.

10. Explicación de pictogramas usados

	Batería de ácido de plomo		Señal de advertencia general		Advertencia, Baja temperatura
	Gasolina		Inflamable		Explosivo
	Tóxico		Corrosivo		Riesgo de lesiones
	Use agua				Puntos de elevación
	Componente de aire acondicionado				