2019

GMC

Terrain/Terrain Denali
Manual del propietario

Contenido

Introducción 2
Guía rápida 5
Llaves, puertas y ventanas 33
Asientos y sistemas de sujeción 65
Almacenamiento 120
Instrumentos y Controles 124
Iluminacion 181
Sistema de Infoentretenimiento 190
Controles de clima 191
Conducción y funcionamiento 200
Cuidado del vehículo 325
Servicio y mantenimiento 432
Datos técnicos 443
Información al cliente 445
OnStar 455
Servicios conectados 465
Índice 469

Introducción

Los nombres, logotipos, emblemas, eslógan, nombres de modelos de vehículos y diseños de la carrocería del vehículo que aparecen en este manual, incluyendo, pero sin limitarse a GM, el logotipo de GM, GMC, el emblema GMC Truck, TERRAIN, y DENALI son marcas registradas y/o marcas de servicio de General Motors LLC, sus subsidiarias, afiliadas o licenciatarios.

Para vehículos vendidos primero en Canadá, sustituya el nombre "General Motors of Canada Company" por GMC Motor Division dondequiera que aparezca en este manual.

Este manual describe funciones que podrían o no ser parte de su vehículo debido a: equipo opcional que no fue comprado con el vehículo; variaciones de modelo; especificaciones del país; funciones y aplicaciones que pueden no estar disponibles en su región; o debido a cambios posteriores a la impresión de este manual.

Consulte la documentación de compra específica para su vehículo, para confirmar las funciones aplicables.

Mantenga este manual en el vehículo para referencias rápidas.

Uso de este manual

Para localizar rápidamente información sobre el vehículo, use el índice en las últimas páginas del manual. Es una lista alfabética de lo que ofrece el manual y la página donde puede encontrarse.

Acerca de la conducción del vehículo

Al igual que con otros vehículos de este tipo, no operar este vehículo correctamente puede resultar en pérdida de control o en un accidente. Asegúrese de leer los lineamientos de conducción en este manual en la sección llamada "Conducción y Operación" y específicamente *Comportamiento del conductor* ⇨ *202*, *Ambiente de conducción* ⇨ *202*, y *Diseño del vehículo* ⇨ *202*.

Peligro, Advertencia, y Precaución

Los mensajes de advertencia presentes en las etiquetas del vehículo y en este manual describen situaciones peligrosas y lo que puede hacerse para evitarlos o reducirlos.

Impreso en los EE.UU.
Número de parte 84134736 A Primera impresión

©2018 General Motors LLC. Todos los derechos reservados.

⚠ Peligro

El título Peligro indica una situación peligrosa de gran riesgo que, de producirse, ocasionaría lesiones graves o mortales.

⚠ Advertencia

Advertencia indica una situación peligrosa que puede ocasionar lesiones graves o mortales.

Precaución

Precaución indica un peligro que puede ocasionar daños materiales o daños al vehículo.

Un círculo con una diagonal atravesada es un símbolo de seguridad que significa "No", "No haga esto" o "No lo permita".

Símbolos

El vehículo tiene componentes y etiquetas que usan símbolos en lugar de texto. Los símbolos se muestran junto con el texto y describen la operación o la información relacionada con un componente, control, mensaje, medidor o indicador específico.

: Se muestra cuando el manual del propietario tiene instrucciones o información adicionales.

: Se muestra cuando el manual de servicio tiene instrucciones o información adicionales.

: Se muestra cuando hay más información en otra página - "ver página."

Tabla de símbolos del vehículo

Ofrecemos aquí algunos símbolos adicionales que pueden encontrarse en el vehículo y su significado. Vea las características en este manual respecto a información.

: Sistema de aire acondicionado

: Aceite refrigerante del aire acondicionado

: Luz de disponibilidad de bolsa de aire

: Sistema de frenos antibloqueo (ABS)

: Luz de advertencia del sistema de frenos

: Deseche los componentes usados adecuadamente

: Temperatura del refrigerante del motor

: Flama/Fuego prohibidos

: Inflamable

: Alerta de colisión frontal

: Fusibles

: Asientos de seguridad para niños de sistema ISOFIX/LATCH

: Alerta de cambio de carril

: Advertencia de salida de carril

: Asistencia de conservación de carril

: Indicador de falla

: Presión de aceite

P : Asistente aparcamiento

: Indicador de peatón al frente

: Potencia

: Alerta de tráfico trasero cruzando

: Técnico registrado

: Arranque remoto del vehículo

: Recordatorios de cinturón de seguridad

: Alerta de zona ciega lateral

A : Iniciar/Detener

: Monitor de presión de las llantas

: StabiliTrak/Control electrónico de estabilidad (ESC)

: Bajo presión

: Indicador de vehículo al frente

Guía rápida

Tablero de instrumentos
Tablero de Instrumentos 6

Información para empezar a manejar
Información de conducción inicial 8
Sistema de Paro/Arranque 8
Sistema remoto de entrada sin llave (RKE) 8
Arranque remoto del vehículo . . . 9
Seguros de puertas 10
Puerta trasera 10
Ventanas 11
Ajuste del asiento 12
Características de memoria 14
Asientos con calefacción y ventilación 14
Ajuste de las cabeceras 15
Cinturones de seguridad 15
Sistema de detección de pasajeros 16
Ajuste del espejo 16
Ajuste del volante 17
Iluminación Interior 17
Iluminación Exterior 18
Limpia/lavaparabrisas 18
Controles de clima 20
Transmisión 21

Características del vehículo
Sistema de información y entretenimiento 22
Controles del volante de dirección 22
Control de velocidad constante 22
Centro de información del conductor (DIC) 22
Sistema de alerta de choque de frente (FCA) 23
Frenado automático delantero (FAB) 23
Sistema de frenado ante peatón al frente (FPB) 23
Asistente de mantenimiento de carril (LKA) 24
Alerta de cambio de carril (LCA) 24
Visión panorámica 24
Cámara de visión trasera (RCV) 24
Sistema de Alerta de Tráfico Trasero Cruzando (RCTA) 25
Asistente aparcamiento 25
Asistencia automática de estacionamiento (APA) 25
Tomas de corriente 25
Sistema remoto universal 26
Quemacocos 26

Desempeño y mantenimiento
Control de tracción/Control electrónico de estabilidad 27
Monitor de presión de las llantas 28
Combustible (LYX - Motor 1.5L L4 turbo) 28
Combustible (LTG - Motor 2.0L L4 Turbo) 29
Combustible (Diesel) 29
E85 o FlexFuel 29
Sistema de duración del aceite del motor 29
Manejo para un mayor ahorro de combustible 30
Filtro de partículas diesel 30
Fluido de escape diesel 31
Programa de Asistencia en el Camino 32

Tablero de instrumentos

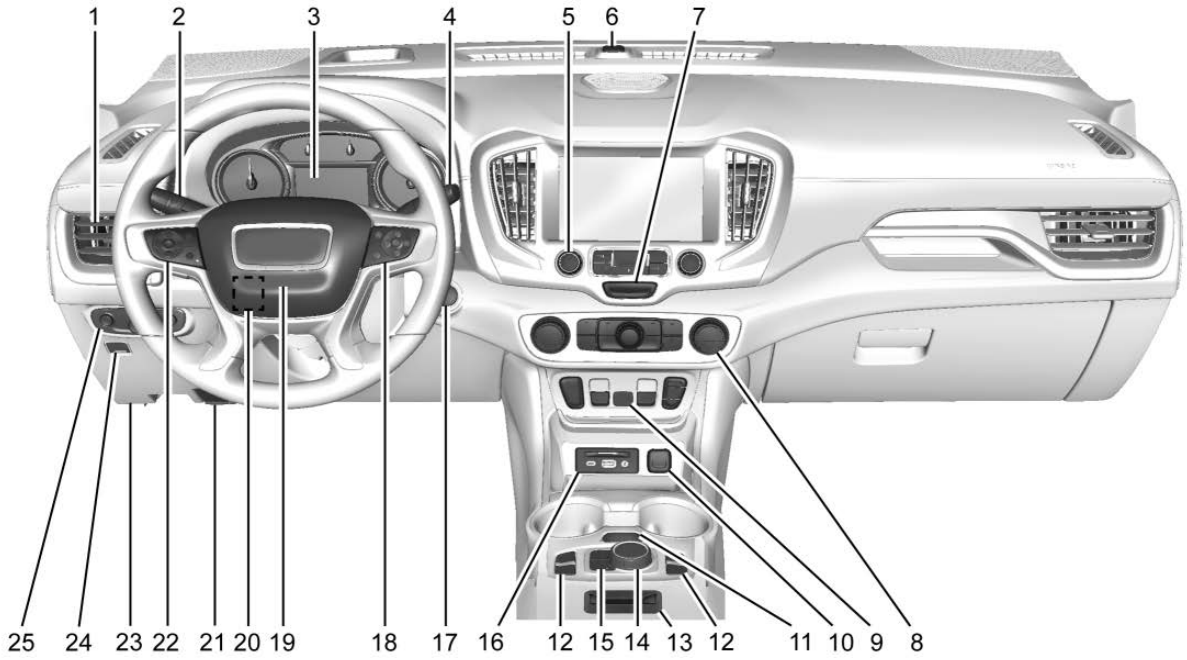

1. *Ventilas de aire* ⇨ *196*.
2. Palanca de luz direccional. Vea *Señales direccionales y de cambio de carril* ⇨ *185*.

   Botón del sistema IntelliBeam (si está equipado). Vea *Controles de Lámparas Exteriores* ⇨ *181*.
3. *Cuadro de instrumentos (Base y nivel medio)* ⇨ *134* o *Cuadro de instrumentos (Nivel superior)* ⇨ *138*.

   Pantalla del centro de información del conductor (DIC). Vea *Centro de información del conductor (DIC) (Base y nivel medio)* ⇨ *158* o *Centro de información del conductor (DIC) (Nivel superior)* ⇨ *165*.
4. *Limpia/lavaparabrisas* ⇨ *126*.
5. *Infoentretenimiento* ⇨ *190*.
6. Sensor de luz. Vea *Sistema automático de faros delanteros* ⇨ *184*.
7. *Intermitentes de advertencia de peligro* ⇨ *185*.
8. *Sistemas de control de clima* ⇨ *191* (si está instalado).

   Sistema de climatización automática dual ⇨ *193* (si está instalado).
9. Interruptores de cambio. Vea *Transmision Automática* ⇨ *242*.
10. *Tomas de corriente* ⇨ *128*.
11. *Alertas de asistencia para Estacionarse o Ir de Reversa* ⇨ *277* (si está instalado).
12. *Asientos delanteros con calefacción y ventilación* ⇨ *74* (si está instalado).
13. *Carga inalámbrica* ⇨ *130* (si está instalado).
14. *Control de modo del conductor* ⇨ *257* (si está instalado).
15. *Asistente de mantenimiento de carril (LKA)* ⇨ *294* (si está instalado).

    Luz de control de descenso de pendiente (HDC) ⇨ *257* (si está instalado).
16. Puerto USB. Vea el manual de Infoentretenimiento.

    Conector Auxiliar. Vea el manual de Infoentretenimiento.
17. Botón ENGINE START/STOP (arranque/paro) del motor. Vea *Posiciones del encendido* ⇨ *220*.
18. Controles al volante. Vea el manual de Infoentretenimiento.
19. *Claxon* ⇨ *126*.
20. *Ajuste del volante* ⇨ *125* (No visible).
21. Liberador del cofre. Vea *Cofre* ⇨ *329*.
22. *Control de velocidad constante* ⇨ *261*.

    Volante con calefacción ⇨ *125* (si está instalado).

    Sistema de alerta de choque de frente (FCA) ⇨ *284* (si está instalado).
23. Conector del enlace para transmisión de datos (DLC) (No visible). Vea *Indicador de falla (Luz Revise el motor)* ⇨ *147*.

24. *Freno eléctrico de estacionamiento* ⇨ *249*.
25. *Controles de Lámparas Exteriores* ⇨ *181*.

    Control de Iluminación del Tablero de Instrumentos ⇨ *186*.

    Luces antiniebla ⇨ *186* (si está instalado).

Información para empezar a manejar

Información de conducción inicial

Esta sección proporciona una breve descripción general sobre algunas de las características importantes que podría o no encontrar en su vehículo.

Para obtener información más detallada, consulte cada una de las características que se pueden encontrar más adelante en este manual del propietario.

Sistema de Paro/ Arranque

Si está equipado, el sistema de Paro/Arranque apagará el motor para ayudar a conservar combustible. Tiene componentes diseñados para el número adicional de arranques.

Cuando los frenos están aplicados y el vehículo está completamente detenido, el motor puede apagarse. Cuando se detiene, el tacómetro muestra AUTO STOP. Consulte *Tacómetro* ⇨ *142*. El motor arrancará de nuevo al liberar el pedal del freno o al presionar el pedal del acelerador. Consulte *Sistema de Paro/Arranque* ⇨ *225*.

Sistema remoto de entrada sin llave (RKE)

El transmisor del Sistema remoto de entrada sin llave (RKE) se puede usar para cerrar y abrir los seguros de las puertas a una distancia de hasta 60 m (197 pies) del vehículo.

Se muestra con arranque remoto

Para retirar la llave, oprima el botón de liberación de la llave que está cerca de la parte inferior del transmisor RKE. Nunca extraiga la llave sin presionar el botón. La llave puede utilizarse para la puerta del conductor.

: Presione para cerrar los seguros de todas las puertas.

: Oprima para abrir el seguro de la puerta del conductor o de todas las puertas, según los ajustes de personalización del vehículo.

La respuesta de los seguros puede personalizarse.

Vea *Personalización del vehículo* ⇨ *171*.

: Presione u libere una vez para iniciar el localizador del vehículo.

Oprima y sostenga durante tres segundos para hacer sonar la alarma de pánico. Presione nuevamente para cancelar la alarma de pánico.

: Presione dos veces rápidamente para abrir o cerrar la puerta trasera. Presione una vez para impedir que la puerta trasera se mueva.

Vea *Llaves* ⇨ *33* y *Funcionamiento del sistema de entrada sin llave a control remoto (RKE)* ⇨ *34*.

Arranque remoto del vehículo

Si está equipado, el motor puede arrancarse desde fuera del vehículo.

Arranque del vehículo

1. Presione y libere en el transmisor RKE.
2. Inmediatamente presione y sostenga durante por lo menos cuatro segundos o hasta que las luces direccionales parpadeen.

Cuando arranca el vehículo, las luces de estacionamiento se encenderán.

Se puede extender el arranque remoto.

Arranque el vehículo normalmente después de entrar.

Cancelación de un arranque remoto

Para cancelar el arranque remoto, realice una de las siguientes opciones:

- Oprima sin soltar hasta que las luces de estacionamiento se apaguen.
- Encienda las Intermitentes de advertencia de peligro.
- Encienda y apague el vehículo.

Vea *Arranque remoto del vehículo* ⇨ *41*.

Seguros de puertas

Para bloquear o desbloquear el vehículo desde afuera, presione 🔒 o 🔓 en el transmisor de entrada remota sin llave (RKE).

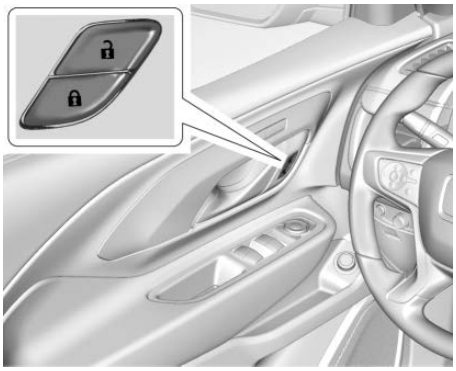

🔒 **:** Presione para cerrar los seguros de las puertas.

🔓 **:** Presione para abrir los seguros de las puertas.

Vea *Seguros de puertas* ⇨ *43*.

Para desbloquear manualmente una puerta desde el interior del vehículo, jale una vez la manija de la puerta para destrabarla y una segunda vez para abrirla.

Acceso sin llave

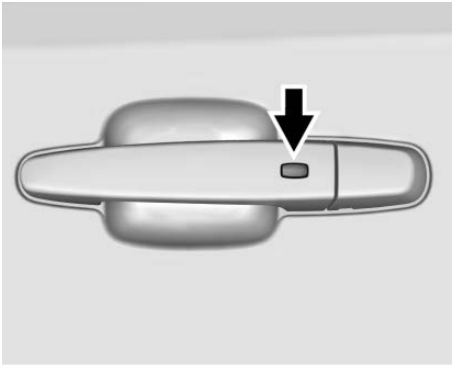

Presione el botón en la puerta del conductor cuando el transmisor RKE esté dentro de 1 m (3 pies). Al desbloquear la puerta del conductor, la primera presión desbloquea esa puerta; oprima de nuevo en menos de cinco segundos para desbloquear todas las puertas de los pasajeros. Vea *Funcionamiento del sistema de entrada sin llave a control remoto (RKE)* ⇨ *34*.

Puerta trasera

Operación manual de la puerta trasera

Quite los seguros del vehículo antes de abrir la puerta trasera.

Para abrir la puerta trasera, oprima la almohadilla táctil en la parte inferior de la puerta trasera y levante.

No oprima la almohadilla de contacto mientras cierra la puerta trasera. Esto puede causar que la puerta trasera no quede bloqueada.

Operación de la puerta trasera eléctrica

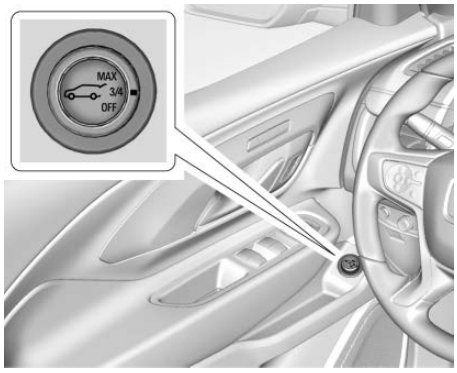

Si está equipado con puerta trasera eléctrica, el interruptor por lo general está en la puerta del conductor. El interruptor también puede estar en la consola superior. El vehículo debe estar en P (estacionamiento).

Seleccione la modalidad de la puerta trasera eléctrica girando la perilla en el interruptor a las posiciones 3/4 o MAX. Oprima para abrir o cerrar la puerta trasera.

Vea *Puerta trasera* ⇨ *48*.

Puerta trasera manos libres

La puerta trasera no funcionará si el transmisor RKE no está dentro de 1 m (3 pies).

Para operar, haga un movimiento de patada con su pie de forma recta en un movimiento rápido debajo de la defensa trasera entre el tubo de escape izquierdo y la matrícula, después muévalo hacia atrás.

Vea *Puerta trasera* ⇨ *48*.

Ventanas

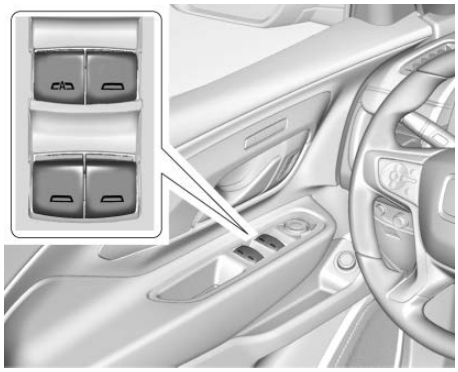

Las ventanas eléctricas trabajan cuando la ignición está en encendido, en ACC/ACCESORIOS, o cuando la Energía retenida para los accesorios (RAP) está activa.

Con el interruptor de la ventana, presione para abrir o jale para cerrar la ventana.

Las ventanas pueden desactivarse temporalmente si se usan repetidamente dentro de un tiempo corto.

Ajuste del asiento

Asientos delanteros manuales

Para ajustar un asiento manual:

1. Tire de la manija que se encuentra en el frente del asiento.
2. Deslice el asiento a la posición deseada y suelte la manija.
3. Intente mover el asiento hacia atrás y hacia adelante para cerciorarse de que esté asegurado en su sitio.

Ajustador de altura del asiento

Mueva la palanca hacia arriba o abajo para subir o bajar manualmente el asiento.

Vea *Ajuste del asiento* ⇨ *68*.

Respaldos reclinables

Para reclinar el respaldo manual:

1. Levante la palanca.
2. Mueva el respaldo a la posición deseada, después libere la palanca para asegurar el respaldo en su lugar.
3. Empuje y jale el respaldo para asegurar que esté trabado.

Para regresar el respaldo a posición vertical:

1. Levante completamente la palanca sin aplicar presión al respaldo, y el respaldo regresa a la posición vertical.
2. Empuje y jale el respaldo para asegurar que esté trabado.

Vea *Respaldos reclinables* ⇨ *69*.

Asiento eléctrico de conductor

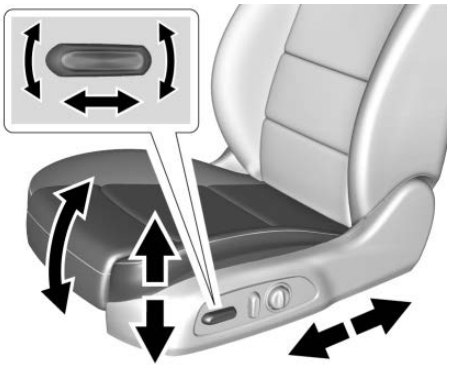

Para ajustar el asiento eléctrico del conductor, si está equipado:

- Mueva el control (A) deslizándolo hacia adelante o hacia atrás para adelantar o atrasar el asiento.
- Levante o baje la parte delantera del cojín del asiento moviendo la parte delantera del control hacia arriba o hacia abajo.
- Mueva toda la parte trasera del control hacia arriba o hacia abajo para subir o bajar el asiento.

Vea *Ajuste de los asientos eléctricos* ⇨ *69*.

Para reclinar un respaldo con ajuste eléctrico, si está equipado con éste:

- Incline la parte superior del control hacia atrás para reclinarse.
- Incline la parte superior del control hacia adelante para elevar.

Vea *Respaldos reclinables* ⇨ *69*.

Características de memoria

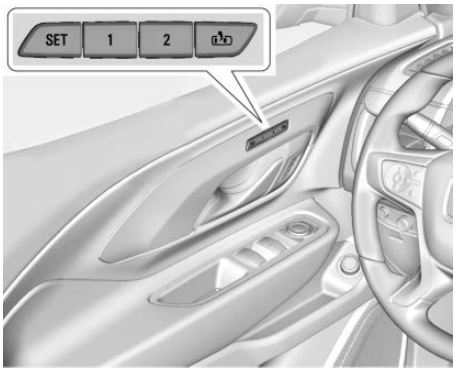

Si está equipado, los asientos de memoria permiten que dos conductores guarden y recuperen sus posiciones de asiento únicas para conducir el vehículo, y una posición de salida compartida para salir del vehículo. También se pueden guardar otras posiciones de función, tales como los espejos eléctricos y el volante de dirección hidráulica, si está equipado. Las posiciones de memoria están enlazadas al transmisor RKE 1 o 2 para recuperaciones de memoria automática.

Antes de guardar, ajuste todas las posiciones de la función de memoria disponibles. Encienda la ignición y presione y libere SET; sonará un bip. Después presione y sostenga inmediatamente 1, 2, o (Salir) hasta que se escuchen dos bips. Para recuperar automáticamente estas posiciones, presione y sostenga 1, 2, o hasta que se alcance la posición guardada.

Cuando se activa la Memoria de entrado del asiento en la personalización del vehículo, las posiciones guardadas previamente en los botones de memoria 1 y 2 se recuperan cuando la ignición se cambia de apagado a encendido o ACC/ACCESSORY (accesorios).

Cuando la Memoria de salida del asiento está activada en la personalización del vehículo, la función recupera automáticamente la posición de salida guardada previamente al salir del vehículo.

Los ajustes de memoria pueden no estar disponibles durante la entrega o después del servicio hasta que se realice la sección "Guardado de posiciones de memoria". Vea *Asientos con memoria* ⇨ *71*.

Asientos con calefacción y ventilación

Si están equipados, los botones están en la consola central. Para que funcione, el motor debe estar encendido.

Presione o , si está equipado, para calentar sólo el respaldo del asiento del conductor o pasajero.

Presione o para calentar el cojín y respaldo del conductor o del pasajero.

Presione o , si está equipado, para ventilar el asiento del conductor o del pasajero. Un asiento con ventilación tiene un ventilador que impulsa aire a través del cojín y el respaldo. El aire no se enfría.

Presione el botón de calefacción o ventilación para la configuración más alta. Cada vez que se oprima el botón, el asiento con calefacción o ventilación cambiará el siguiente ajuste inferior y, finalmente, al ajuste de inactivo. Las luces indican tres para el ajuste más alto y uno para el más bajo.

Vea *Asientos delanteros con calefacción y ventilación* ⇨ *74*.

Ajuste de las cabeceras

No ponga el vehículo en movimiento hasta que las cabeceras para todos los ocupantes estén instalados y ajustados de manera adecuada.

Para lograr una posición cómoda del asiento, cambie el ángulo de inclinación del respaldo lo menos posible manteniendo el asiento y la altura de las cabeceras en la posición adecuada.

vea *Cabeceras* ⇨ *66* y *Ajuste del asiento* ⇨ *68*.

Cinturones de seguridad

Consulte las siguientes secciones para obtener información importante sobre cómo utilizar los cinturones de seguridad de manera adecuada:

- *Cinturones de seguridad* ⇨ *81*
- *Cómo usar correctamente los cinturones de seguridad* ⇨ *82*
- *Cinturón de seguridad de tres puntos* ⇨ *84*
- *Sistemas de Restricción para Niños ISOFIX* ⇨ *115*

Sistema de detección de pasajeros

El sistema de sensor del pasajero apaga la bolsa de aire delantera exterior del pasajero bajo ciertas condiciones. Ninguna otra bolsa de aire es afectada por el sistema de detección de pasajeros. Vea *Sistema de detección de pasajeros* ⇨ *98*.

El indicador de estatus de la bolsa de aire del pasajero se iluminará en la consola superior al arrancar el vehículo. Vea *Indicador de estatus de la bolsa de aire del pasajero* ⇨ *145*.

Ajuste del espejo

Exterior

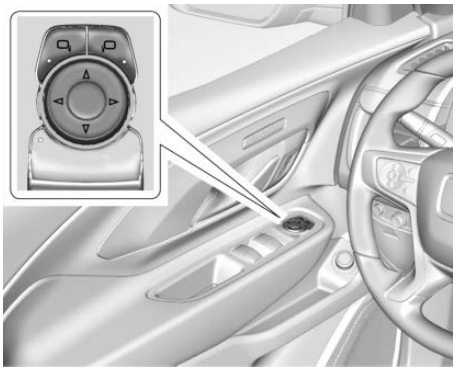

Para ajustar los espejos:

1. Presione ⊡ o ⊡ para elegir el espejo del conductor o del pasajero.
2. Presione las flechas en el interruptor táctil para mover cada espejo en la dirección deseada.

Vea *Espejos eléctricos* ⇨ *58*.

Interior

Ajuste

Ajuste el espejo retrovisor para ver claramente el área detrás del vehículo.

Espejo retrovisor manual

Para vehículos con espejo retrovisor manual, empuje la pestaña hacia adelante para uso diurno y jálela hacia atrás para uso nocturno para evitar el destello de los faros delanteros que vienen detrás. Vea *Espejo retrovisor manual* ⇨ *60*.

Espejo retrovisor de atenuación automática

Los vehículos con espejo retrovisor interior con atenuación automática reducen el resplandor de los faros que vienen atrás. La función de atenuación se enciende cuando se arranca el vehículo. Vea *Espejo retrovisor de atenuación automática* ⇨ *60*.

Ajuste del volante

Para ajustar el volante de la dirección:

1. Jale la palanca hacia abajo.
2. Baje o suba el volante de la dirección.
3. Aleje o acerque el volante de la dirección.
4. Jale la palanca hacia arriba para fijar el volante en su lugar.

No ajuste el volante mientras maneja.

Iluminación Interior

Luces del techo

Los controles de las luces del techo están en la consola superior.

Para operarlas, oprima los siguientes botones:

OFF : Presione para apagar las luces del techo con una puerta abierta. Una luz indicadora en el botón se encenderá cuando esté activa la anulación de la luz de techo. Presione OFF nuevamente para desactivar esta función y la luz indicadora se apagará. Las luces del techo se encenderán cuando las puertas estén abiertas.

ON/OFF (encendido/apagado) : Presione para encender las luces del techo manualmente.

Luces de lectura

Hay luces de lectura en la consola superior y sobre las puertas de los pasajeros traseros. Estas luces se encienden al abrir cualquier puerta.

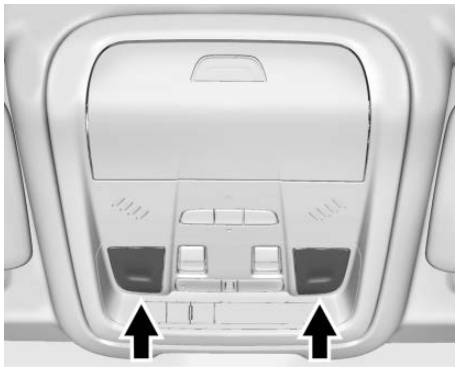

Luces de lectura delanteras

Los luces delanteras de lectura están en la consola superior.

Oprima las lentes de la lámpara para encender o apagar las luces de lectura delanteras.

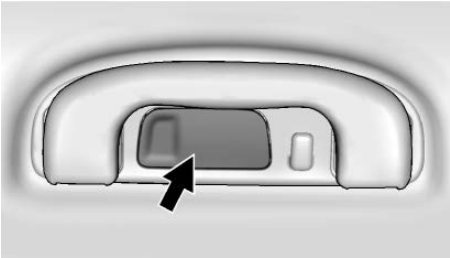

Luces de lectura traseras

Oprima la lente de la lámpara para encender o apagar las luces de lectura del pasajero trasero.

Para mayor información acerca de la iluminación interior, consulte *Control de Iluminación del Tablero de Instrumentos* ⇨ *186*.

Iluminación Exterior

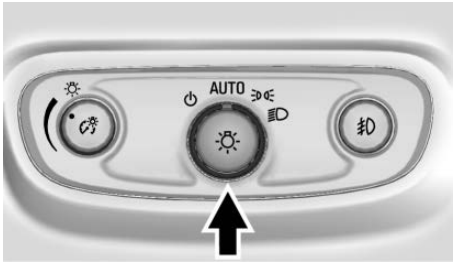

El control de la luz exterior está en el tablero de instrumentos, a la izquierda de la columna de la dirección.

Hay cuatro posiciones.

⏻ **:** Apaga las luces exteriores y desactiva el modo AUTO. Gire a ⏻ para reactivar el modo AUTO.

En Canadá, los faros delanteros se reactivan automáticamente cuando el vehículo sale de P (Estacionamiento).

AUTO (Automático) : Enciende y apaga las luces exteriores automáticamente dependiendo de la iluminación exterior.

: Enciende las luces de estacionamiento, incluyendo todas las luces excepto los faros delanteros.

: Enciende los faros junto con las luces de estacionamiento y las luces del tablero de instrumentos.

Consulte:

- *Controles de Lámparas Exteriores* ⇨ *181*
- *Luces diurnas (DRL)* ⇨ *184*
- *Luces antiniebla* ⇨ *186*

Limpia/lavaparabrisas

La palanca del limpiaparabrisas/lavador está en el costado de la columna de dirección. Con la

ignición encendida o en ACC/ ACCESSORY (accesorios), mueva la palanca del limpiaparabrisas para seleccionar la velocidad del limpiador.

HI (Alto) : Úselo para pasadas rápidas.

LO (Bajo) : Úselo para pasadas lentas.

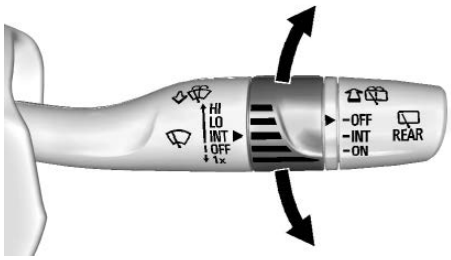

INT : Mueva la palanca hasta INT para intervalos intermitentes, y luego gire la banda hacia arriba para movimientos más frecuentes o hacia abajo para movimientos menos frecuentes.

OFF (apagado) : Utilice para apagar los limpiadores.

1X : Para una sola pasada, mueva brevemente la palanca del limpiaparabrisas hacia abajo. Para varias pasadas, mantenga la palanca del limpiaparabrisas abajo.

: Jale la palanca del limpiaparabrisas hacia usted para rociar líquido de lavado del parabrisas y activar las escobillas.

Limpiaparabrisas/ lavaparabrisas de la ventana trasera

Gire el extremo de la palanca del limpiaparabrisas para operar el limpiaparabrisas/lavaparabrisas de la ventana trasera.

OFF (apagado) : Apaga el sistema.

INT : Movimientos intermitentes.

ON (encendido) : Limpiado lento.

: Empuje la palanca del limpiaparabrisas hacia adelante para rociar líquido en la ventana trasera. La palanca regresa automáticamente a su posición original cuando se libera.

Vea *Limpia/lavaparabrisas* ⇨ *126* y *Limpiador/lavador del medallón* ⇨ *127*.

Controles de clima

La calefacción, enfriamiento, deshielo y ventilación del vehículo pueden controlarse utilizando estos sistemas.

Sistemas de climatización

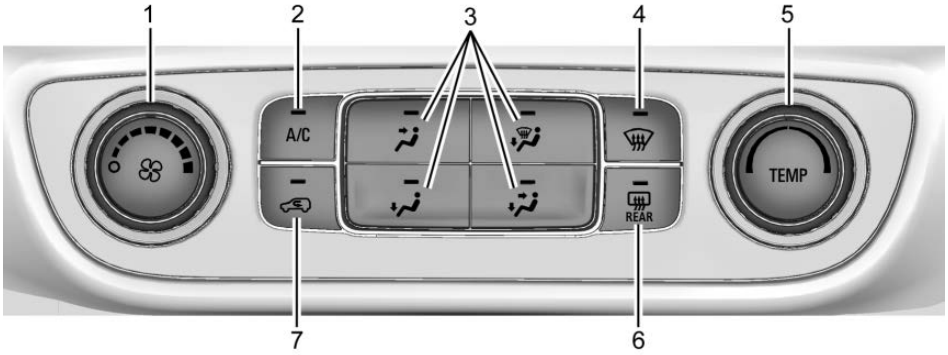

1. Control del ventilador
2. A/C (Aire acondicionado)
3. Controles del modo de distribución de aire
4. Descongelar
5. TEMP (Control de temperatura)
6. Desempañador de la ventana trasera
7. Recirculación del aire

Sistema de climatización automática dual

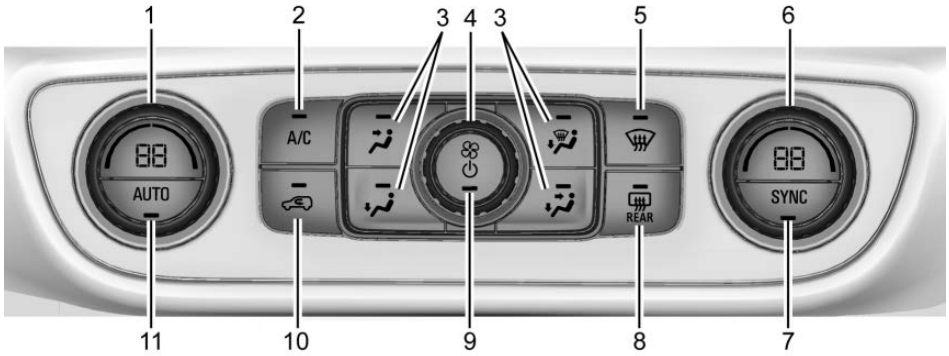

1. Control de temperatura del lado del conductor
2. A/C (Aire acondicionado)
3. Controles del modo de distribución de aire
4. Control del ventilador
5. Descongelar
6. Control de temperatura del lado del pasajero
7. SYNC (Temperatura sincronizada)
8. Desempañador de la ventana trasera
9. Botón de encendido
10. Recirculación del aire
11. AUTO (Operación automática)

Consulte *Sistemas de control de clima* ⇨ *191* (si está instalado) o *Sistema de climatización automática dual* ⇨ *193* (si está instalado).

Transmisión

Modalidad Selección electrónico de rango (ERS)

ERS o modo manual permite la selección del rango de posiciones de las velocidades. Utilice este modo al conducir en una pendiente cuesta abajo para limitar el cambio de velocidades del vehículo y la velocidad del mismo. Vea *Modo manual* ⇨ *246*.

Para utilizar esta función:

1. Presione el botón L (Bajo).
2. Presione el botón más o menos ubicado en la columna central, para aumentar o disminuir el rango del cambio disponible.

Características del vehículo

Sistema de información y entretenimiento

Vea el manual de infoentretenimiento respecto a información sobre el radio, reproductores de audio, teléfono, sistema de navegación, y reconocimiento de voz y habla. También incluye información para la configuración.

Controles del volante de dirección

El sistema de infoentretenimiento puede ser operado utilizando los controles al volante. Consulte "Controles al volante" en el manual de infoentretenimiento.

Control de velocidad constante

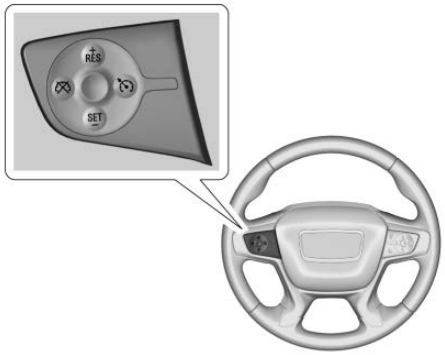

: Presiónelo para apagar o encender el sistema de control de velocidad constante. Se enciende un indicador blanco en el grupo de instrumentos al encender el control crucero.

: Presione para desactivar el control de velocidad constante sin borrar la velocidad establecida en la memoria.

+RES : Si hay una velocidad establecida en la memoria, presione para volver a dicha velocidad o mantenga presionado para acelerar. Si el Control de velocidad constante ya está activo, úselo para incrementar la velocidad del vehículo.

-SET (Aceptar) : Presione brevemente para ajustar la velocidad y activar el control de velocidad constante. Si el Control de velocidad constante ya está activo, úselo para disminuir la velocidad del vehículo.

Consulte *Control de velocidad constante* ⇨ *261* o *Control de velocidad adaptativo* ⇨ *264* (si está equipado).

Centro de información del conductor (DIC)

El centro de información del conductor (DIC) está en el grupo de instrumentos. Ésta muestra el estatus de muchos sistemas del vehículo.

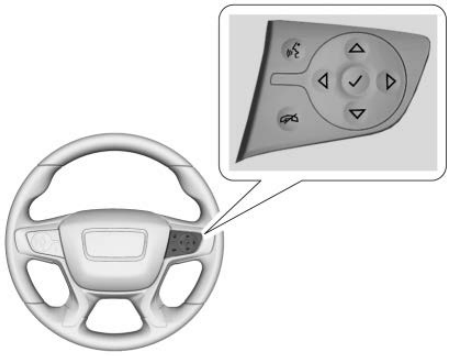

△ **o** ▽ **:** Presione para moverse hacia arriba o abajo en una lista.

◁ **o** ▷ **:** Presione para moverse entre las zonas de pantalla interactiva en el grupo de instrumentos.

✓ **:** Presione para abrir un menú o seleccione un elemento del menú. Presione sin soltar para restablecer los valores en ciertas pantallas.

Vea *Centro de información del conductor (DIC) (Base y nivel medio)* ⇨ *158* o *Centro de información del conductor (DIC) (Nivel superior)* ⇨ *165*.

Sistema de alerta de choque de frente (FCA)

Si está equipado, el sistema de asistencia de colisión frontal (FCA) puede ayudar a evitar o reducir los daños causados por accidentes frontales. El FCA proporciona un indicador verde, 🚗, cuando se detecta un vehículo al frente. Este indicador se muestra en color ámbar si sigue a un vehículo de adelante muy cerca. Al acercarse demasiado rápido a un vehículo que está al frente, el FCA proporciona una alerta en rojo parpadeante en el parabrisas y se escucha un sonido rápido o se sienten pulsaciones en el asiento de conductor.

Vea *Sistema de alerta de choque de frente (FCA)* ⇨ *284*.

Frenado automático delantero (FAB)

Si el vehículo tiene Alerta de colisión frontal (FCA), también tiene FAB, que incluye Asistencia inteligente de freno (IBA). Cuando el sistema detecta un vehículo al frente en su camino que esté viajando en la misma dirección con el que pudiera chocar, puede proporcionar un refuerzo al frenado o frenar automáticamente el vehículo. Esto puede ayudar a evitar o aminorar la severidad de los accidentes cuando se conduce en velocidad frontal.

Vea *Frenado automático delantero (FAB)* ⇨ *287*.

Sistema de frenado ante peatón al frente (FPB)

Si está equipado, el sistema FPB podría ayudar a evitar o reducir el daño causado por choques frontales con peatones cercanos al conducir hacia adelante. FPB muestra un indicador ámbar, 🚶, cuando detecta un peatón directamente al frente. Al acercarse al peatón detectado demasiado rápido, el FPB proporciona una alerta roja parpadeante en el parabrisas y pitidos rápidos. FPB puede

proporcionar una ayuda de frenado o frenar automáticamente el vehículo.

Vea *Sistema de frenado ante peatón al frente (FPB)* ⇨ *289*.

Asistente de mantenimiento de carril (LKA)

Si está equipado, LKA puede ayudar a evitar choques debido a alejamientos involuntarios del carril. Puede ayudar haciendo girar suavemente el volante si el vehículo se acerca a un carril detectado marcado sin necesidad de utilizar una señal de giro en esa dirección. También puede proporcionar una Advertencia de salida del carril (LDW) al cruzar la marca de carril. El sistema no ayuda ni alerta si detecta que usted está dirigiendo el volante activamente. Anule LKA girando el volante. LKA utiliza una cámara para detectar las marcas de carril entre 60 km/h (37 mph) y 180 km/h (112 mph).

vea *Advertencia de cambio de carril (LWD)* ⇨ *294* y *Asistente de mantenimiento de carril (LKA)* ⇨ *294*.

Alerta de cambio de carril (LCA)

Si está equipado, el sistema LCA es un apoyo de cambio de carril que ayuda al conductor a evitar choques por cambio de carril que ocurren con vehículos en movimiento en el área de la zona (o lado) ciega lateral o con vehículos que se acercan rápidamente a estas áreas por detrás. La pantalla de advertencia de Alerta de cambio de carril (LCA) se encenderá en el espejo exterior correspondiente y parpadeará si la direccional está encendida. El sistema de Alerta de zona ciega lateral (SBZA) está incluido como parte del sistema LCA.

vea *Alerta de la zona ciega lateral (SBZA)* ⇨ *291* y *Alerta de cambio de carril (LCA)* ⇨ *291*.

Visión panorámica

Si está equipada, las vistas alrededor del vehículo aparecen en la pantalla de infoentretenimiento para ayudar a estacionarse y a realizar maniobras de baja velocidad.

Consulte "visión panorámica" bajo *Alertas de asistencia para Estacionarse o Ir de Reversa* ⇨ *277*.

Cámara de visión frontal

Si está equipado, aparece una vista del área al frente del vehículo en la pantalla de infoentretenimiento para ayudar a estacionarse y con las maniobras de baja velocidad.

Consulte "Cámara de visión frontal" en *Alertas de asistencia para Estacionarse o Ir de Reversa* ⇨ *277*.

Cámara de visión trasera (RCV)

La cámara retrovisora (RVC) muestra una vista del área detrás del vehículo en la pantalla de infoentretenimiento cuando el

vehículo se cambia a R (Reversa) para ayudar con las maniobras de estacionamiento y de retroceso de baja velocidad.

Vea *Alertas de asistencia para Estacionarse o Ir de Reversa* ⇨ *277*.

Sistema de Alerta de Tráfico Trasero Cruzando (RCTA)

Si está equipado, el sistema Alerta de tráfico trasero cruzado (RCTA) muestra un triángulo con una flecha en la pantalla de infoentretenimiento para advertir de tráfico detrás de su vehículo que pueda cruzarse en el camino de su vehículo mientras está en R (Reversa). Además, se escucharán bips, o el asiento del conductor pulsará.

Vea *Alertas de asistencia para Estacionarse o Ir de Reversa* ⇨ *277*.

Asistente aparcamiento

Si está equipado, la Asistencia de estacionamiento (RPA) usa sensores en la defensa trasera para ayudar con el estacionamiento y para evitar objetos mientras está en R (Reversa). Funciona a velocidades menores de 8 km/h (5 mph). RPA puede mostrar un triángulo de advertencia en la pantalla de infoentretenimiento y un gráfico en el grupo de instrumentos para proporcionar la distancia del objeto. Además, pueden ocurrir múltiples sonidos o pulsaciones del asiento si se está muy cerca de un objeto.

El vehículo podría tener también un sistema de Asistencia de estacionamiento delantero.

Vea *Alertas de asistencia para Estacionarse o Ir de Reversa* ⇨ *277*.

Asistencia automática de estacionamiento (APA)

Si está equipado, el sistema APA ayuda a buscar y maniobrar el vehículo en lugares de estacionamiento paralelo o perpendicular usando la dirección automática, las pantallas DIC, y sonidos de bip. Cuando la velocidad del vehículo sea menor a 30 km/h (18 mph), presione P para activar el sistema.

Vea "Asistencia automática de estacionamiento (APA)" bajo *Alertas de asistencia para Estacionarse o Ir de Reversa* ⇨ *277*.

Tomas de corriente

Este vehículo tiene dos tomacorrientes de 12 voltios para accesorios, que se pueden usar para conectar equipo eléctrico, por ejemplo, un teléfono celular o un reproductor MP3.

Hay tomacorrientes:

- En la consola central debajo del sistema de control del clima.
- En el área de carga trasera.

Para usar el tomacorriente, quite la tapa.

Vea *Tomas de corriente* ⇨ *128*.

Sistema remoto universal

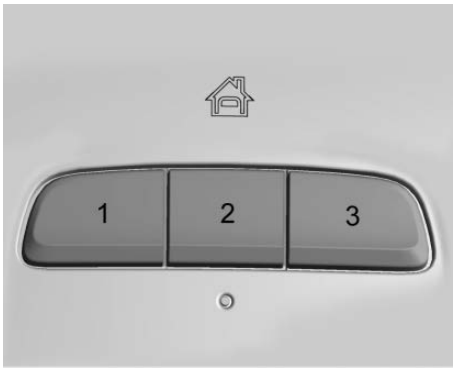

Si está equipado, el Sistema remoto universal permite programar los botones del vehículo para operar los portones eléctricos, los sistemas de seguridad y los dispositivos de automatización del hogar.

Vea *Sistema remoto universal* ⇨ *177*.

Quemacocos

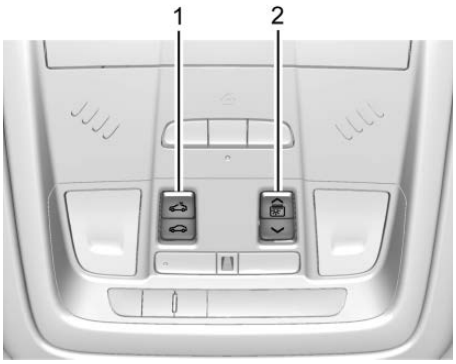

1. Interruptor del quemacocos
2. Interruptor del parasol

Si está equipado, el quemacocos sólo funciona cuando la ignición está encendida o en ACC/ ACCESSORY (accesorios), o en Energía retenida para los accesorios (RAP). Vea *Posiciones del encendido* ⇨ *220* y *Energía retenida para los accesorios (RAP)* ⇨ *228*.

Interruptor del quemacocos

Apertura exprés/Cierre exprés : Para abrir rápidamente el quemacocos, oprima y suelte (1). Presione y libere (1) en cualquier momento para detener el movimiento. Para cerrar rápidamente el quemacocos, oprima y suelte (1). Presione y libere (1) en cualquier momento para detener el movimiento.

Abrir/Cerrar (Modo Manual) : Para abrir el quemacocos, oprima sin soltar (1) hasta que el quemacocos alcance la posición que desee. Para cerrar el quemacocos, oprima y sostenga (1).

Paro de comodidad : El quemacocos tiene una función de paro de comodidad que evita que el quemacocos se abra completamente. Presione y libere la parte trasera de para mover el quemacocos a la posición de tope de comodidad parcialmente abierta. Presionar la parte trasera de

de nuevo abrirá el quemacocos completamente. Si la visera no está completamente abierta cuando se presiona la función de paro de comodidad la segunda vez, la visera se abrirá completamente.

Vent : Desde la posición cerrada, presione y libere (1) para ventilar el quemacocos. Presione y libere (1) para cerrar la ventilación.

Interruptor del parasol

Apertura exprés/Cierre exprés : Para abrir rápidamente la visera, oprima y suelte (2). Presione y libere (2) en cualquier momento para detener el movimiento. Para cerrar rápidamente la visera, oprima y suelte (2). Presione y libere (2) en cualquier momento para detener el movimiento.

Abrir/Cerrar (Modo Manual) : Para abrir el parasol, oprima sin soltar (2) hasta que el parasol alcance la posición que desee. Para cerrar la visera, oprima y sostenga (2).

Cuando el techo corredizo está abierto, se eleva automáticamente un deflector de aire. El deflector de aire se retrae cuando se cierra el techo corredizo.

El techo corredizo no puede abrirse o cerrarse si el vehículo tiene una falla eléctrica.

El quemacocos está equipado con un sistema de retroceso automático. Vea *Quemacocos* ⇨ *63*.

Desempeño y mantenimiento

Control de tracción/ Control electrónico de estabilidad

El Sistema de control de tracción (TCS) limita el giro de las ruedas. El sistema se enciende al encender el vehículo.

El sistema StabiliTrak/Control electrónico de estabilidad (ESC) ayuda con el control direccional del vehículo en condiciones de manejo difíciles. El sistema se enciende al encender el vehículo.

TCS y StabiliTrak/ESC se pueden apagar o encender utilizando los controles del Centro de información del conductor (DIC). Vea *Control de tracción/Control electrónico de estabilidad* ⇨ *252*.

Monitor de presión de las llantas

Este vehículo pudiera contar con un Sistema de monitoreo de la presión de las llantas (TPMS).

La luz de advertencia presión baja de neumáticos avisa cuando exista una pérdida de presión significativa en alguna de las llantas del vehículo. Si se enciende la luz de advertencia, deténgase tan pronto como sea posible e infle las llantas a la presión recomendada en la etiqueta de Información sobre llantas y carga. Vea *Límites de carga del vehículo* ⇨ *215*. La luz de advertencia permanecerá encendida hasta que se haya corregido la presión de las llantas.

Es posible que en clima frío se encienda la luz de advertencia de presión al encender el vehículo por primera vez y luego se apague al conducir el vehículo. Esto puede ser un indicador de que la presión de las llantas se está reduciendo, por lo que será necesario inflar las llantas hasta la presión adecuada.

El TMPS no reemplaza el mantenimiento normal mensual de las llantas. Mantenga las presiones correctas de los neumáticos.

Vea *Sistema de monitoreo de presión de las llantas* ⇨ *381*.

Alerta de llenado de llanta (si está equipado)

Esta función proporciona alertas visuales y audibles fuera del vehículo para ayudar ciando se infle una llanta con poca presión de aire a la presión de llanta en frío recomendada. Vea "Alerta de llenado de llanta (si está equipado)" en *Funcionamiento del sistema de monitoreo de presión de las llantas* ⇨ *382*.

Combustible (LYX - Motor 1.5L L4 turbo)

Combustible sin plomo regular

Use sólo gasolina sin plomo regular de 87 octanos — (R+M)/2 — o mayor en su vehículo. Se recomienda Gasolina Detergente TOP TIER. No utilice gasolina con un octanaje menor, ya que resultará en desempeño reducido y menor economía de combustible. Vea *Combustible recomendado (LYX - Motor 1.5L L4 turbo)* ⇨ *297* o *Combustible recomendado (LTG - Motor 2.0L L4 Turbo)* ⇨ *297*.

Combustible (LTG - Motor 2.0L L4 Turbo)

Se recomienda Premium

Use gasolina sin plomo premium de 93 octanos — (R+M)/2 — en su vehículo. Se recomienda Gasolina Detergente TOP TIER. Se puede usar gasolina sin plomo con una clasificación de octanos tan baja como 87, pero reducirá el desempeño y la economía de combustible. Vea *Combustible recomendado (LYX - Motor 1.5L L4 turbo)* ⇨ *297* o *Combustible recomendado (LTG - Motor 2.0L L4 Turbo)* ⇨ *297*.

Combustible (Diesel)

Se requiere el uso de combustible diesel con contenido de azufre ultra bajo (15 ppm, máximo). Vea *Combustible para motores diesel* ⇨ *298*.

E85 o FlexFuel

No E85 o FlexFuel

Mezclas de combustible de gasolina y etanol mayores a E15 (etanol 15% en volumen), como E85, no se pueden utilizar en este vehículo.

Sistema de duración del aceite del motor

El sistema de duración del aceite del motor calcula la vida útil del aceite basándose en el uso del vehículo y muestra el mensaje CAMBIAR PRONTO EL ACEITE DE MOTOR cuando es necesario cambiar el aceite y el filtro de aceite. El sistema de vida del aceite debe restablecerse en 100 % sólo después de un cambio de aceite.

Restablecer el sistema de duración del aceite

1. Muestra VIDA RESTANTE DE ACEITE en el menú del DIC. Consulte *Centro de información del conductor (DIC) (Base y nivel medio)* ⇨ *158* o *Centro de información del conductor (DIC) (Nivel superior)* ⇨ *165*.
2. Presione sin soltar ✓ durante varios segundos mientras la pantalla Vida del aceite esté activa para restablecer el sistema de Vida del aceite.
3. VIDA RESTANTE DE ACEITE 100% se proyectará cuando el sistema de vida del aceite se restablezca exitosamente.

El sistema de duración del aceite también reinicializarse de la siguiente manera:

1. Coloque la ignición en Modo de servicio. Vea *Posiciones del encendido* ⇨ *220*.
2. Muestra VIDA RESTANTE DE ACEITE en el menú del DIC. Consulte *Centro de información del conductor (DIC) (Base y nivel medio)* ⇨ *158* o *Centro de información del conductor (DIC) (Nivel superior)* ⇨ *165*.
3. Presione el pedal del freno hasta el fondo y libérelo tres veces en un periodo de cinco segundos.
4. Si la pantalla cambia a 100%, el sistema se restablece.

Vea *Sistema de duración del aceite del motor* ⇨ *339*.

Manejo para un mayor ahorro de combustible

Los hábitos de manejo pueden afectar el rendimiento del combustible. He aquí algunos consejos de manejo para obtener el mejor rendimiento de combustible posible:

- Ajuste los controles de clima para la temperatura deseada después que se arranque el motor, o apáguelos cuando no se requiera.
- Evite acelerones rápidos y acelere de manera pausada.
- Frene gradualmente y evite frenados abruptos.
- Evite mantener el motor en marcha con el auto detenido durante periodos de tiempo largos.
- Cuando las condiciones del camino y del clima sean adecuadas, utilice el Control de velocidad constante.
- Respete siempre los límites de velocidad establecidos o maneje más lentamente cuando lo requieran las circunstancias.
- Mantenga las llantas del vehículo infladas a la presión adecuada.
- Combine varios viajes en uno solo.
- Reemplace las llantas del vehículo con llantas que tengan el mismo número de especificación TPC ubicado en el lateral de la llanta, cerca del tamaño.
- Siga las instrucciones de mantenimiento recomendado.

Filtro de partículas diesel

El motor está equipado con un filtro de partículas diesel (DPF) que filtrará o atrapará partículas. El DPF está debajo del vehículo en el sistema de escape.

Dependiendo de varios factores controlados por la computadora del motor, el DPF tendrá que ser

limpiado de sólidos acumulados. Cuando se necesita limpieza, la computadora del motor iniciará una acción de limpieza calentando la temperatura del gas de escape. Esta característica ha sido diseñada para funcionar de forma automática, con participación o conciencia limitadas del operador.

Limpieza del DPF (Filtro de escape)

Aunque la limpieza DPF es controlada automáticamente por la computadora del motor, el vehículo necesitará operar continuamente durante aproximadamente 25 minutos en velocidades mayores a 50 km/h (30 mph) para limpiar el DPF efectivamente.

Mensajes especiales de DPF para el conductor

Si el vehículo se utiliza para numerosos viajes cortos o funcionamiento extendido a baja velocidad, puede ser que la computadora del motor no sea capaz de limpiar el DPF efectivamente. Si esto sucede, se mostrará un mensaje en el Centro de información del conductor (DIC).

Si el vehículo sigue siendo conducido de manera que evite la limpieza efectiva del DPF, el DPF se bloqueará. Si esto ocurre, la computadora del motor encenderá el indicador de falla en el cuadro de instrumentos y se mostrará un mensaje en el DIC. Vea *Filtro de partículas diesel* ⇨ *234*, *Combustible para motores diesel* ⇨ *298* y *Aceite del Motor* ⇨ *335*.

Fluido de escape diesel

El Fluido de escape diesel (DEF) se usa con motores diesel para reducir la cantidad de emisiones reguladas producidas. Se debe dar mantenimiento al sistema DEF para que el vehículo opere adecuadamente. Es normal escuchar que el fluido de purga del sistema DEF regresa al tanque después de apagar el vehículo.

Localización de fluido de escape diesel

Se puede comprar DEF en un distribuidor GMC. También se puede comprar en distribuidores de vehículos autorizados. Adicionalmente, algunas estaciones de abastecimiento de diesel o minoristas pueden tener DEF. Para vehículos con un plan de servicio OnStar activo, OnStar lo puede ayudar a localizar un minorista de DEF. Vea *Oficinas de atención al cliente* ⇨ *446* respecto a los números de teléfono para ayudarlo a ponerse en contacto con un distribuidor GM. Consulte *Líquidos y lubricantes recomendados* ⇨ *440*.

Conforme se vacíe el fluido del tanque de DEF, las advertencias comenzarán con aproximadamente 1 600 km (1,000 millas) de rango restante. Estas advertencias se incrementarán en intensidad conforme el tanque se vacíe. Una vez que el tanque esté vacío, se limitará la velocidad del vehículo. Si hay un problema con la calidad del fluido o el sistema de fluido de

escape, se mostrarán advertencias en el Centro de Información del conductor (DIC). Vea *Fluido de escape diesel* ⇨ *235*.

Programa de Asistencia en el Camino

Llame al 01-800-466-0801.

Los nuevos propietarios de GMC quedan inscritos automáticamente en el programa de Asistencia en el Camino

Consulte *Programa de Asistencia en el Camino* ⇨ *448*.

Llaves, puertas y ventanas

Llaves y seguros
Llaves 33
Sistema remoto de entrada sin llave (RKE) 34
Funcionamiento del sistema de entrada sin llave a control remoto (RKE) 34
Arranque remoto del vehículo 41
Seguros de puertas 43
Seguros eléctricos de puertas 46
Bloqueo retardado 46
Seguros automáticos de puertas 47
Protección de bloqueo 47
Seguros de puertas 47

Puertas
Puerta trasera 48

Seguridad del vehículo
Seguridad del vehículo 55
Sistema de alarma de vehículo 55
Inmovilizador 57
Funcionamiento del inmovilizador 57

Espejos exteriores
Espejos convexos 58
Espejos eléctricos 58
Espejos plegables 59
Espejos con calefacción 59
Espejo exterior de atenuación automática 59
Inclinación auto espejos en marcha atrás 59

Espejos interiores
Espejo retrovisores interiores 60
Espejo retrovisor manual 60
Espejo retrovisor de atenuación automática 60

Ventanas
Ventanas 60
Ventanillas eléctricas 61
Viseras 63

Techo
Quemacocos 63

Llaves y seguros

Llaves

⚠ Advertencia

Dejar a los niños en un vehículo con un Transmisor de acceso sin llave (RKE) es peligroso y los niños o terceras personas podrían sufrir lesiones graves o perder la vida. Podrían operar las ventanas eléctricas y otros controles o provocar el movimiento del vehículo. Las ventanillas funcionarán con el transmisor RKE en el vehículo, y los niños o terceras personas podrían quedar atrapados en el camino de una ventanilla cerrándose. No deje niños dentro de un vehículo con un transmisor RKE.

La llave, dentro del transmisor del Sistema remoto de entrada sin llave (RKE), se usa para la puerta del conductor.

Para sacar la llave, oprima el botón que se encuentra cerca de la parte inferior del transmisor y tire de ella. Nunca tire de la llave para sacarla sin oprimir el botón.

Si se vuelve difícil girar la llave revise si la hoja de la llave tiene basura.

Acuda a su distribuidor autorizado si requiere una llave nueva.

Comuníquese con Asistencia en el Camino si deja por error las llaves dentro de su vehículo cerrado. Consulte *Programa de Asistencia en el Camino* ⇨ *448*.

Con un plan OnStar o de servicio conectado activo, un Asesor OnStar puede abrir el vehículo de manera remota. Consulte *Descripción general de OnStar* ⇨ *455*.

Sistema remoto de entrada sin llave (RKE)

Consulte *Declaración de frecuencia de radio* ⇨ *451*.

Si disminuye el rango de operación de la Entrada remota sin llave (RKE):

- Verifique la distancia. El transmisor podría estar muy alejado del vehículo.
- Verifique la ubicación. Otros vehículos u objetos podrían estar bloqueando la señal.
- Verifique la batería del transmisor. Consulte "Reemplazo de la batería" más adelante en esta sección.
- Si el transmisor continúa sin operar correctamente, consulte con su distribuidor, o con un técnico calificado para obtener servicio.

Funcionamiento del sistema de entrada sin llave a control remoto (RKE)

El sistema de Acceso sin llave permite la entrada al vehículo cuando el transmisor de Entrada

remota sin llave (RKE) se encuentra a 1 m (3 pies). Vea "Operación de acceso sin llave" a continuación.

Las funciones del transmisor de entrada remota sin llave (RKE) puede funcionar hasta 60 m (197 pies) de distancia del vehículo.

Otras condiciones pueden afectar el funcionamiento del transmisor. Consulte *Sistema remoto de entrada sin llave (RKE)* ⇨ *34*.

Mostrando Arranque Remoto, Sin Similar

: Oprima para cerrar los seguros de todas las puertas. Las luces direccionales pueden encender y/o la bocina puede sonar en la segunda presión para indicar el cerrado. Consulte *Personalización del vehículo* ⇨ *171*.

Si la puerta del conductor está abierta cuando se presiona y se activa la Prevención de bloqueo de puerta abierta, todas las puertas se bloquearán y después se desbloqueará inmediatamente la puerta del conductor. Consulte *Personalización del vehículo* ⇨ *171*. Si la puerta del pasajero está abierta al presionar , todas los seguros de las puertas se cierran.

Presionar puede también activar el sistema antirrobo. Consulte *Sistema de alarma de vehículo* ⇨ *55*.

: Oprima para desbloquear la puerta del conductor. Presione desbloquear nuevamente dentro de un rango de 5 segundos para abrir los seguros de todas las puertas. El transmisor RKE puede ser programado para desbloquear todas las puertas en la primera presión de botón. Ver *Personalización del vehículo* ⇨ *171*. Al desactivar de manera los seguros de las puertas de los vehículos durante la noche, las luces de niebla y de reversa se encenderán durante unos 20 segundos para iluminarle el trayecto hacia el vehículo. Los indicadores de las luces direccionales pueden parpadear para indicar el desbloqueo. Consulte *Personalización del vehículo* ⇨ *171*.

Presionar desactivará el sistema antirrobo. Consulte *Sistema de alarma de vehículo* ⇨ *55*.

Si está equipado, presione y sostenga para abrir de forma remota todas las ventanas, si está activado. Consulte *Personalización del vehículo* ⇨ *171*.

: Si está equipado, oprima y libere y entonces oprima inmediatamente sin soltar por al menos cuatro segundos para arrancar el vehículo desde el exterior del vehículo usando el

transmisor de entrada remota sin llave (RKE). Consulte *Arranque remoto del vehículo* ⇨ *41*.

: Presione u libere una vez para iniciar el localizador del vehículo. Las luces exteriores se encenderán y sonará el claxon tres veces.

Oprima y sostenga durante tres segundos para hacer sonar la alarma de pánico. El claxon suena y las direccionales parpadean durante 30 segundos o hasta que se oprima otra vez o se arranque el vehículo.

: Presione dos veces rápidamente para abrir o cerrar la puerta trasera.

Presione una vez para impedir que la puerta trasera se mueva.

Operación de acceso sin llave

Con el sistema de acceso sin llave, puede desbloquear y bloquear las puertas y el acceso a la puerta trasera sin retirar el transmisor RKE de su bolsillo, bolsa, portafolio, etc.

El transmisor RKE debe estar máximo a 1 m (3 pies) de la puerta trasera o puerta que se abrirá.

Acceso sin llave se puede programar para desbloquear todas las puertas al oprimir la primera vez el bloqueo/desbloqueo en la puerta del conductor. Consulte *Personalización del vehículo* ⇨ *171*.

Si está equipado con asientos con memoria, los transmisores RKE 1 y 2 se enlazan a las posiciones de asiento de memoria 1 o 2. Consulte *Asientos con memoria* ⇨ *71*.

Desbloqueo/bloqueo sin llave desde la Puerta del conductor

Cuando las puertas estén aseguradas y el transmisor de entrada sin llave esté dentro de 1 m (3 pies) de la manija de la puerta del conductor, presionar el botón de bloqueo/desbloqueo en la manija de la puerta del conductor desbloqueará la puerta del conductor. Si se presiona de nuevo el botón de bloqueo/desbloqueo dentro de cinco segundos, se desbloquearán todas las puertas de pasajeros.

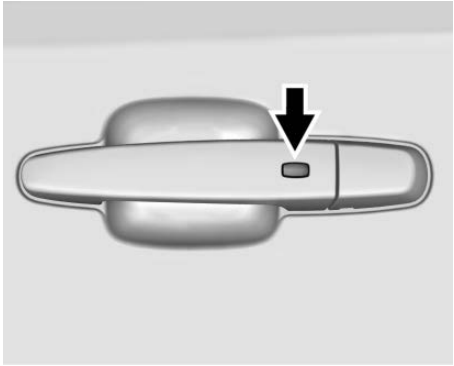

Se muestra el lado del conductor, lado del pasajero es similar

Presionar el botón de bloqueo/desbloqueo hará que todas las puertas se bloquee si ocurre cualquiera de lo siguiente:

- Si pasaron más de cinco segundos desde que se presionó por primera vez el botón de bloqueo/desbloqueo.

- Se usaron dos presiones del botón de bloqueo/desbloqueo para desbloquear todas las puertas.
- Se abrió cualquier puerta del vehículo y ahora todas las puertas están cerradas.

Desbloqueo/bloqueo sin llave de las puertas de pasajero

Cuando las puertas estén aseguradas y el transmisor de entrada sin llave esté dentro de 1 m (3 pies) de la manija de la puerta, presionar el botón de bloqueo/desbloqueo en esa manija de puerta desbloqueará todas las puertas. Presionar el botón de bloqueo/desbloqueo hará que todas las puertas se bloquee si ocurre cualquiera de lo siguiente:

- Se usó el botón de bloqueo/desbloqueo para desbloquear todas las puertas.
- Se abrió cualquier puerta del vehículo y ahora todas las puertas están cerradas.

Bloqueo pasivo

Si está equipado con sistema de acceso sin llave, este vehículo se bloqueará varios segundos después de cerrar todas las puertas, si el vehículo está apagado y al menos un transmisor RKE se ha retirado o no quede ningún transmisor en el interior.

Si otros dispositivos electrónicos interfieren con la señal del transmisor RKE, el vehículo podría no detectar el transmisor RKE dentro del vehículo. Si el bloqueo pasivo está habilitado, las puertas pueden bloquearse con el transmisor RKE dentro del vehículo. No deje el transmisor RKE en un vehículo abandonado.

Para personalizar los seguros de las puertas para que se bloqueen automáticamente al salir del vehículo, vea "Cierre, Apertura, Arranque Remoto" en *Personalización del vehículo ⇨ 171*.

Desactive temporalmente el de bloqueo pasivo

Desactive temporalmente la función de bloqueo oprimiendo sin soltar 🔓 en el interruptor interior de la puerta, con la puerta abierta durante al menos cuatro segundos, o hasta escuchar tres campanillas. Entonces la activación pasiva de los seguros de las puertas permanecerá inhabilitada hasta que se oprima 🔒 en la puerta interior o hasta que se arranque el vehículo.

Alerta del control remoto abandonado en el vehículo

Cuando el vehículo se apaga y se deja un transmisor RKE en el vehículo, el claxon emitirá un chirrido tres veces una vez que se cierren todas las puertas. Para activar o desactivar, consulte *Personalización del vehículo ⇨ 171*.

Alerta de Control remoto ya no está en el vehículo

Si el vehículo está encendido con una puerta abierta y después se cierran todas las puertas, el

vehículo revisará si hay transmisores RKE en el interior. Si no se detecta un transmisor RKE, el Centro de información del conductor (DIC) mostrará CONTROL REMOTO NO DETECTADO (No se detectó remoto) y el claxon sonará tres veces. Esto ocurre sólo una vez cada vez que el vehículo es conducido.

Apertura sin llave de la puerta trasera

Oprima la almohadilla táctil que está en la manija de la puerta trasera para abrir la puerta trasera si el transmisor de entrada sin llave (RKE) está dentro de 1 m (3 pies).

Llave de Acceso

Para acceder a un vehículo con una betería de transmisor agotada, consulte *Seguros de puertas* ⇨ *43*.

Programación de los transmisores para el vehículo

Solo funcionarán los transmisores RKE programados específicamente para cada vehículo. Si extravía o le roban su transmisor, deberá comprar un transmisor nuevo y pedir a su distribuidor que lo programe. Se puede volver a programar el vehículo para que los transmisores extraviados o robados ya no funcionen. Cada vehículo puede contar con hasta ochos transmisores programados para el mismo.

Programación con transmisores reconocidos

Se puede programar un transmisor nuevo al vehículo cuando hay dos transmisores reconocidos.

Para programar, el vehículo debe estar apagado y usted debe tener todos los transmisores, tanto los actualmente reconocidos como los nuevos.

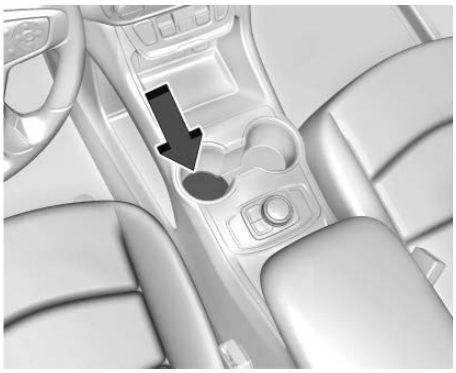

1. Coloque los dos transmisores reconocidos en el porta-vasos.
2. Retire la tapa del cilindro de bloqueo de llave en la manija de la puerta del conductor. Consulte *Seguros de puertas* ⇨ *43*. Inserte la llave del vehículo del nuevo transmisor en el cilindro del seguro de la llave en la manija de la puerta del conductor y gire la llave, en sentido contrario a las manecillas del reloj, a la posición de desbloqueo cinco veces dentro de los siguientes 10 segundos.

El DIC muestra LISTO PARA CONTROL REMOTO #2, 3, 4, ETC.

3. Retire los dos transmisores reconocidos del portavasos.
4. Coloque el nuevo transmisor en el portavasos.
5. Presione ENGINE START/STOP. Una vez que se haya aprendido el transmisor, la pantalla del DIC indicará que está lista para programar el siguiente transmisor.
6. Retire el transmisor del portavasos y oprima 🔓 o 🔒 en el transmisor RKE.

   Para programar transmisores adicionales, repita los Pasos 4-6.

   Cuando estén programados todos los transmisores adicionales, oprima sin soltar ENGINE START/STOP por 12 segundos para salir del modo de programación.
7. Coloque la llave en el transmisor.
8. Reemplace la tapa del cilindro de bloqueo de llave. Consulte *Seguros de puertas* ⇨ *43*.

Programación sin transmisores reconocidos

Si dos transmisores reconocidos actualmente no están disponibles, siga este procedimiento para programar hasta ocho transmisores. Esta función no está disponible en Canadá. Este procedimiento toma aproximadamente 30 segundos para completarse. El vehículo debe estar apagado y usted debe tener todos los transmisores que desee programar.

1. Retire la tapa del cilindro de bloqueo de llave en la manija de la puerta del conductor. Consulte *Seguros de puertas* ⇨ *43*. Inserte la llave del transmisor del vehículo en el cilindro del seguro de la llave en la manija de la puerta del conductor y gire la llave, en sentido contrario a las manecillas del reloj, a la posición de desbloqueo cinco veces dentro de los siguientes 10 segundos.

   El DIC muestra PROGRAMACIÓN DE CONTROL REMOTO PENDIENTE. POR FAVOR ESPERE.
2. Espere 10 minutos hasta que el DIC muestre PRESIONAR BOTÓN DE ARRANQUE DE MOTOR PARA PROGRAMAR y entonces presione ENGINE START/STOP.

   El DIC mostrará nuevamente PROGRAMACIÓN DE CONTROL REMOTO PENDIENTE, POR FAVOR ESPERE.
3. Repita el paso 2 dos veces adicionales. Después de la tercera vez, ya no trabajarán con el vehículo ninguno de los transmisores previamente conocidos. Se pueden aprender los restantes transmisores en los siguientes pasos.

La pantalla del DIC debería ahora mostrar LISTO PARA CONTROL REMOTO # 1.

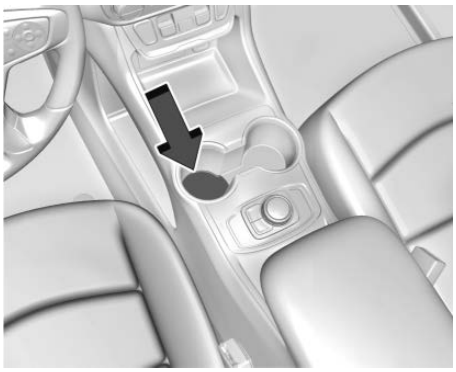

4. Coloque el nuevo transmisor en el portavasos.
5. Presione ENGINE START/STOP. Una vez que se haya aprendido el transmisor, la pantalla del DIC indicará que está lista para programar el siguiente transmisor.
6. Retire el transmisor del portavasos y oprima 🔓 o 🔒 en el transmisor RKE.

   Para programar transmisores adicionales, repita los Pasos 4-6.

   Cuando estén programados todos los transmisores adicionales, oprima sin soltar ENGINE START/STOP por 12 segundos para salir del modo de programación.
7. Coloque la llave en el transmisor.
8. Reemplace la tapa del cilindro de bloqueo de llave. Consulte *Seguros de puertas* ⇨ *43*.

Encendido del Vehículo con Batería Baja en el Transmisor

Cuando se arranca el vehículo, si la batería del transmisor es débil, el DIC puede mostrar CONTROL REMOTO NO DETECTADO o NO SE DETECTÓ CONTROL REMOTO. PONGA EL CONTROL EN COMPARTIMIENTO DEL TRANSMISOR. ARRANQUE SU VEHÍCULO.. El DIC también puede mostrar REEMPLAZAR BATERÍA EN LLAVE DE CONTROL REMOTO.

Para arrancar el vehículo:

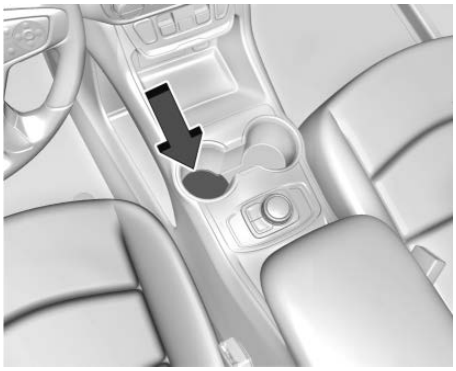

1. Coloque el transmisor en el portavasos.
2. Con el vehículo en P (estacionamiento) o N (Neutral), pise el pedal de freno y oprima ENGINE START/STOP.

   Cambie la batería del transmisor lo antes posible.

Reemplazo de la batería

Reemplace la batería en el transmisor pronto si el DIC muestra REEMPLAZAR BATERÍA EN LLAVE DE CONTROL REMOTO.

Precaución
No toque ningún circuito del transmisor al cambiar la batería. La estática de su cuerpo podría dañar el transmisor.

Para reemplazar la batería:

1. Presione el botón en el lado del transmisor RKE para extraer la llave. Nunca tire de la llave para sacarla sin oprimir el botón.

2. Inserte un objeto delgado y plano en el centro del transmisor para separar y retirar la cubierta posterior.

3. Levante la batería con un objeto plano.
4. Retire la batería.
5. Inserte la nueva batería, con el lado positivo hacia la tapa posterior. Sustituya la batería con una de nomenclatura CR2032 o equivalente.
6. Empuje junto el transmisor.

Arranque remoto del vehículo

Si esta equipado, esta función le permite arrancar el motor desde el exterior del vehículo.

: Este botón estará ubicado en el transmisor RKE si el vehículo tiene arranque remoto.

El sistema de control de clima usará los ajustes previos durante un arranque remoto. El desempañador trasero puede encenderse durante el arranque remoto dependiendo de las condiciones de ambiente frío. La luz del indicador de desempañador trasero no se enciende durante el arranque remoto.

Si está equipado con asientos delanteros con calefacción y ventilación, pueden encenderse durante un arranque remoto. Consulte *Asientos delanteros con calefacción y ventilación* ⇨ *74*.

Si está equipado con volante con calefacción, puede encenderse durante un arranque remoto. Consulte *Volante con calefacción* ⇨ *125*.

Las leyes en algunas comunidades locales puede restringir el uso de arrancadores remotos. Por ejemplo, algunas leyes requieren que la persona que utiliza el arranque remoto tenga el vehículo a la vista al utilizarlo. Revise las regulaciones locales para cualquier requerimiento.

No utilice la función arranque remoto si el vehículo está bajo de combustible. El combustible del vehículo podría agotarse.

Otras condiciones pueden afectar el funcionamiento del transmisor. Consulte *Sistema remoto de entrada sin llave (RKE)* ⇨ *34*.

Arranque del motor usando el arranque remoto

1. Oprima y libere 🔓 en el transmisor RKE.
2. Inmediatamente presione y sostenga ⟲ durante por lo menos cuatro segundos o hasta que las luces direccionales parpadeen. El parpadeo de la luces direccionales confirma la solicitud de que se recibió la solicitud para arrancar de forma remota el vehículo.

   La luces de estacionamiento se encenderán y permanecerán encendidas mientras el motor esté encendido. La puertas del vehículo permanecerán bloqueadas.
3. Encienda la ignición antes de conducir.

   El motor se apagará después de 15 minutos, a menos que se haya realizado una extensión de tiempo o que se encienda la ignición.

Prolongación del tiempo de operación del motor

Para una extensión de 15 minutos, después de 30 segundos repita los pasos 1 y 2 mientras el motor sigue encendido. El arranque remoto puede ser extendido una sola vez.

Cuando se extiende el arranque remoto, se agregarán los segundos 15 minutos.

Por ejemplo, si el motor ha estado encendido por 15 minutos, y se agregaron 15 minutos, el motor funcionará por 30 minutos en total.

Entre dos ciclos de ignición sólo se permite un máximo de dos arranques remotos o un arranque con una extensión.

La ignición debe encenderse y apagarse para volver a usar el arranque remoto.

Cancelación de un arranque remoto

Para apagar el motor:

- Oprima sin soltar hasta que las luces de estacionamiento se apaguen.
- Encienda las Intermitentes de advertencia de peligro.
- Active el encendido y después apáguelo.

Condiciones en las que no funcionará el arranque remoto

La característica de arranque remoto del vehículo no funcionará si:

- Un transmisor está dentro del vehículo.
- El cofre del vehículo no está cerrado.
- Están encendidas las Intermitentes de advertencia de peligro.
- Hay un desperfecto en el sistema de control de emisiones.
- La temperatura del liquido refrigerante del motor está muy elevada.
- La presión de aceite está baja.
- Ya se han usado dos arranques remotos del vehículo, o un arranque remoto con extensión.
- El vehículo no está en P (estacionamiento).

Arranque remoto listo

Si el vehículo no tiene la función de arranque remoto, puede tener sin embargo la función arranque remoto listo. Esta función permite que el distribuidor agregue la función de arranque remoto del vehículo del fabricante. Consulte a su distribuidor para agregar la función de arranque remoto al vehículo.

Seguros de puertas

⚠ Advertencia

Las puertas sin seguro pueden ser peligrosas.

(Continúa)

Advertencia (Continúa)

- Los pasajeros, y en especial los niños, pueden abrir las puertas fácilmente y caerse de un vehículo en movimiento. Las puertas pueden desbloquearse y abrirse con el vehículo en movimiento. La probabilidad de ser arrojado fuera del vehículo durante un impacto aumenta si las puertas no están con seguro. Por lo tanto, todos los pasajeros deben utilizar sus cinturones de seguridad correctamente y todas la puertas deberán estar cerradas mientras se esté manejando el vehículo.
- Los niños pequeños que se suben a un vehículo que no tiene las puertas cerradas con seguro podrían ser incapaces de salir del mismo. Los niños pueden

(Continúa)

Advertencia (Continúa)

verse expuestos a un calor extremo y sufrir lesiones permanentes o incluso fatales debido a la insolación. Siempre cerciórese de cerrar los seguros de las puertas del vehículo al alejarse del mismo.

- Los intrusos pueden entrar fácilmente a través de una puerta sin seguro cuando usted reduzca la velocidad o detenga el vehículo. Poner seguro a las puertas puede ayudarle a prevenir que esto suceda.

Para bloquear o desbloquear la puerta desde fuera del vehículo:

- Oprima 🔒 o 🔓 en el transmisor del sistema remoto de entrada sin llaves (RKE). Consulte *Funcionamiento del sistema de entrada sin llave a control remoto (RKE)* ⇨ *34*.
- Use la llave en la puerta del conductor. El cilindro de la llave está cubierto con una tapa.

Para bloquear o desbloquear la puerta desde el interior del vehículo:

- Presione 🔒 o 🔓 en el interruptor de bloqueo de puerta eléctrica.
- Oprima hacia abajo sobre una perilla de bloqueo de la puerta para bloquear la puerta.
- Jale la manija de la puerta una vez para desbloquear la puerta. Jale la manija de nuevo para desbloquearla.

Acceso Sin Llave

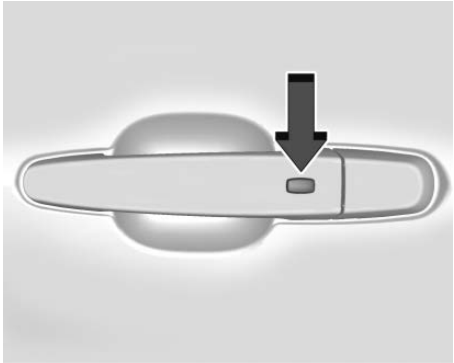

Si está equipado, el transmisor RKE debe estar dentro de 1 m (3 pies) de la puerta trasera o puerta que desea abrir. Presione el botón en la manija para abrir. Vea "Operación de acceso sin llave" en *Funcionamiento del sistema de entrada sin llave a control remoto (RKE)* ⇨ *34*.

Acceso de cilindro de bloqueo de llave de puerta de conductor (en caso de batería descargada)

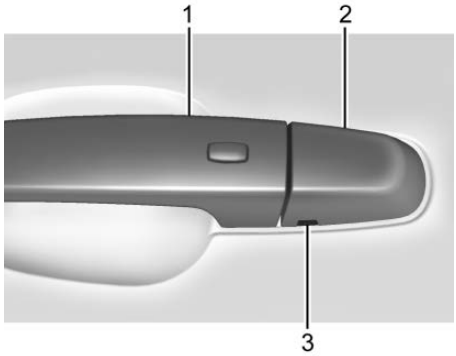

Para tener acceso al cilindro de bloqueo de la llave de la puerta del conductor:

1. Jale la manija de la puerta (1) a la posición abierta y manténgala abierta hasta que se complete la desinstalación de la tapa.
2. Inserte la llave en la ranura (3) en el fondo de la tapa (2) y levante la llave.
3. Mueva la tapa (2) hacia atrás y retírela.
4. Use la llave en el cilindro.

Para reemplazar la tapa:

1. Jale la manija de la puerta (1) a la posición abierta y manténgala abierta hasta que se complete la instalación de la tapa.

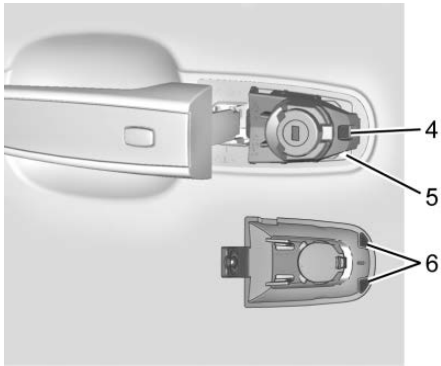

2. Inserte las dos lengüetas (6) en la parte trasera de la tapa entre el sello (5) y la base de metal (4).

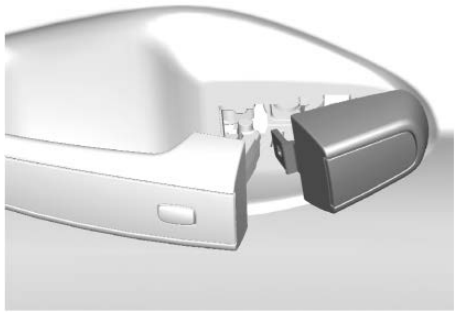

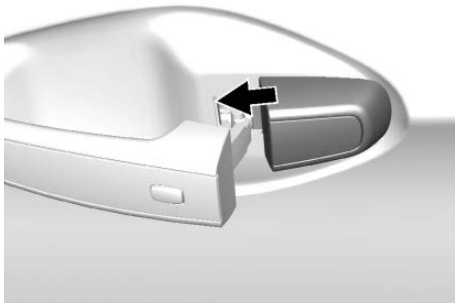

3. Deslice la tapa hacia el frente y presione el borde delantero para instalar la tapa en su lugar.

4. Suelte la manija de la puerta.
5. Revise que la tapa esté segura.

Seguros de giro libre

El cilindro del seguro de llave de la puerta gira libremente al usar una llave incorrecta o cuando la llave correcta no se inserta completamente. La función de giro libre de la cerradura de la puerta previene que la cerradura se abra de forma forzada. Para restablecer la cerradura, gírela a la posición vertical insertando completamente la llave correcta. Retire la llave e insértela nuevamente. Si esto no restablece la cerradura, gire la llave a la mitad dentro del cilindro y repita el procedimiento para restablecerla.

Seguros eléctricos de puertas

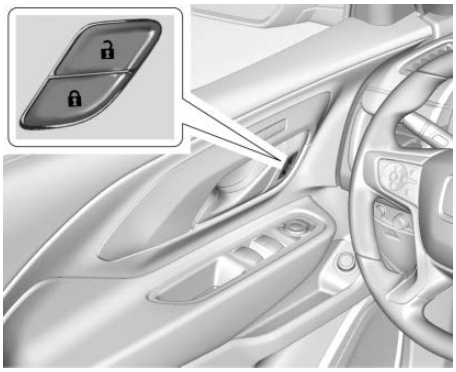

🔒 **:** Presione para cerrar los seguros de las puertas.

🔓 **:** Oprima para abrir los seguros de las puertas.

Bloqueo retardado

Esta función retrasa el bloqueo de las puertas hasta cinco segundos después de que se hayan cerrado todas las puertas.

El cierre demorado sólo puede activarse cuando se haya apagado la función de Prevención de bloqueo de puertas abiertas.

Cuando se presiona 🔒 en el interruptor del seguro de la puerta eléctrica, mientras la puerta está abierta, sonará tres veces una campanilla indicando que el cierre demorado está activo.

Las puertas se bloquean automáticamente cinco segundos después de haberse cerrado todas las puertas. Si se vuelve a abrir una puerta antes del transcurso de cinco segundos, se reajustará el tiempo nuevamente a cinco segundos una vez que estén cerradas todas las puertas.

Oprima 🔒 en el interruptor de los seguros nuevamente o presione 🔒 en el transmisor RKE para ignorar esta función y bloquear las puertas.

Se puede programar bloqueo demorado. Consulte *Personalización del vehículo* ⇨ *171*.

Seguros automáticos de puertas

Las puertas se bloquearán automáticamente cuando todas las puertas se cierren, el encendido esté activado, y el vehículo es cambiado a P (Park).

Si se desbloquea una puerta del vehículo y después se abre y se cierra, las puertas se bloquean cuando su pie se retira del freno o la velocidad del vehículo se vuelve mayor a 13 km/h (8 mph).

Para abrir los seguros de las puertas:

- Presione 🔒 en el interruptor de bloqueo de puerta eléctrica.
- Cambie a P (estacionamiento).

El bloqueo automático de las puertas no puede deshabilitarse. El desbloqueo automático de puertas se puede programar. Consulte *Personalización del vehículo* ⇨ *171*.

Protección de bloqueo

Si la ignición está encendida o en ACC/ACCESSORY (accesorios) y el interruptor de bloqueo de las puertas eléctricas se presiona con la puerta del conductor abierta, todas las puertas se bloquearán y únicamente la puerta de conductor se desbloqueará.

Si el vehículo está apagado y se solicita el bloqueo mientras la puerta está abierta, cuando se cierren todas las puertas el vehículo revisará los transmisores RKE en el interior. Si se detecta un transmisor RKE y el número de transmisores RKE en el interior no se ha reducido, la puerta del conductor se desbloqueará y el claxon pitará tres veces..

La Protección de bloqueo se puede anular manualmente manteniendo presionado 🔓 en el interruptor de bloqueo de puerta eléctrica.

Protección de bloqueo de puerta abierta

Si la Protección bloqueo de puerta abierta está activada y el vehículo está apagado, la puerta del conductor está abierta, y se solicita el bloqueo, todas las puertas se bloquearán y la puerta del conductor permanecerá abierta. Presione el botón de nuevo para bloquear la puerta del conductor. La función de Protección de bloqueo de puerta abierta se puede activar o desactivar. Consulte *Personalización del vehículo* ⇨ *171*.

Seguros de puertas

Las cerraduras de seguridad de la puerta trasera impiden que los pasajeros abran las puertas traseras desde el interior del vehículo.

Seguros de puertas para niños manuales

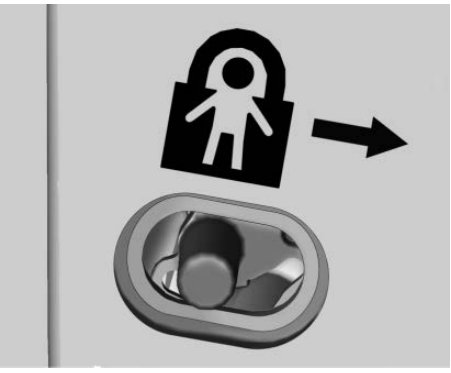

Si están equipados, los seguros de puertas para niños están en el borde interior de las puertas traseras. Para usar el seguro para niños:

1. Mueva la palanca hacia abajo a la posición de poner seguro.
2. Cierre la puerta.
3. Haga lo mismo para la otra puerta trasera.

Para abrir una puerta cuando el seguro para niños está activado:

1. Desbloquee la puerta activando la manija interior, presionando el interruptor de seguros eléctricos o utilizando el transmisor de entrada remota sin llave (RKE).
2. Abra la puerta desde afuera.

Cuando el seguro de puertas para niños está habilitado, los adultos y niños mayores no podrán abrir la puerta trasera desde el interior. Cancele los seguros de puertas para niños para permitir que las puertas se abran desde el interior.

Para cancelar el seguro para niños:

1. Desbloquee la puerta y ábrala desde afuera.
2. Mueva la palanca hacia arriba a unlock (desbloqueo). Haga lo mismo para la otra puerta.

Puertas

Puerta trasera

⚠ Advertencia

Los gases del escape pueden entrar al vehículo si éste se conduce con la puerta trasera, o la cajuela/escotilla abiertos, o con objetos que pasen a través del sello entre la carrocería y cajuela o escotilla o la puerta trasera. Los gases de escape del motor contienen monóxido de carbono (CO) que no puede verse ni olerse. Puede causar pérdida de conciencia o incluso la muerte.

Si necesita conducir el vehículo con la puerta trasera, o cajuela/escotilla abiertos:

- Cierre todas las ventanas.

(Continúa)

Advertencia (Continúa)

- Abra completamente las salidas de aire en o debajo del panel de instrumentos.
- Ajuste el sistema de control de clima en una modalidad que haga circular sólo aire exterior, y ajuste el ventilador a la máxima la velocidad. Consulte “Sistemas de control de clima” en el índice.
- Si el vehículo está equipado con panel trasero eléctrico, desactive la función de la puerta trasera eléctrica.

Consulte *Emisiones del motor* ⇨ *233*.

Precaución

Para evitar daños a la puerta levadiza o al cristal de la puerta levadiza, asegúrese que el área

(Continúa)

Precaución (Continúa)

arriba y detrás de la puerta levadiza esté libre antes de abrirla.

Puerta trasera manual

Para desbloquear la puerta trasera, presione 🔓 en el interruptor de bloqueo de puerta eléctrica o presione 🔓 dos veces en el transmisor de acceso remoto sin llave (RKE) dentro de cinco segundos. Consulte *Funcionamiento del sistema de entrada sin llave a control remoto (RKE)* ⇨ *34*.

Para abrir la puerta trasera, presione la almohadilla táctil en la parte inferior de la puerta trasera y levántela.

Use la manija para bajar y cerrar la puerta trasera. No oprima la almohadilla de contacto mientras cierra la puerta trasera. Esto puede hacer que la puerta trasera se desbloquee.

Si está equipado con Acceso Sin Llave, la puerta trasera puede abrirse cuando se encuentra bloqueada si el transmisor RKE se

encuentra a menos de 1 m (3 pies) del teclado táctil. Consulte *Funcionamiento del sistema de entrada sin llave a control remoto (RKE)* ⇨ *34*.

La puerta trasera cuenta con un pestillo eléctrico. Si la batería está desconectada o tiene un bajo voltaje, la puerta trasera no se abrirá. La puerta trasera reanudará su operación cuando la batería se vuelva a conectar o a cargar.

Siempre cierre la puerta trasera antes de conducir el vehículo.

Operación de la puerta trasera eléctrica

⚠ Advertencia

Usted y otras personas podrían sufrir lesiones si se atraviesan en el recorrido de la puerta trasera eléctrica. Al abrir o cerrar la puerta trasera, cerciórese de que no haya nadie en el recorrido de la misma.

Precaución

Para evitar daños a la puerta levadiza o al cristal de la puerta levadiza, asegúrese que el área arriba y detrás de la puerta levadiza esté libre antes de abrirla.

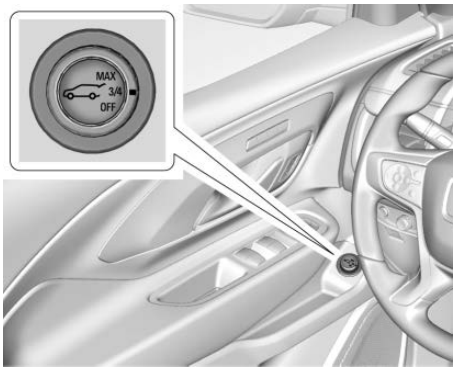

Si está equipado con puerta trasera eléctrica, el interruptor por lo general se encuentra en la puerta del conductor. El interruptor también puede estar en la consola superior. El vehículo debe estar en P (estacionamiento). Las luces traseras parpadean cuando la puerta trasera eléctrica está en movimiento.

Los modos son:

- MAX: Abre a la altura máxima.
- 3/4: Abre a una altura reducida que se puede establecer a partir de 3/4 para abrir completamente. Úsese para evitar que la puerta trasera se abra hacia alguna obstrucción elevada, como una puerta de cochera o alguna carga que esté montada sobre el techo. La puerta trasera se puede abrir completamente en forma manual.
- OFF: Únicamente abre de manera manual.

Para poder abrir o cerrar la puerta trasera, seleccione el modo MAX o 3/4.

- Presione dos veces rápidamente en el transmisor RKE hasta que se mueva la puerta trasera.

- Presione en la puerta del conductor. La puerta del conductor debe estar desbloqueada o bloqueada sin la seguridad armada.
- Presione la almohadilla táctil en la parte inferior de la puerta trasera después de desbloquear todas las puertas. Si está equipado con Acceso Sin Llave, un vehículo bloqueado puede abrirse si el transmisor RKE se encuentra a menos de 1 m (3 pies) de la almohadilla táctil.

- Oprima en el fondo de la puerta trasera enseguida del asa para cerrar.

Presione cualquier botón de la puerta trasera, la almohadilla táctil, o en el transmisor RKE mientras la puerta trasera esté en movimiento para detenerla. Presionar cualquier botón de la puerta trasera o presionar dos veces rápidamente en el transmisor RKE de nuevo reinicia la operación en dirección inversa. Presionar la almohadilla táctil en la manija de la puerta trasera reiniciará el movimiento, pero sólo en la dirección de abertura.

Precaución
Forzar manualmente la puerta trasera para abrir o cerrar durante un ciclo eléctrico puede dañar el vehículo. Deje que el ciclo eléctrico se complete.

La puerta trasera eléctrica puede desactivarse temporalmente bajo temperaturas extremadamente bajas o después de repetidos ciclos de encendido en un período corto de tiempo. Si esto ocurre, la puerta trasera puede operarse en forma manual.

Si el vehículo se sale de la posición P (estacionamiento) mientras la función eléctrica está en curso, la puerta trasera continuará hasta concluir su ciclo. Si el vehículo se acelera antes de que la puerta trasera haya completado el movimiento, la puerta trasera se puede detener o invertir la dirección. Revise si hay mensajes del Centro de información del conductor (DIC) y asegúrese de que la puerta trasera está cerrada y trabada antes de conducir.

Detección de falla en Puerta trasera

Si la puerta trasera eléctrica se cierra automáticamente después de un ciclo de abertura eléctrico, indica que el sistema reacciona al peso de exceso en la puerta trasera o una

posible falla del puntal de soporte. Sonará una campanilla repetitiva mientras la función de detección de cierre de la puerta trasera está en operación. Retire cualquier peso en exceso. Si la puerta trasera continúa cerrándose automáticamente después de abrirse, visite a su distribuidor para servicio antes de usar la puerta trasera eléctrica.

Interferir con el movimiento de la puerta trasera eléctrica o cerrar manualmente la puerta trasera demasiado rápido después de la abertura eléctrica puede parecer una falla del puntal de soporte. Esto podría activar la función de detección de caída de la puerta trasera. Permita que la puerta trasera complete su operación y espere unos cuantos segundos antes de cerrar manualmente la puerta trasera.

Funciones de detección de obstáculos

Si la puerta trasera encuentra un obstáculo durante un ciclo de apertura o cierre, la puerta trasera automáticamente invertirá la dirección y se moverá una corta distancia lejos del obstáculo. Después de retirar la obstrucción, la operación de la puerta trasera eléctrica puede volver a utilizarse. Si la puerta trasera eléctrica encuentra múltiples obstáculos en el mismo ciclo eléctrico, la función eléctrica se desactivará. Después de quitar los obstáculos, cierre manualmente la puerta trasera lo que permitirá reanudar las funciones normales de operación eléctrica.

Si el vehículo está bloqueado mientras que la puerta trasera se está cerrando, y se encuentra un obstáculo que impida que la puerta trasera se cierre completamente, la bocina sonará una alerta de que la puerta trasera no cerró.

Los sensores de atrapamiento están en los bordes laterales de la puerta trasera. Si un objeto queda atrapado entre el panel trasero y el vehículo y oprime un sensor, la puerta trasera invertirá la dirección y se abrirá totalmente. La puerta trasera permanecerá abierta hasta que se active nuevamente o se cierre manualmente.

Ajustar el Modo 3/4

Para cambiar la posición, la puerta trasera se detiene al abrir:

1. Seleccione el modo MAX o 3/4 y abra eléctricamente la puerta trasera.
2. Detenga el movimiento de la puerta trasera a la altura deseada oprimiendo cualquier interruptor de la puerta trasera. Manualmente ajuste la posición de la puerta trasera, si se necesita.
3. Presione y sostenga junto al asa en la parte inferior de la puerta trasera hasta que las

luces intermitentes parpadeen y suene un bip. Esto indica que el ajuste se ha registrado.

La puerta trasera no se puede establecer por debajo de una altura mínima programable. Si no hay un destello de luz o sonido, entonces el ajuste de la altura puede ser demasiado bajo.

Operación manual

Seleccione OFF para operar manualmente la puerta trasera.

Precaución
Intentar mover la puerta trasera demasiado rápido y con fuerza excesiva puede dar lugar a daños al vehículo.

Opere la puerta trasera manualmente con un movimiento suave y velocidad moderada.
El sistema incluye una función que limita la velocidad de cierre manual para proteger los componentes.

Para abrir la puerta trasera, presione 🔓 en el interruptor de bloqueo de puerta eléctrica o presione 🔓 en el transmisor RKE dos veces para abrir todas las puertas. Oprima la almohadilla táctil en el lado inferior de la manija de la puerta trasera y levántela.

Use la manija para bajar y cerrar la puerta trasera. No oprima la almohadilla de contacto mientras cierra la puerta trasera. Esto hará que la puerta trasera esté desenganchada.

La puerta trasera puede abrirse cuando está bloqueada si el transmisor RKE se encuentra a menos de 1 m (3 pies) del teclado táctil. Consulte *Funcionamiento del sistema de entrada sin llave a control remoto (RKE)* ⇨ *34*.

La puerta trasera cuenta con un pestillo eléctrico. Si la batería está desconectada o tiene un bajo voltaje, la puerta trasera no se abrirá. La puerta trasera reanudará su operación cuando la batería se vuelva a conectar o a cargar.

Operación a manos libres.

La puerta trasera se puede operar con un movimiento de patada debajo de la defensa trasera entre el tubo de escape izquierdo y la matrícula.

El transmisor RKE debe estar dentro de 1 m (3 pies) de la defensa trasera para operar la puerta trasera eléctrica manos libres.

La función manos libres no funcionará cuando la puerta trasera esté en movimiento. Para detener la

puerta trasera mientras está en movimiento, utilice uno de los botones de la puerta trasera.

La función manos libres se puede personalizar. Consulte *Personalización del vehículo* ⇨ *171*. Elija una de las siguientes opciones:

Encendido-Abrir y Cerrar : El movimiento de puntapié se activa tanto para abrir como para cerrar la puerta trasera.

Encendido-Abrir solamente : El movimiento de puntapié se activa únicamente para abrir la puerta trasera.

Off (Apagado) : La función está deshabilitada.

Longitud de la Zona de puntapié

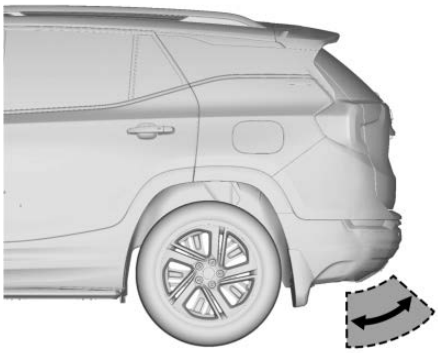

Movimiento de patada

Precaución
Intentar mover la puerta trasera demasiado rápido y con fuerza excesiva puede dar lugar a daños al vehículo.

Para operar, realice un movimiento de patada con su pie de forma recta en un movimiento rápido debajo de la defensa trasera entre el tubo de escape izquierdo y la matrícula, después retírelo.

Precaución

La salpicadura de agua puede hacer que se abra la puerta. Mantenga el transmisor RKE lejos del área de detección trasera o desactive el modo de puerta trasera en OFF al limpiar o trabajar cerca de la defensa trasera para evitar la apertura accidental.

- No recorra su pie de lado a lado.
- No mantenga su pie debajo de la defensa, la puerta trasera no se activará.
- No toque la puerta trasera hasta que se haya detenido.
- Esta función se puede desactivar temporalmente bajo algunas condiciones. Si la puerta trasera no responde a la patada, abra o cierre la puerta trasera por otro método o arranque el vehículo. La función se volverá a activar.

Al cerrar la puerta trasera usando esta función, habrá un ligero retraso. Las luces traseras parpadearán y sonará una campanilla. Aléjese de la puerta trasera antes de que comience a moverse.

Seguridad del vehículo

El vehículo tiene características anti-robo; sin embargo, el vehículo no se hace imposible de robar.

Sistema de alarma de vehículo

Este vehículo cuenta con un sistema de alarma antirrobo.

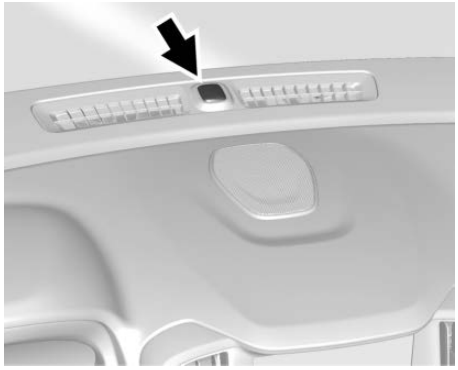

La luz indicadora, en el tablero de instrumentos, cerca del parabrisas, indica la condición del sistema:

Off (apagado) : El sistema de alarma está desactivado.

En sólido : El vehículo se asegura durante la demora para armar el sistema.

Parpadeo rápido : El vehículo no está asegurado. Una puerta, el cofre, o la puerta trasera están abiertos.

Parpadeo lento : El sistema de alarma está activado.

Activación del sistema de alarma

1. Apague el vehículo.
2. Cierre el vehículo usando uno de estos dos métodos:
   - Usando el transmisor RKE.
   - Con una puerta abierta, presione el interior 🔒.
3. Después de 30 segundos, se activará el sistema de alarma, y el indicador empezará a parpadear lentamente, lo cual indica que el sistema de alarma está en funcionamiento.

   Presionando 🔒 en el transmisor de RKE por segunda vez anula la demora de 30 segundos y arma de inmediato el sistema de alarma.

El sistema de alarma del vehículo no se armará si los seguros de las puertas se activan con la llave.

Si la puerta del conductor se abre sin desbloquearla primero con el transmisor RKE, sonará el claxon y las luces parpadearán para indicar el estado de pre alarma. Si no se arranca el vehículo o no se desbloquean las puertas presionando 🔓 en el transmisor RKE durante la pre alarma de 10 segundos, se activará la alarma.

Si se abre alguna puerta, el cofre o la puerta trasera sin desactivar primero el sistema, las direccionales parpadearán y el claxon sonará durante unos 30 segundos. Entonces el sistema de alarma se activará nuevamente para monitorear el siguiente evento no autorizado.

Desactivación del sistema de alarma

Para desactivar el sistema de alarma o apagar la alarma si se ha activado:

- Oprima 🔓 en el transmisor RKE.
- Arranque el vehículo.

Para evitar disparar la alarma por accidente:

- Active los seguros del vehículo después de que todos los ocupantes hayan salido y todas las puertas estén cerradas.
- Siempre abra los seguros de la puerta utilizando el transmisor RKE.

Desbloquear la puerta del conductor con la llave no desbloqueará el sistema ni apagará la alarma.

Cómo detectar una condición de manipulación no autorizada

Si presiona en el transmisor RKE y el claxon suena y las luces parpadean tres veces, significa que ocurrió una alarma mientras estuvo armado el sistema de alarma.

Si la alarma se ha activado, aparecerá un mensaje en el Centro de información del conductor (DIC).

Inmovilizador

Consulte *Declaración de frecuencia de radio* ⇨ *451*.

Funcionamiento del inmovilizador

Este vehículo cuenta con un sistema pasivo antirrobo.

Este sistema no necesita activarse o desactivarse manualmente.

El vehículo queda inmovilizado automáticamente cuando el transmisor sale del vehículo.

El sistema de inmovilización se desactiva cuando se enciende la ignición o está en ACC/ACCESSORY (Accesorios) y en el vehículo se encuentra un transmisor de Entrada remota sin llave (RKE) válido.

La luz de seguridad, del grupo de instrumentos, se enciende si existe un problema con la activación o desactivación del sistema anti-robo.

El sistema cuenta con uno o más transmisores RKE que coinciden con una unidad de control de inmovilización en su vehículo. Solamente un transmisor RKE de coincidencia correcta encenderá el vehículo. Si alguna vez se daña el transmisor, no podrá encender su vehículo.

Al intentar arrancar el vehículo, la luz de seguridad puede encenderse brevemente al girar la llave de encendido.

Si el motor no arranca y la luz de seguridad permanece encendida, hay un problema con el sistema. Apague el interruptor de encendido e inténtelo de nuevo.

Si la ignición no cambia de apagado a encendido o ACC/ACCESSORY (accesorios), y el transmisor RKE parece no tener daños, pruebe con otro transmisor. O bien, puede intentarlo colocando el transmisor en el portavasos en la consola central.

Si el modo de ignición no cambia con el otro transmisor o con el transmisor en el portavasos, su vehículo necesita servicio.
Si cambia la modalidad de encendido es probable que el primer transmisor tenga una falla. Acuda a su distribuidor, quien podrá dar servicio al sistema antirrobo y programar un nuevo transmisor RKE para el vehículo.

Es posible que el sistema inmovilizador detecte transmisores RKE nuevos o de repuesto. Se pueden programar hasta ocho transmisores para el vehículo. Para programar transmisores adicionales, vea "Programación de transmisores para el vehículo" bajo *Funcionamiento del sistema de entrada sin llave a control remoto (RKE)* ⇨ *34*.

No deje el transmisor u otros dispositivos que desactiven o desarmen el sistema antirrobo dentro el vehículo.

Espejos exteriores

Espejos convexos

⚠ Advertencia

Un espejo convexo puede hacer que las cosas, como otros vehículos, aparezcan como más lejanas de lo que realmente están. Si usted se cambia de manera muy abrupta hacia el carril derecho, podría golpear un vehículo a su derecha. Verifique con el espejo retrovisor o mire brevemente por encima de su hombro antes cambiar de carril.

El espejo del lado del pasajero es un espejo convexo. La superficie de un espejo convexo es curvada para abarcar más visión desde el asiento del conductor.

Espejos eléctricos

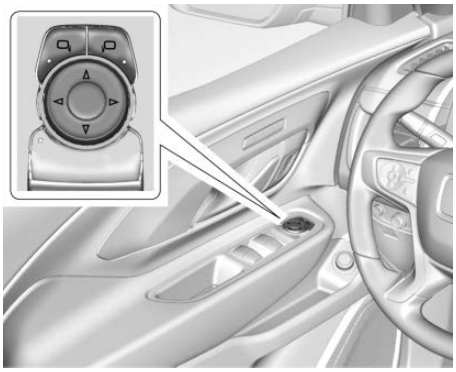

Para ajustar los espejos:

1. Oprima ⊡ o ⊡ para seleccionar el espejo del conductor o del pasajero.
2. Oprima las flechas del cojinete de control para mover cada espejo en la dirección deseada.

Espejos plegables

Espejos plegables manuales

Los espejos pueden plegarse hacia dentro hacia el vehículo para evitar daños al pasar por un lavador de autos automático. Empuje el espejo hacia afuera para regresarlo a la posición original.

Espejos con memoria

El vehículo puede contar con espejos con memoria. Consulte *Asientos con memoria* ⇨ *71*.

Alerta de cambio de carril (LCA)

El vehículo puede tener LCA. Vea *Alerta de cambio de carril (LCA)* ⇨ *291*.

Espejos con calefacción

Si están equipados, los espejos exteriores con calefacción se encienden al encender el desempañador de la ventana trasera, y ayudan a despejar la niebla o escarcha de la superficie de los espejos.

REAR **:** Este botón se encuentra en el panel de control del clima.

Consulte "Desempañador de la ventana trasera" bajo *Sistema de climatización automática dual* ⇨ *193*.

Espejo exterior de atenuación automática

El vehículo tiene un espejo exterior con atenuación automática en el lado del conductor. El espejo se ajustará para el destello de los faros delanteros que vienen detrás.

Inclinación auto espejos en marcha atrás

Si está equipado con asientos con memoria, el espejo del lado del pasajero o del conductor se inclina a una posición preseleccionada cuando el vehículo está en R (reversa), si está equipado. Esto permite ver la acera cuando se estaciona en paralelo.

El(los) espejo(s) vuelve(n) a la posición original cuando:

- El vehículo se desplaza desde R (Reversa), o permanece en R (Reversa) durante unos 30 segundos.
- El encendido se apaga.
- El vehículo es conducido en R (Reversa) por encima de una velocidad establecida.

Para activar o desactivar esta función, consulte *Personalización del vehículo* ⇨ *171*.

Espejos interiores

Espejo retrovisores interiores

Ajuste el espejo retrovisor para obtener una vista despejada del área detrás del vehículo.

No rocíe limpiador de cristales directamente sobre el espejo. Use una toalla suave humedecida con agua.

Espejo retrovisor manual

Presione la pestaña hacia delante para uso diurno y jálela hacia atrás para uso nocturno, para evitar destellos de los faros del vehículo que va atrás.

Espejo retrovisor de atenuación automática

Si está equipada, la atenuación automática reduce el resplandor de los faros que vienen desde de la parte trasera. La función de atenuación se enciende al arrancar el vehículo.

Ventanas

⚠ Advertencia

Nunca deje a un niño, adulto minusválido o mascota solo en un vehículo, especialmente con las ventanas cerrados en clima tibio o cálido. Pueden verse expuestos al calor extremo y sufrir lesiones permanentes o incluso fatales debido a la insolación.

La aerodinámica del vehículo está diseñada para mejorar el rendimiento del combustible. Esto puede producir un sonido de pulsación cuando alguna de las dos ventanas traseras esté abierta y las delanteras estén cerradas. Para reducir el sonido, abra una ventana delantera o el quemacocos, si está equipado.

Ventanillas eléctricas

⚠ Advertencia

Los niños podrían sufrir lesiones graves o la muerte si quedan atrapados en el camino de una ventana que se está cerrando. Nunca deje el transmisor de Entrada remota sin llave (RKE) en un vehículo con niños. Cuando haya niños en el asiento trasero, utilice el interruptor del bloqueo de ventanillas para evitar la operación de las ventanillas. Consulte *Llaves* ⇨ *33*.

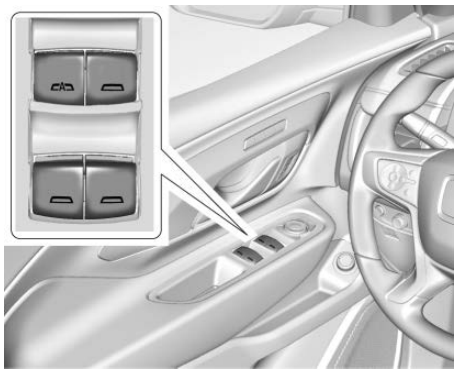

Las ventanas eléctricas funcionan cuando la ignición está en encendida, en ACC/ACCESSORY (Accesorios), o en Energía retenida para los accesorios (RAP). Consulte *Energía retenida para los accesorios (RAP)* ⇨ *228*.

Con el interruptor de la ventana, presione para abrir o jale para cerrar la ventana.

Las ventanas se pueden desactivar temporalmente si se utilizan varias veces en un tiempo corto.

Bloqueo de las ventanas

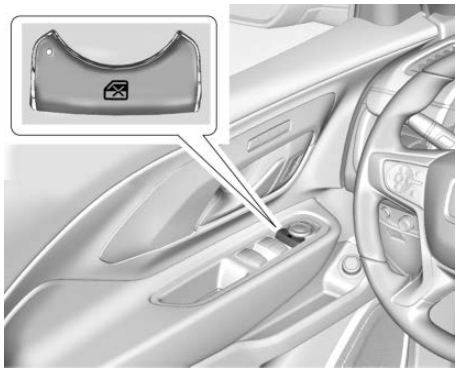

Esta función impide que los interruptores de las ventanas de la puerta trasera del pasajero funcionen.

Oprima para activar la función de bloqueo de la ventana trasera. La luz indicadora se enciende al activarse.

Oprima nuevamente para desactivar.

Movimiento rápido de ventana

Todas las ventanas se pueden abrir sin sostener el interruptor de la ventana. Presione el interruptor hacia abajo completamente y libere rápidamente para abrir la ventana de forma automática.

Si está equipado, jale el interruptor de la ventana completamente hacia arriba y libere rápidamente para cerrar la ventana de forma automática.

Presione o jale brevemente el interruptor de la ventana en la misma dirección para detener el movimiento automático de esa ventana.

Sistema de reversa automática de ventana

La función de cierre automático invertirá el movimiento de la ventana si entra en contacto con un objeto. El frío o hielo extremos podrían causar la inversión automática de la ventana. La ventana funcionará con normalidad después de retirar el objeto o condición.

Anulación de Sistema de inversión automática

⚠ Advertencia

Si la anulación del sistema de inversión automática está activo, la ventana no se invertirá automáticamente. Usted, u otras personas podrían sufrir lesiones y la ventana podría dañarse. Antes de usar la anulación del sistema de inversión automática, asegúrese que no haya personas u obstrucciones en el recorrido de la ventana.

Cuando el motor esté encendido, anule el sistema de inversión automática jalando y sosteniendo el interruptor de la ventana si las condiciones evitan que cierre.

Programación de las ventanas eléctricas

Puede ser necesario programar si la batería del vehículo se ha desconectado o descargado. Si la ventana no se cierra automáticamente, programe cada ventana de cierre automático:

1. Cierre todas las puertas.
2. Gire la ignición a encendido o ACC/ACCESSORY (accesorios).
3. Abra parcialmente la ventana a programar. Después ciérrela y continúe jalando el interruptor brevemente después que la ventana se haya cerrado completamente.
4. Abra la ventana y continúe presionando el interruptor brevemente después de que se haya abierto la ventana completamente.

Operación remota de las ventanas

Si está equipado, esta función permite que todas las ventanas se abran de forma remota.

Si se habilita en la personalización del vehículo, mantenga presionado 🔓 en el transmisor RKE. Consulte *Personalización del vehículo* ⇨ *171*.

Viseras

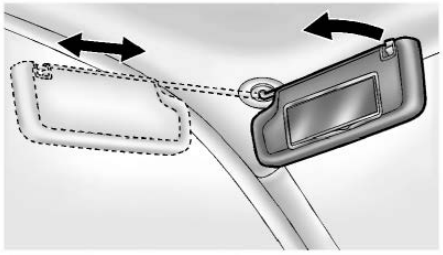

Tire de la visera hacia abajo para bloquear el resplandor. Desconecte la visera del montaje central para pivotarla a la ventana lateral y, si está equipado, para extenderla a lo largo de la varilla.

Techo

Quemacocos

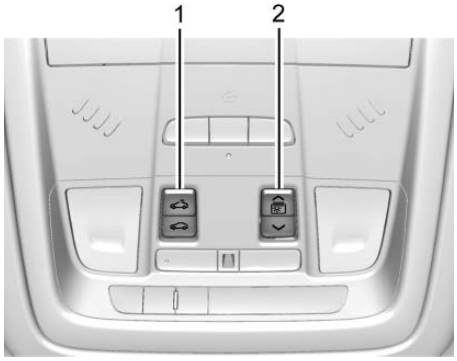

1. Interruptor del quemacocos
2. Interruptor del parasol

Si está equipado, el quemacocos sólo funciona cuando la ignición se encuentra encendida o en ACC/ACCESSORY (accesorios), o cuando la Energía retenida para los accesorios (RAP) está activa. Vea *Posiciones del encendido* ⇨ *220* y *Energía retenida para los accesorios (RAP)* ⇨ *228*.

Interruptor del quemacocos

Apertura rápida/cierre rápido : Para abrir rápidamente el quemacocos, oprima y suelte (1). Presione y libere (1) nuevamente en cualquier momento para detener el movimiento. Para cerrar rápidamente el quemacocos, oprima y suelte (1). Presione y libere (1) en cualquier momento para detener el movimiento.

Abrir/Cerrar (Modo manual) : Para abrir el quemacocos, oprima sin soltar (1) hasta que el quemacocos alcance la posición que desee. Para cerrar el quemacocos, oprima y sostenga (1).

Paro de comodidad : El quemacocos tiene una función de paro de comodidad que evita que el quemacocos se abra completamente. Presione y libere la parte trasera de para mover el quemacocos a la posición de tope de comodidad parcialmente abierta.

Presionar la parte trasera de de nuevo abrirá el quemacocos completamente. Si la visera no está completamente abierta cuando se presione la función de paro de comodidad la segunda vez, la visera se abrirá completamente.

Ventilación : Desde la posición cerrada, presione y libere (1) para ventilar el quemacocos. Presione y libere (1) para cerrar la ventilación.

Interruptor del parasol

Apertura rápida/Cierre rápido : Para abrir rápidamente la visera, presione y suelte (2). Presione y libere (2) nuevamente en cualquier momento para detener el movimiento. Para cerrar rápidamente la visera, presione y suelte (2). Presione y libere (2) en cualquier momento para detener el movimiento.

Abrir/Cerrar (Modo manual) : Para abrir el parasol, oprima sin soltar (2) hasta que el parasol alcance la posición que desee. Para cerrar la visera, presione y sostenga (2).

Cuando el techo corredizo está abierto, se eleva automáticamente un deflector de aire. El deflector de aire se retrae cuando se cierra el techo corredizo.

El techo corredizo no puede abrirse o cerrarse si el vehículo tiene una falla eléctrica.

Sistema de reversa automática

El quemacocos tiene un sistema de reversa automática que solo está activo cuando el quemacocos se opera en modo de cierre rápido.

Si se encuentra un objeto en la trayectoria del cierre rápido, el sistema de reversa detectará un objeto, se detendrá, y abrirá el quemacocos nuevamente.

Si las heladas u otras condiciones impiden el cierre, anule la función cerrando el quemacocos en modo manual. Para detener movimiento, suelte el interruptor.

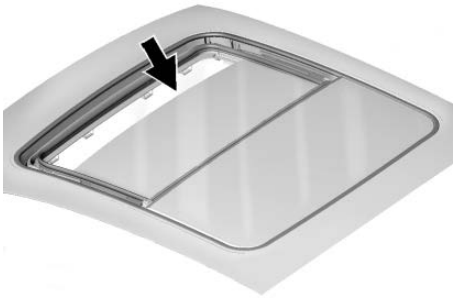

La tierra y la basura se pueden acumular en el sello del quemacocos o en los carriles. Esto podría causar problemas con la operación del techo corredizo o ruido. Podría taponar también el sistema de drenaje de agua. Periódicamente abra el quemacocos y retire cualquier obstáculo o basura suelta. Limpie el sello del quemacocos y el área de sellado del techo utilizando un trapo limpio, jabón suave y agua. No retire la grasa del quemacocos.

Si se ve agua goteando hacia el sistema de drenaje, es normal.

Asientos y sistemas de sujeción

Cabeceras
Cabeceras 66

Asientos delanteros
Ajuste del asiento 68
Ajuste de los asientos eléctricos 69
Ajuste del soporte lumbar 69
Respaldos reclinables 69
Asientos con memoria 71
Asientos delanteros con calefacción y ventilación 74
Doblar el respaldo del asiento 76

Asientos Traseros
Asientos Traseros 77
Asientos traseros con calefacción 80

Cinturones de seguridad
Cinturones de seguridad 81
Cómo usar correctamente los cinturones de seguridad 82
Cinturón de seguridad de tres puntos 84
Uso del cinturón de seguridad durante el embarazo 88
Extensor de cinturón de seguridad 89
Revisión del sistema de seguridad 89
Cuidado de cinturón de seguridad 89
Reemplazo de partes del sistema del cinturón de seguridad después de una colisión 90

Sistema de bolsas de aire
Sistema de bolsas de aire 91
¿En dónde están las bolsas de aire? 93
¿Cuándo se debe inflar una bolsa de aire? 94
¿Qué provoca que se infle una bolsa de aire? 95
¿Cómo se activa una bolsa de aire? 96
¿Qué verá después que se active la bolsa de aire? 96
Sistema de detección de pasajeros 98
Dar servicio a vehículos equipados con bolsa de aire 103
Agregar equipo a vehículos equipados con bolsa de aire 103
Revisión del sistema de las bolsas de aire 104
Reemplazo de partes del sistema de bolsa de aire después de una colisión 104

Restricciones para niños
Niños Mayores 105
Sistemas de Restricción para Niños 106
Dónde poner el sistema de retención infantil 109
Sistemas de Restricción para Niños ISOFIX 115
Restricciones que aseguran al niño (Con asiento de seguridad) 117

Cabeceras

Los asientos frontales del vehículo tienen cabeceras ajustables en las posiciones de asiento de ventana.

⚠ Advertencia

Existe una mayor probabilidad que los ocupantes sufran una lesión de cuello/columna en un accidente con cabeceras que no estén instaladas y ajustadas adecuadamente. No ponga el vehículo en movimiento hasta que las cabeceras para todos los ocupantes estén instalados y ajustados de manera adecuada.

Si su vehículo cuenta con cabeceras que se doblan, siempre regréselas a su posición normal vertical cuando un ocupante se siente en el asiento.

Ajuste las cabeceras de tal forma que la parte superior de la misma esté a la misma altura que la parte superior de la cabeza del ocupante. Esta posición reduce la probabilidad de una lesión de cuello durante un accidente.

Asientos delanteros

Los asientos frontales del vehículo tienen cabeceras ajustables en las posiciones de asiento de ventana.

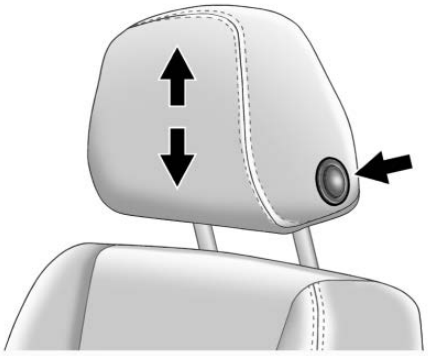

Puede ajustarse la altura de la cabecera.

Para subir o bajar la cabecera ajustable, oprima el botón ubicado en el lado de la cabecera y jale hacia arriba o empuje la cabecera ajustable hacia abajo, y suelte el botón. Jale y empuje la cabecera después de liberar el botón para asegurarse que esté asegurado en su lugar.

Las cabeceras de los asientos delanteros exteriores no son removibles.

Asientos Traseros

Ajuste de cabecera trasera

Los asientos traseros del vehículo tienen cabeceras ajustables en las posiciones de asiento de ventana.

Puede ajustarse la altura de la cabecera. Jale la cabecera hacia arriba para elevarla. Trate de mover la cabecera para cerciorarse que está asegurada en su posición.

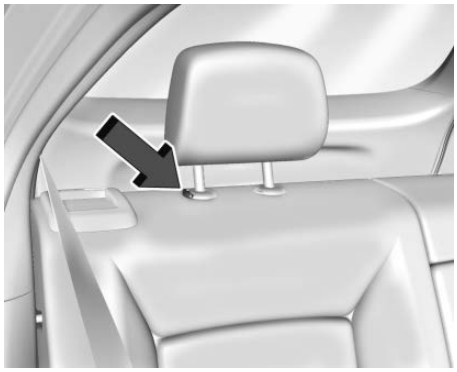

Para bajar la cabecera, pulse el botón ubicado en la parte superior del respaldo, y empuje la cabecera hacia abajo. Trate de mover la cabecera después de liberar el botón para asegurarse que esté trabada en su lugar.

Plegar la Cabecera trasera

La cabecera puede doblarse hacia abajo para permitir una mejor visibilidad cuando el asiento trasero no esté ocupado.

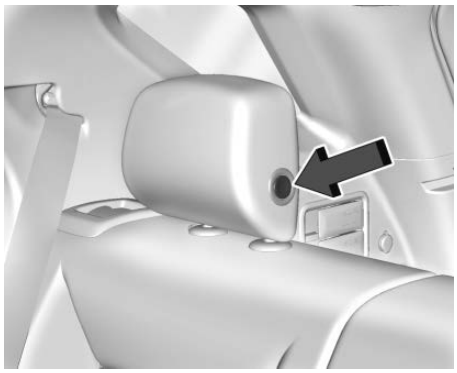

Para doblar la cabecera, presione el botón en el lado de la cabecera.

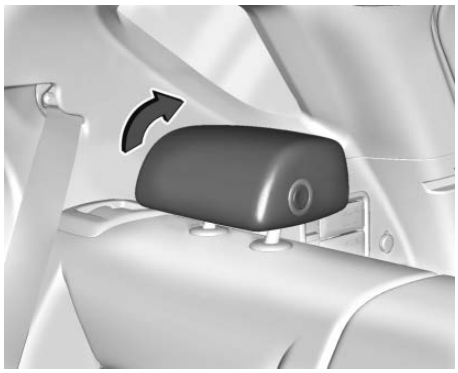

La cabecera se doblará hacia atrás automáticamente.

Cuando un ocupante o un asiento de seguridad para niños esté en el asiento, siempre regrese la cabecera a su posición normal vertical. Jale la cabecera hacia arriba y adelante hasta que se bloquee en su lugar. Empuje y tire de la cabecera para cerciorarse que esté asegurada.

Siempre ajuste la cabecera de tal forma que la parte superior de la misma esté a la misma altura que la parte superior de la cabeza del ocupante.

Las cabeceras traseras del lado de la ventanilla no son removibles.

Asientos delanteros

Ajuste del asiento

⚠ Advertencia

Puede perder el control del vehículo si intenta ajustar el asiento del conductor mientras el vehículo está en movimiento. Ajuste el asiento del conductor sólo cuando el vehículo no se está moviendo.

Para regular la posición del asiento:

1. Jale la manija en la parte delantera del cojín del asiento para desbloquearlo.
2. Mueva el asiento hacia adelante a hacia atrás para liberar la manija.
3. Trate de mover el asiento hacia adelante y hacia atrás para asegurarse que esté asegurado en su lugar.

Ajustador de altura del asiento

Mueva la palanca hacia arriba o hacia abajo para subir o bajar el asiento.

Ajuste de los asientos eléctricos

⚠ Advertencia

Los asientos eléctricos funcionarán con la ignición apagada. Los niños podrían operar los asientos eléctricos y se podrían lastimar. Nunca deje a niños solos dentro del vehículo.

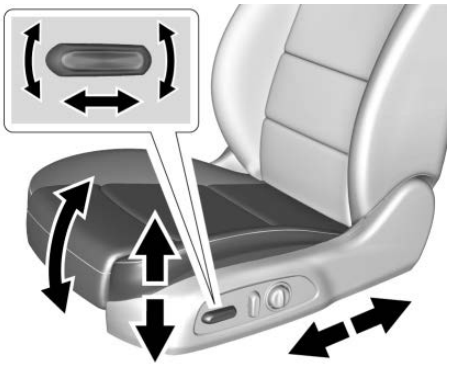

Para ajustar un asiento eléctrico, si se encuentra equipado:

- Mueva el asiento hacia delante o hacia atrás deslizando el control hacia adelante o hacia atrás.
- Levante o baje la parte frontal del cojín del asiento moviendo el frente del control hacia arriba o hacia abajo.
- Levante o baje el completamente el asiento moviendo la parte trasera del control hacia arriba o hacia abajo.

Para ajustar el respaldo, vea *Respaldos reclinables* ⇨ *69*.

Ajuste del soporte lumbar

Si está equipado, oprima sin soltar la parte delantera o trasera del control para aumentar o disminuir el soporte lumbar.

Respaldos reclinables

⚠ Advertencia

Sentarse en posición reclinada cuando el vehículo esté en movimiento puede ser peligroso.

(Continúa)

Advertencia (Continúa)

Incluso cuando se abrochen, los cinturones de seguridad no pueden hacer su trabajo.

El cinturón de hombro no estará contra su cuerpo. En su lugar, estará delante de usted. En un accidente, puede ir hacia éste, y recibir lesiones de cuello u otras.

El cinturón de seguridad de dos puntos podría elevarse por encima de su abdomen. La fuerza del cinturón estará ahí, no en sus huesos de la pelvis. Esto podría causar lesiones internas serias.

Ponga el respaldo en posición vertical para una protección adecuada cuando el vehículo esté en movimiento. Entonces, siéntese bien en el asiento y colóquese el cinturón se seguridad adecuadamente.

No tenga el respaldo reclinado si el vehículo está en movimiento.

Respaldos reclinables manuales

⚠ Advertencia

Si cualquiera de los respaldos no está trabado, se podría mover hacia adelante en un alto repentino o impacto. Esto podría causar lesiones a la persona que ocupe ese lugar. Siempre empuje y jale los respaldos para asegurarse que estén trabados.

Para reclinar un respaldo manual:

1. Levante la palanca.
2. Mueva el respaldo hasta la posición deseada y suelte la palanca para asegurar el respaldo en su lugar.
3. Empuje y jale el respaldo para asegurar que esté trabado.

Para regresar el respaldo a la posición vertical:

1. Levante completamente la palanca sin aplicar presión al respaldo y el éste regresará a la posición vertical.

2. Empuje y jale el respaldo para asegurar que esté trabado.

Respaldos reclinables eléctricos

Para ajustar un respaldo eléctrico, si está disponible:

- Incline la parte superior del control hacia atrás para reclinar.
- Incline la parte superior del control hacia adelante para levantar.

Asientos con memoria

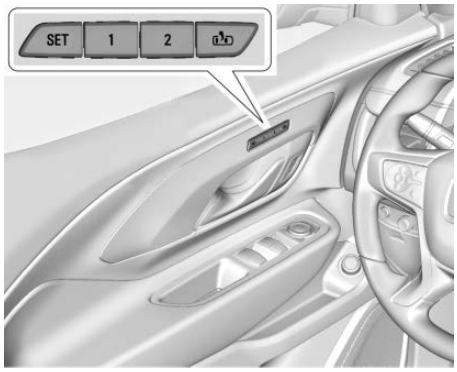

Si está equipado, los asientos de memoria permiten que dos conductores guarden y recuperen sus posiciones de asiento únicas para conducir el vehículo, y una posición compartida de salida para salir del vehículo. También se pueden guardar otras posiciones de función, tales como los espejos eléctricos y el volante de dirección hidráulica, si está equipado. Las posiciones de memoria están enlazadas al transmisor RKE 1 o 2 para recuperaciones de memoria automáticas.

Antes de guardar, ajuste todas las posiciones de función de memoria disponibles. Encienda la ignición y después presione y libere SET; sonará un bip. Después inmediatamente presione y sostenga 1, 2, o (Salir) hasta que suenen dos bips. Para recuperar manualmente estas posiciones, presione y sostenga 1, 2, o hasta que se alcance la posición guardada. Siga las instrucciones bajo "Guardado de posiciones de memoria".

El vehículo identifica el número de transmisor RKE del conductor actual (1-8). Vea *Funcionamiento del sistema de entrada sin llave a control remoto (RKE)* ⇨ *34*. Sólo se pueden usar los transmisores RKE 1 y 2 para recuperaciones de memoria automática. Un mensaje de bienvenida del Centro de información del conductor (DIC) que indica el número del transmisor se puede mostrar durante los primeros ciclos de ignición después del cambio del transmisor. Para que la Memoria de entrada al asiento

funcione adecuadamente, guarde las posiciones en el botón de memoria (1 o 2) que coincida con el número del transmisor RKE mostrado en el mensaje de bienvenida del DIC. Lleve el transmisor RKE enlazado cuando entre al vehículo.

Los ajustes de memoria pueden no estar disponibles durante la entrega o después del servicio hasta que se realicen los pasos de la sección "Guardar posiciones de memoria".

Ajustes de Personalización del vehículo

- Para que el movimiento de Memoria de entrada al asiento comience cuando se arranque el vehículo, seleccione el menú Configuración, después Vehículo, y después Posición de asiento, y después Memoria de entrada al asiento. Seleccione On (encendido) u Off (apagado). Vea "Memoria de entrada al asiento" más adelante en esta sección.
- El movimiento de Memoria de Salida del asiento comienza cuando se apaga la ignición y se abre la puerta del conductor, o cuando se apaga la ignición con la puerta del conductor ya abierta, seleccione el menú Configuración, luego Vehículo, luego Posición de asiento, y luego Memoria de Salida del asiento. Seleccione On (encendido) u Off (apagado). Vea "Memoria de salida del asiento" más adelante en esta sección.
- Vea *Personalización del vehículo* ⇨ *171* para obtener información de ajuste adicional.

Identificación de número de conductor

Para identificar el número de conductor:

1. Arranque el vehículo con una llave o transmisor RKE diferente. El DIC debe mostrar el número del conductor; 1 o 2. Apague la ignición y retire la llave o el transmisor RKE del vehículo.
2. Arranque el vehículo con la llave o transmisor RKE inicial. El DIC debe mostrar el otro número de conductor no mostrado en el Paso 1.

Guardar posiciones de memoria

Lea estas instrucciones completamente antes de guardar las posiciones de memoria.

Para guardar las posiciones de conducción preferidas 1 y 2:

1. Encienda la ignición o en ACC/ACCESSORY (accesorios).

   El mensaje de bienvenida del DIC puede indicar el número de conductor 1 o 2.
2. Ajuste todas las funciones de memoria disponibles en la posición de conducción deseada.
3. Presione y libere SET; se escuchará un sonido.

4. Inmediatamente presione y sostenga el botón de memoria 1 o 2 que coincida con el mensaje de bienvenida del DIC anterior hasta que suenen dos bips.

   Si pasa demasiado tiempo entre liberar SET y presionar 1, la posición de memoria no se guardará y no se escucharán dos bips. Repita los Pasos 3 y 4.

   1 o 2 corresponde al número del conductor. Vea "Identificación de número de conductor" anteriormente en esta sección.

5. Repita los pasos 1-4 para el segundo conductor usando 1 o 2.

Para guardar la posición para las funciones y Memoria de salida del asiento, repita los Pasos 1–4 con . Esto guarda la posición para salir del vehículo.

Guarde las posiciones de la función de memoria preferidas a 1 y 2 si usted es el único conductor.

Recuperación manual de posiciones de memoria

Oprima sin soltar 1, 2. o para recuperar las posiciones de memoria guardadas anteriormente.

Para detener el movimiento de Recuperación de memoria manual, libere 1, 2, o o presione cualquiera de los siguientes controles:

- Asiento eléctrico
- AJUSTE de memoria
- Espejo eléctrico, con el espejo del lado del conductor o pasajero seleccionado
- Volante eléctrico, si está equipado

Memoria de entrada al asiento

El vehículo identifica el número del transmisor RKE del conductor actual (1-8). Vea *Funcionamiento del sistema de entrada sin llave a control remoto (RKE)* ⇨ *34*. Si el transmisor RKE es 1 o 2, y la Memoria de entrada al asiento se programa en la Personalización del vehículo, las posiciones guardadas en el mismo botón de memoria 1 o 2 se recuperan automáticamente cuando se enciende la ignición, o se gira de off (apagado) a ACC/ACCESORY (accesorios). Los transmisores RKE 3–8 no proporcionarán recuperaciones de memoria automática.

Para encender o apagar la Memoria de entrada al asiento, vea "Ajustes de Personalización del vehículo" previamente en esta sección y *Personalización del vehículo* ⇨ *171*.

La palanca de cambios debe estar en P (estacionamiento) para iniciar la Memoria de entrada al asiento. La Memoria de entrada al asiento se completará si el vehículo se

cambia fuera de P (estacionamiento) antes de llegar a la posición de memoria guardada.

Para detener el movimiento de Memoria de entrada al asiento, apague la ignición o presione cualquiera de los siguientes controles:

- Asiento eléctrico
- Memoria SET, 1, 2, o
- Espejo eléctrico, con el espejo del lado del conductor o pasajero seleccionado
- Volante eléctrico, si está equipado

Si la posición del asiento con memoria guardada no se recupera automáticamente o se recupera en posiciones equivocadas, el número del transmisor RKE del conductor (1 o 2) puede no coincidir con el número del botón de memoria en el que se guardaron esas posiciones. Intente guardar la posición en el otro botón de memoria o intente con otro transmisor RKE.

Memoria de salida del asiento

La Memoria de salida del asiento no está enlazada a un transmisor RKE.

La posición guardada en se usa para todos los conductores. Para encender o apagar la Memoria de salida del asiento, vea "Ajustes de Personalización del vehículo" previamente en esta sección y *Personalización del vehículo* ⇨ *171*.

Si está encendida, la posición almacenada en se recupera automáticamente cuando ocurre algo de lo siguiente:

- Se apaga el vehículo y se abre la puerta del conductor dentro de un tiempo corto.
- Se apaga el vehículo con la puerta del conductor abierta.

Para detener el movimiento de Memoria de salida del asiento, presione cualquiera de los siguientes controles de memoria:

- Asiento eléctrico
- Memoria SET, 1, 2, o
- Espejo eléctrico, con el espejo del lado del conductor o pasajero seleccionado
- Volante eléctrico, si está equipado

Obstrucciones

Si algo bloquea el asiento del conductor y/o el volante eléctrico mientras se recupera una posición de memoria, la recuperación se puede detener. Retire la obstrucción e intente recuperar de nuevo. Si la posición de memoria todavía no se recupera, solicite el servicio de su distribuidor.

Asientos delanteros con calefacción y ventilación

⚠ Advertencia

Si no se puede sentir el cambio de temperatura o dolor en la piel, el calentador del asiento pueda causar quemaduras. Para reducir el riesgo de quemaduras, se debe

(Continúa)

Advertencia (Continúa)

tener cuidado al usar el calentador de asiento, en especial durante periodos prolongados de tiempo. No coloque nada sobre el asiento que aísle el calor, tal como una manta, cojín, cubierta o un artículo similar. Esto puede causar que el calentador del asiento se sobrecaliente. Un calentador de asiento sobrecalentado puede causar una quemadura o puede dañar el asiento.

Si están equipados, los botones están en la consola central. Para que funcione, el motor debe estar encendido.

Presione o , si está equipado, para calentar sólo el respaldo del asiento del conductor o pasajero.

Presione o para calentar el cojín y el respaldo del conductor o del pasajero.

Presione o , si está equipado, para ventilar el asiento del conductor o del pasajero. Un asiento con ventilación tiene un ventilador que impulsa aire a través del cojín y el respaldo. El aire no se enfría.

Oprima una vez el botón para seleccionar el ajuste superior. Cada vez que se oprima el botón, el asiento con calefacción pasará al siguiente ajuste de nivel inferior y luego al ajuste de apagado. Las luces indicadoras junto a los botones indican tres para las configuraciones más altas y una para las más bajas.

Asientos con calefacción y ventilación arranque remoto

Durante un arranque remoto, los asientos con calefacción o ventilación, si están instalados, se pueden encender automáticamente. Cuando hace frío en el exterior, los asientos con calefacción se encienden, y cuando hace calor en el exterior se enciende la ventilación de los asientos. Los asientos con calefacción o ventilación se cancelan cuando se enciende la ignición. Presione el botón del asiento con calefacción o ventilado

con el fin de usar los asientos con calefacción o ventilados después de que se arranque el vehículo.

Las luces del indicador del asiento con calefacción o ventilado no se encienden durante un arranque remoto.

El desempeño de la temperatura de un asiento desocupado puede verse reducido. Esto es normal.

Los asientos con calefacción o ventilación de arranque remoto se pueden activar o desactivar en el menú de personalización del vehículo. Vea *Arranque remoto del vehículo* ⇨ *41* y *Personalización del vehículo* ⇨ *171*.

Doblar el respaldo del asiento

El respaldo del pasajero se pliega completamente.

⚠ Advertencia

Si pliega el respaldo hacia adelante para transportar objetos más largos, como esquís, asegúrese de que ninguna carga de este tipo esté cerca de una bolsa de aire. En un choque, una bolsa de aire al inflarse podría lanzar a ese objeto hacia una persona. Esto podría causar lesiones severas o inclusive la muerte. Sujete los objetos lejos del área en la cual se inflaría una bolsa de aire. Para mayor información, vea *¿En dónde están las bolsas de aire?* ⇨ *93* y *Límites de carga del vehículo* ⇨ *215*.

⚠ Advertencia

Los objetos que coloque sobre este respaldo pueden golpear y lesionar a las personas en una

(Continúa)

Advertencia (Continúa)

parada o viraje repentino, o en un impacto. Retire o fije todos los objetos antes de conducir.

Para plegar el respaldo:

1. Baje la cabecera completamente. Vea *Cabeceras* ⇨ *66*.
2. Mueva el asiento lo más atrás posible. Vea *Ajuste del asiento* ⇨ *68*.

3. Eleve la palanca completamente y pliegue el respaldo hacia adelante.

   Si es necesario, mueva el cinturón de seguridad para acceder a la palanca.

4. Continúe bajando el respaldo hasta que esté completamente plegado y se asegure en su lugar.

Para elevar el respaldo:

1. Levante la palanca completamente para desbloquear el respaldo. Después, suba el respaldo y empújelo hacia atrás hasta que vuelva a atorarse.
2. Empuje y tire del respaldo para asegurarse que esté asegurado en su posición.

⚠ Advertencia

Si cualquiera de los respaldos no está trabado, se podría mover hacia adelante en un alto

(Continúa)

Advertencia (Continúa)

repentino o impacto. Esto podría causar lesiones a la persona que ocupe ese lugar. Siempre empuje y jale los respaldos para asegurarse que estén trabados.

Asientos Traseros

Recordatorio de asiento trasero

Si está equipado, el mensaje RECORDATORIO PARA REVISAR EL ASIENTO TRASERO se muestra bajo algunas condiciones indicando que puede haber un objeto o pasajero en el asiento trasero. Revise antes de salir del vehículo.

Esta función se activará cuando se abra una puerta de segunda fila mientras el vehículo está encendido o hasta 10 minutos antes de encender el vehículo. Habrá una alerta cuando se apague el vehículo. La alerta no detecta directamente objetos en el asiento trasero; en cambio, bajo ciertas condiciones, detecta cuando se abre y cierra una puerta trasera, indicando que puede haber algo en el asiento trasero.

Esta función se activa únicamente cada vez que se encienda y apague el vehículo, y requerirá la

reactivación abriendo y cerrando las puertas de la segunda fila. Puede haber una alerta incluso cuando no hay nada en el asiento trasero; por ejemplo, si un niño entró al vehículo a través de la puerta trasera y salió del vehículo sin que el vehículo se apagara.

La función puede encenderse o apagarse. Vea *Personalización del vehículo* ⇨ *171*.

Reclinación del respaldo

Para reclinar el respaldo:

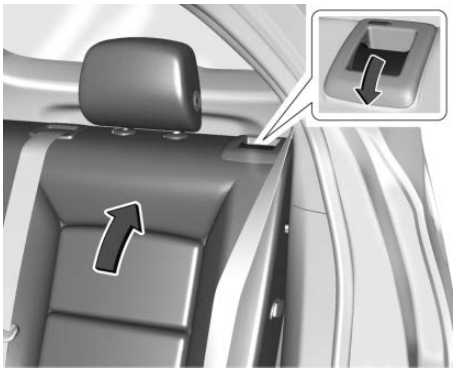

1. Jale la manija del respaldo reclinable.
2. Mueva el respaldo hasta la posición deseada y luego suelte la manija para asegurar el respaldo en su lugar.
3. Empuje y jale el respaldo para asegurar que esté trabado.

Plegando el respaldo

Cualquier lado del respaldo puede plegarse para obtener mayor espacio para carga. Rebata el respaldo sólo cuando el vehículo no se está moviendo.

Precaución
Doblar un asiento trasero con los cinturones de seguridad todavía colocados puede causar daño al asiento o a los cinturones de seguridad. Siempre desabroche los cinturones de seguridad y regréselos a su posición normal de almacenamiento antes de doblar un asiento trasero.

Para plegar el respaldo:

1. Pliegue la cabecera. Vea *Cabeceras* ⇨ *66*.

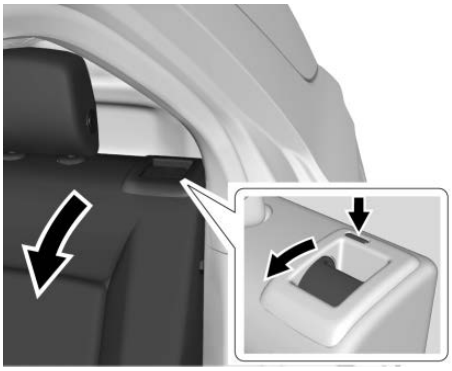

2. Jale la manija en la parte superior del respaldo para desbloquearlo.

   Una lengüeta cerca de la palanca del respaldo se eleva cuando el respaldo está detrabado.
3. Doble el respaldo hacia adelante.

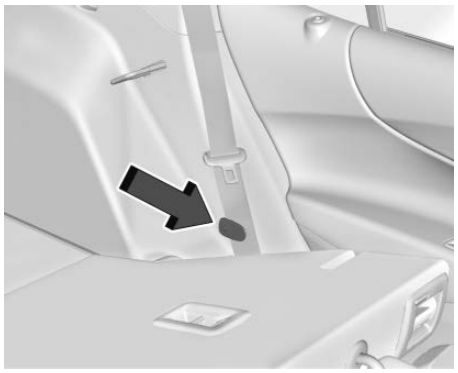

4. Guarde el cinturón de seguridad en el sujetador de almacenamiento del cinturón.

   Repita los pasos para doblar el otro respaldo, si lo desea.

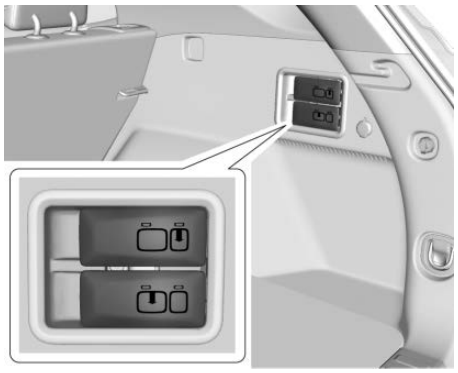

Si está equipado, los respaldos de los asientos traseros también se pueden plegar hacia delante jalando las palancas en el lado del pasajero del área de carga trasera.

Elevar el respaldo

⚠ Advertencia

Si cualquiera de los respaldos no está trabado, se podría mover hacia adelante en un alto repentino o impacto. Esto podría causar lesiones a la persona que

(Continúa)

Advertencia (Continúa)

ocupe ese lugar. Siempre empuje y jale los respaldos para asegurarse que estén trabados.

⚠ Advertencia

Un cinturón de seguridad que esté enrutado inadecuadamente, que no esté abrochado adecuadamente, o que esté torcido no suministrará la debida protección durante una colisión. La persona que utilice el cinturón puede lesionarse seriamente. Después de elevar el respaldo trasero, revise siempre para asegurar que los cinturones de seguridad estén enrutados adecuadamente y estén bien asegurados, y que no estén torcidos.

Para elevar un respaldo:

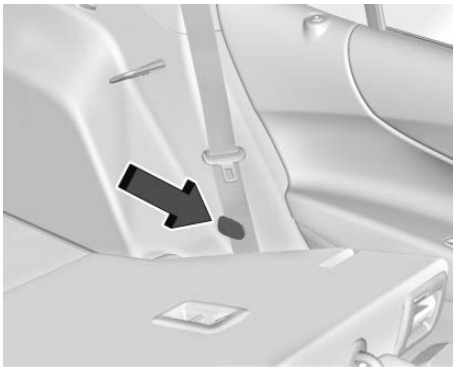

1. Asegúrese que el cinturón de seguridad esté en el sujetador de almacenamiento del cinturón.
2. Eleve el respaldo y empújelo hacia atrás para trabarlo en su lugar.

   Una lengüeta cerca de la palanca del respaldo se retrae cuando el respaldo está trabado en su posición.
3. Regrese la cabecera a la posición vertical. Vea *Cabeceras* ⇨ *66*.
4. Empuje y jale la parte superior del respaldo para asegurarse de que esté bloqueado en su posición.
5. Repita los pasos para levantar el otro respaldo, si es necesario.

Cuando el asiento no esté en uso, se debe mantener en posición vertical y asegurada.

Asientos traseros con calefacción

⚠ Advertencia

Si la temperatura cambia o no se puede sentir dolor en la piel, el calentador del asiento puede causar quemaduras. Vea la Advertencia bajo *Asientos delanteros con calefacción y ventilación* ⇨ *74*.

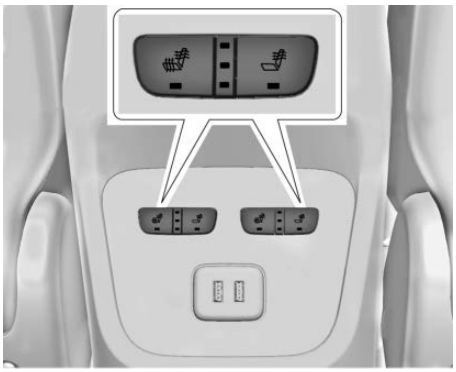

Si está equipado, los botones del asiento trasero con calefacción se encuentran detrás de la consola central.

Presione para calentar el cojín y respaldo del asiento externo izquierdo o derecho.

Presione para calentar el respaldo externo izquierdo o derecho únicamente.

Oprima una vez el botón para seleccionar el ajuste superior. Cada vez que se oprima el botón, el asiento con calefacción pasará al siguiente ajuste más bajo y luego al

ajuste apagado. Tres luces indican el ajuste superior y una luz el inferior.

Cinturones de seguridad

Esta sección describe cómo utilizar los cinturones de seguridad correctamente, y algunas cosas que no se deben hacer.

⚠ Advertencia

No deje que nadie viaje en el auto cuando un cinturón de seguridad no se pueda utilizar adecuadamente. En un accidente, si usted o los pasajeros no están usando los cinturones de seguridad, las lesiones podrían ser mucho mayores que si usaran los cinturones de seguridad. Puede resultar seriamente dañado o morir al golpear cosas dentro del vehículo con mayor fuerza o salir disparado del vehículo. Además, cualquiera que no esté asegurado podría golpear a los demás ocupantes del vehículo.

(Continúa)

Advertencia (Continúa)

Es extremadamente peligroso viajar en el área de carga, dentro o fuera de un vehículo. En una colisión, es muy probable que los pasajeros que viajen en estas áreas se lastimen seriamente o mueran. No permita que los pasajeros viajen en ninguna área de su vehículo que no esté equipada con asientos y cinturones de seguridad.

Siempre use el cinturón de seguridad, y verifique que todos los pasajeros también estén asegurados adecuadamente.

Este vehículo tiene indicadores como un recordatorio para abrochar los cinturones de seguridad. Vea *Recordatorios de cinturón de seguridad* ⇨ *144*.

Por qué funcionan los cinturones de seguridad

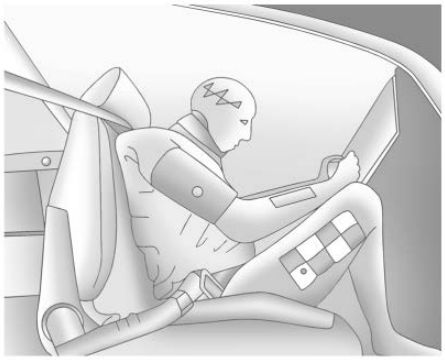

Al ir en el vehículo, usted viaja a la velocidad del mismo. Si algo detiene el vehículo de manera abrupta, usted continuará viajando hasta que algo lo detenga. ¡Podría ser el parabrisas, el tablero de instrumentos o los cinturones de seguridad!

Al usar el cinturón de seguridad, usted y el vehículo se detendrán juntos. Hay más tiempo para detenerse debido a que usted se detiene en una distancia larga, y cuando usa el cinturón de manera adecuada, sus huesos más fuertes son los que recibirán las fuerzas de los cinturones de seguridad. Por eso usar los cinturones de seguridad tiene mucho sentido.

Preguntas y respuestas respecto a cinturones de seguridad

Q: ¿Quedaré atrapado en el vehículo después de un accidente si uso el cinturón de seguridad?

A: Podría *quedar atrapado* - ya sea que use o no el cinturón de seguridad. Sus probabilidades de permanecer consciente durante o después del accidente, de tal forma que *pueda* desabrocharse y salir, son *mucho* mayores si tiene el cinturón.

Q: Si mi vehículo tiene bolsas de aire, ¿por qué tengo que usar los cinturones de seguridad?

A: Las bolsas de aire son sólo los sistemas complementarios. Trabajan *con* los cinturones de seguridad — no en lugar de ellos. Ya sea que se proporcione una bolsa de seguridad o no, todos los ocupantes se tienen que abrochar los cinturones para obtener la mayor protección.

Además, la ley requiere el uso de los cinturones de seguridad en la mayoría de los estados y en todas las provincias de Canadá.

Cómo usar correctamente los cinturones de seguridad

Siga estas reglas para la protección de todos.

Estas son cosas adicionales que debe saber sobre los cinturones de seguridad y los niños, incluyendo niños más pequeños y bebés. Vea *Niños Mayores* ⇨ *105* o *Sistemas de Restricción para Niños* ⇨ *106* si un niño viajará en el vehículo. Revise y siga las reglas para niños además de las siguientes reglas.

Es muy importante que todos los ocupantes se abrochen el cinturón. Las estadísticas muestran que las personas que no usan el cinturón de seguridad se lastiman con mayor frecuencia en accidentes que las personas que los usan.

Hay cosas importantes que debe saber acerca de cómo usar un cinturón de seguridad de manera adecuada.

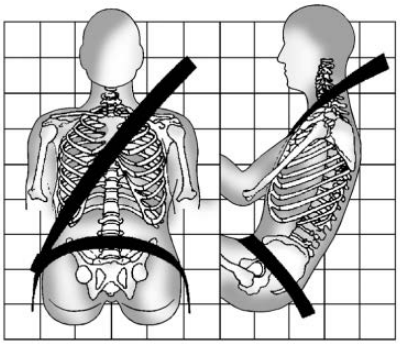

- Siéntese derecho y siempre mantenga sus pies sobre el piso al frente (si es posible).
- Siempre utilice la hebilla correcta para su cinturón.
- Use la parte del cinturón que va sobre el regazo en la parte baja y ajustada sobre las caderas, apenas tocando los muslos. En un choque, éste aplica la fuerza a los huesos pélvicos fuertes y es menos probable que usted se deslice debajo del cinturón del regazo. Si se desliza bajo éste, el cinturón aplicaría la fuerza sobre su abdomen. Esto podría causar lesiones serias o incluso fatales.
- Use el cinturón de hombro sobre el hombro y cruzado sobre el pecho. Estas partes del cuerpo son mejores para absorber las fuerzas de restricción.
  El cinturón del hombro se bloquea si hay un alto repentino o choque.

⚠ Advertencia

Podría resultar seriamente lesionado, o incluso morir, si no utiliza el cinturón de seguridad de manera adecuada.

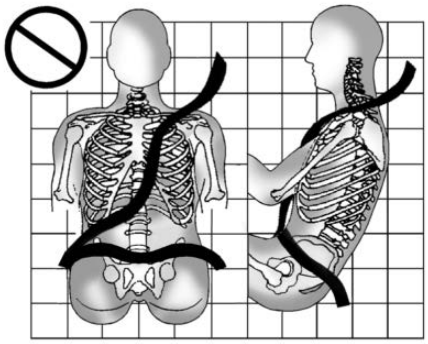

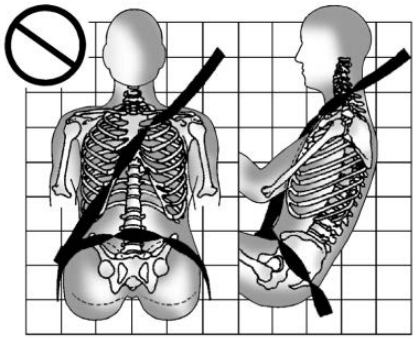

Nunca permita que el cinturón del regazo o del hombro se aflojen o se doblen.

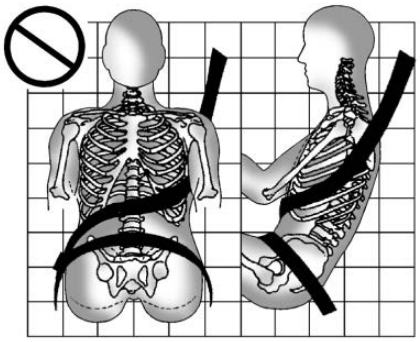

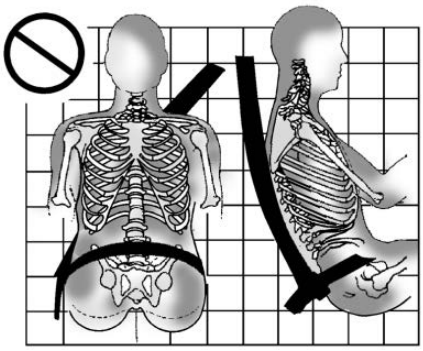

Nunca utilice el cinturón del hombre debajo de ambos brazos o detrás de su espalda.

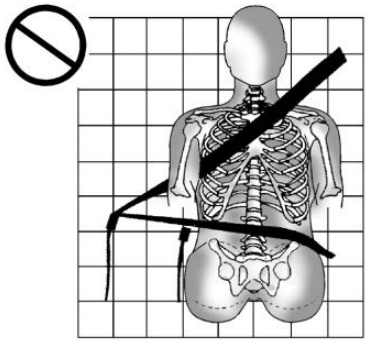

Siempre utilice la hebilla correcta para su cinturón.

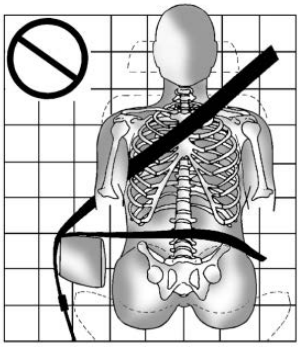

Nunca coloque el cinturón del regazo o del hombro sobre un descansabrazos.

Cinturón de seguridad de tres puntos

Todas las posiciones de asientos del vehículo tienen un cinturón de regazo-hombro.

Las siguientes instrucciones explican cómo utilizar el cinturón de regazo-hombro adecuadamente.

1. Ajuste el asiento, si el asiento es ajustable, de tal forma que se pueda sentar recto. Para ver cómo, vea "Asientos" en el Índice.

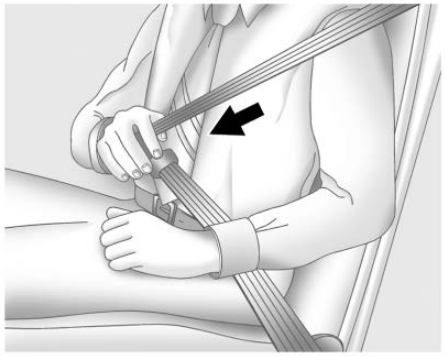

2. Sujete la placa de cerrojo y jale el cinturón frente a usted. No permita que se tuerza.

   El cinturón de regazo-hombro se puede bloquear si jala el cinturón a través de usted demasiado rápido. Si esto sucede, permita que el cinturón retroceda ligeramente para desbloquearlo. Después jale el cinturón frente a usted con más lentitud.

   Si la porción del hombro del cinturón del pasajero se jala por completo, se puede activar la característica de bloqueo de restricción de niños. Si esto sucede, permita que el cinturón regrese por completo y comience de nuevo.

   Enganchar la función de bloqueo del asiento de seguridad para niños en la posición de sentado exterior delantero puede afectar al sistema de percepción del pasajero. Vea *Sistema de detección de pasajeros* ⇨ *98*.

   Si el tejido se bloquea en la placa del cerrojo antes de que alcance la hebilla, incline la placa de cerrojo para que quede plana para desbloquear.

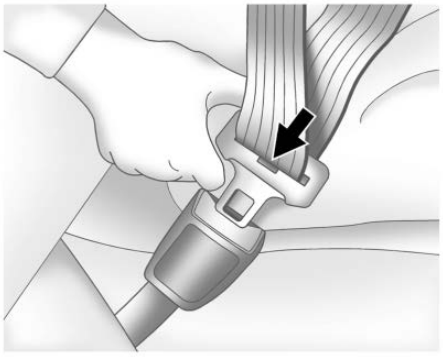

3. Empuje la placa de cerrojo dentro del broche hasta que escuche un sonido de clic.

   Jale hacia arriba la placa de cerrojo para asegurarse que esté cerrada. Si el cinturón no es lo suficiente largo, vea *Extensor de cinturón de seguridad* ⇨ *89*.

   Coloque el botón de liberación sobre el broche de tal forma que el cinturón de seguridad se desabroche rápidamente si es necesario.

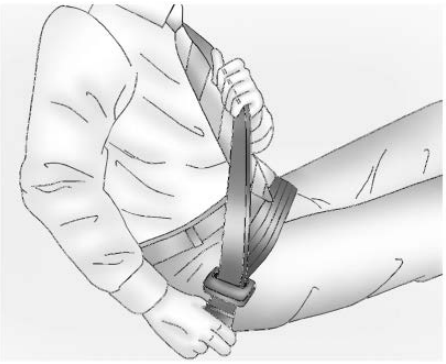

4. Para apretar la parte de la cintura, jale el cinturón de hombro hacia arriba.

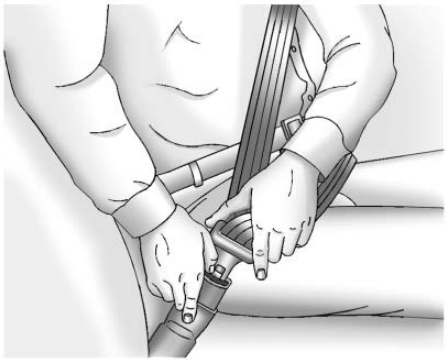

Para desabrochar el cinturón, presione el botón del broche. El cinturón debería regresar a su posición de almacenamiento.

Siempre guarde el cinturón de seguridad lentamente. Si el tejido del cinturón de seguridad regresa rápidamente a la posición guardada, el retractor se puede bloquear y no se puede extraer. Si esto sucede, jale el cinturón de seguridad firmemente para desbloquear el tejido, y después libérelo. Si el tejido sigue bloqueado en el retractor, consulte a su distribuidor.

Asegúrese que el cinturón de seguridad esté fuera del camino antes de cerrar una puerta. Si la puerta se cierra con fuerza contra el cinturón de seguridad, se pueden dañar tanto al cinturón de seguridad como al vehículo.

Pretensores de cinturón de seguridad

Este vehículo tiene pretensores de cinturón de seguridad para los ocupantes externos delanteros. Aunque no se puedan ver los pretensores de cinturón de seguridad, estos son parte del ensamble del cinturón de seguridad. Estos ayudan a ajustar los cinturones de seguridad durante las etapas tempranas de un choque frontal, casi frontal o trasero, si se cumplen las condiciones de umbral para la activación del pretensor. Los pretensores de los cinturones de seguridad también puede ayudar a apretar los cinturones de seguridad en un choque lateral o volcadura.

Los pretensores sólo funcionan una vez. Si los pretensores se activan en una colisión, será necesario remplazar los pretensores y probablemente otras partes del sistema del cinturón de seguridad del vehículo. Vea *Reemplazo de partes del sistema del cinturón de seguridad después de una colisión* ⇨ *90*.

No se siente sobre el cinturón de seguridad exterior mientras entra o sale del vehículo o en cualquier momento mientras está sentado en

el asiento. Sentarse sobre el cinturón de seguridad puede dañar el tejido y el hardware.

Guías de comodidad del cinturón de seguridad trasero

⚠ Advertencia

Un cinturón de seguridad que no se utilice adecuadamente puede no proporcionar la protección necesaria durante un choque. La persona que utilice el cinturón puede lesionarse seriamente. El cinturón de hombro debe ir sobre el hombro y cruzado sobre el pecho. Estas partes del cuerpo son mejores para absorber las fuerzas de restricción.

Las guías de comodidad del cinturón de seguridad trasero pueden proporcionar comodidad del cinturón de seguridad adicional para niños mayores, demasiado grandes para los asientos elevados y para algunos adultos. Cuando se instala en un cinturón de hombro, la guía de confort coloca el cinturón de hombro lejos del cuello y la cabeza.

Este vehículo tendrá guías de comodidad de cinturón de seguridad trasero en las posiciones traseras del asiento externo.

Para instalar:

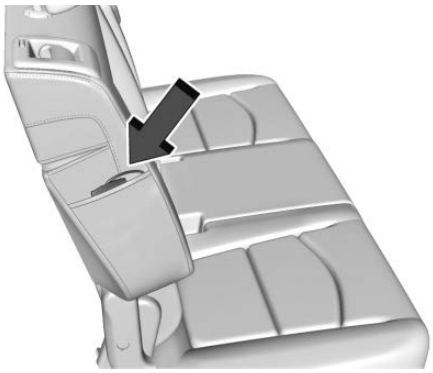

1. Retire la guía de su bolsillo de almacenamiento ubicado al lado del respaldo.

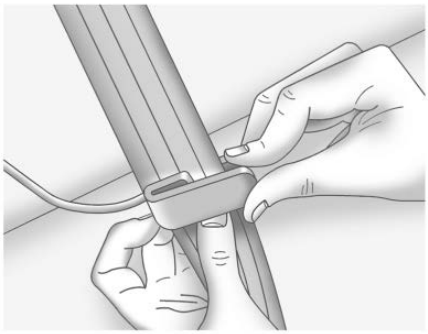

2. Coloque la guía sobre el cinturón e inserte los dos bordes del cinturón dentro de las ranuras de la guía.

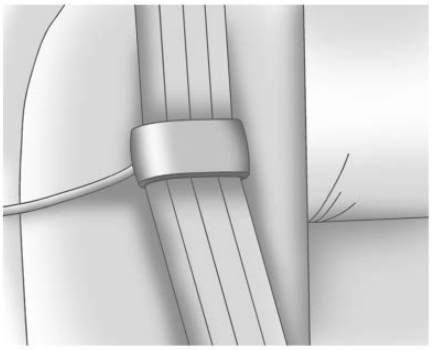

3. Asegúrese que el cinturón no esté torcido y permanezca plano. El cordón elástico debe estar detrás del cinturón con la guía de plástico en la parte frontal.

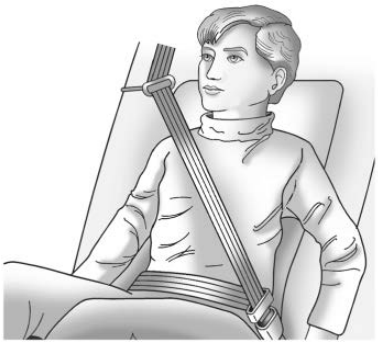

4. Abroche, coloque y libere el cinturón de seguridad como se describe previamente en esta sección. Asegúrese que el cinturón de hombro cruce el hombro. El cinturón debe estar cerca, pero no en contacto con, del cuello.

Para retirar y almacenar la guía de comodidad, apriete los bordes del cinturón entre sí de forma que el cinturón de seguridad se pueda retirar de la guía. Deslice la guía hacia atrás dentro de su cavidad de almacenamiento ubicado al lado del respaldo del asiento.

Uso del cinturón de seguridad durante el embarazo

Los cinturones de seguridad funcionan para todos, incluyendo mujeres embarazadas. Como todos los ocupantes, es más probable que ellas se lesionen seriamente si no utilizan los cinturones de seguridad.

Una mujer embarazada debe usar el cinturón de regazo-hombro, y la porción de cintura debe usarse lo más bajo posible, debajo del abultamiento, durante todo el embarazo.

La mejor forma de proteger al feto es proteger a la madre. Cuando el cinturón de seguridad se usa adecuadamente, es más probable que el feto no se lastime durante un choque. Para las mujeres embarazadas, así como para todos, la clave para que los cinturones de seguridad sean efectivos es usarlos adecuadamente.

Extensor de cinturón de seguridad

Si el cinturón de seguridad del vehículo alcanza a sujetarle, debe usarlo.

Pero si el cinturón de seguridad no es lo suficiente largo, su distribuidor le proporcionará un extensor. Cuando vaya a ordenarlo, lleve el abrigo más grueso que utilizará, de tal forma que el extensor sea lo suficientemente largo para usted. Para ayudar a evitar lesiones personales, no permita que nadie más lo use, y úselo sólo para el asiento para el que está hecho. El extensor ha sido diseñado para adultos. Nunca lo use para asegurar asientos de seguridad para niños. Para mayor información sobre el uso y ajuste adecuados de los extensores del cinturón de seguridad, consulte la hoja de instrucciones que se incluye con el extensor.

Revisión del sistema de seguridad

Verifique periódicamente el recordatorio del cinturón de seguridad, los cinturones de seguridad, las placas de seguro, retractores, ajustadores de altura de cinturón de hombro (si están equipados), y los anclajes del cinturón de seguridad para asegurar que estén en buenas condiciones de operación. Busque cualquier parte del sistema del cinturón de seguridad suelto o dañado que pueda evitar que el sistema del cinturón de seguridad funcione adecuadamente. Pida a su distribuidor que lo repare. Los cinturones de seguridad rotos, desgastados o torcidos pueden no protegerlo durante un choque. Los cinturones de seguridad rotos o desgastados podrían romperse bajo las fuerzas de impacto. Si un cinturón está desgastado o deshilachado, pida que lo reemplacen de inmediato. Si un cinturón está torcido, puede ser posible eliminar la torcedura volteando la placa de seguro en el tejido. Si la torcedura no se puede corregir, pida a su distribuidor que la arregle.

Asegúrese que la luz de recordatorio del cinturón de seguridad funcione. Vea *Recordatorios de cinturón de seguridad* ⇨ *144*.

Mantenga los cinturones de seguridad limpios y secos. Vea *Cuidado de cinturón de seguridad* ⇨ *89*.

Cuidado de cinturón de seguridad

Mantenga los cinturones limpios y secos.

Los cinturones de seguridad se deben cuidar y mantener adecuadamente.

El hardware del cinturón de seguridad se debe mantener seco y libre de polvo o desechos. Conforme sea necesario, las superficies duras exteriores y el tejido del cinturón de seguridad se

pueden limpiar ligeramente con jabón suave y agua. Asegúrese que no haya polvo o desechos excesivos en el mecanismo.
Si existe polvo o desechos en el sistema, por favor consulte a su distribuidor. Las partes se necesitan reemplazar para asegurar la funcionalidad adecuada del sistema.

⚠ Advertencia

No blanquee ni tiña el tejido del cinturón de seguridad. Puede debilitar gravemente el tejido. En un choque, es posible que no proporcionen la protección adecuada. Limpie y enjuague el tejido del cinturón de seguridad solamente con jabón suave y agua tibia. Deje que el tejido se seque.

Reemplazo de partes del sistema del cinturón de seguridad después de una colisión

⚠ Advertencia

Un choque puede dañar el sistema del cinturón de seguridad del vehículo. Un sistema de cinturón de seguridad dañado puede no proteger adecuadamente a la persona que lo use, lo que puede resultar en lesiones serias o incluso la muerte durante un choque. Para ayudar a asegurar que los sistemas de cinturón de seguridad funcionen adecuadamente después de un choque, pida que sean revisados y se realicen los reemplazos necesarios tan pronto como sea posible.

El reemplazo de los cinturones de seguridad puede no ser necesario después de un choque menor. Pero los ensambles de cinturón de seguridad que se usaron durante cualquier choque pueden haberse tensado o dañado. Vea a su distribuidor para que revise o reemplace los ensambles de cinturón de seguridad.

Pueden ser necesarias partes nuevas y reparaciones incluso si el sistema de cinturón de seguridad no estaba en uso durante el choque.

Pida que verifiquen los pretensores del cinturón de seguridad si el vehículo estuvo en un choque, o si la luz de disponibilidad de bolsa de aire permanece encendida después de que encienda el vehículo o mientras conduce. Vea *Luz de disponibilidad de bolsa de aire (airbag)* ⇨ *145*.

Sistema de bolsas de aire

El vehículo tiene las siguientes bolsas de aire:

- Una bolsa de aire frontal para el conductor
- Una bolsa de aire frontal para el pasajero del asiento delantero exterior
- Una bolsa de aire de impacto lateral montada en el asiento para el conductor
- Una bolsa de aire de impacto lateral montada en el asiento del pasajero delantero exterior
- Una bolsa de aire de riel de techo para el conductor y el pasajero sentado directamente detrás del conductor
- Una bolsa de aire de techo para el pasajero delantero y los pasajeros sentados directamente detrás del pasajero delantero

Todas las bolsas de aire del vehículo tienen la palabra AIRBAG (BOLSA DE AIRE) en la moldura o en una etiqueta cercana a la abertura de despliegue.

Para las bolsas de aire frontales, la palabra AIRBAG (bolsa de aire) aparece en la parte central del volante de conducción para el conductor y sobre el tablero de instrumentos para el pasajero del asiento delantero exterior.

Para las bolsas de aire de impacto lateral montadas en el asiento, la palabra AIRBAG (bolsa de aire) aparece sobre el costado del asiento más cercano a la puerta.

Para las bolsas de aire de techo, la palabra AIRBAG está en el techo o en el borde.

Las bolsas de aire están diseñadas para complementar la protección proporcionada por los cinturones de seguridad. Aunque las bolsas de aire actuales también están diseñadas para ayudar a reducir el riesgo de lesiones resultantes de la fuerza de una bolsa que se infla, todas las bolsas de aire se deben inflar muy rápidamente para realizar su función.

A continuación se muestran los aspectos más importantes que se deben conocer respecto al sistema de bolsas de aire:

⚠ Advertencia

Puede resultar severamente lesionado o morir en un choque si no utiliza su cinturón de seguridad, incluso con bolsas de aire. Las bolsas de aire están diseñadas para operar con los cinturones de seguridad, no para reemplazarlos. Además, las bolsas de aire no están diseñadas para inflarse en cada choque. Los cinturones de seguridad son el único dispositivo de restricción en algunas colisiones. Vea *¿Cuándo se debe inflar una bolsa de aire?* ⇨ *94*.

(Continúa)

Advertencia (Continúa)

Utilizar su cinturón de seguridad durante un choque ayuda a reducir la posibilidad de golpear objetos dentro del vehículo o ser expulsado de éste. Las bolsas de aire son "restricciones adicionales" a los cinturones de seguridad. Todas las personas que estén dentro del vehículo deben utilizar el cinturón de seguridad adecuadamente, ya sea que exista o no una bolsa de aire para ellas.

⚠ Advertencia

Debido a que las bolsas de aire se inflan con gran fuerza y más rápido que un parpadeo, cualquier persona que golpeen, o que se encuentre muy cerca de una bolsa de aire al inflarse, puede resultar gravemente

(Continúa)

Advertencia (Continúa)

lesionada o muerta. No se siente innecesariamente cerca de ninguna bolsa de aire, como ocurriría si se sentara en el borde del asiento o si se inclinara hacia delante. Los cinturones de seguridad ayudan a mantenerlo en posición antes y durante un choque. Siempre utilice un cinturón de seguridad, incluso con bolsas de aire. El conductor se debe sentar tan atrás como sea posible siempre y cuando pueda conservar el control del vehículo. Los cinturones de seguridad y las bolsas de aire del pasajero exterior delantero son más efectivos cuando se sienta completamente hacia atrás y vertical en el asiento con ambos pies sobre el piso.

Los ocupantes no se deben recargar sobre o dormir contra la puerta o las ventanas laterales en

(Continúa)

Advertencia (Continúa)

posiciones de asientos con bolsas de aire de impacto lateral montadas en el asiento y/o bolsas de aire de riel de techo.

⚠ Advertencia

Los niños que estén recargados contra, o muy cerca de, cualquier bolsa de aire cuando se infle pueden lastimarse seriamente o morir. Siempre asegure a los niños adecuadamente dentro del vehículo. Para leer cómo, vea *Niños Mayores* ⇨ *105* o *Sistemas de Restricción para Niños* ⇨ *106*.

Hay una luz de disponibilidad de bolsa de aire en el grupo de instrumentos, que muestra el símbolo de la bolsa de aire.

El sistema verifica que el sistema eléctrico de la bolsa de aire no tenga descomposturas. La luz le indica si existe un problema eléctrico. Vea *Luz de disponibilidad de bolsa de aire (airbag)* ⇨ *145*.

¿En dónde están las bolsas de aire?

La bolsa de aire frontal del conductor está en el centro del volante de conducción.

La bolsa de aire delantera del pasajero exterior está en el lateral del tablero de instrumentos.

Se muestra el lado del conductor. El lado del pasajero es similar

Las bolsas de aire laterales para el conductor y el pasajero delantero exterior están en el área del respaldo más cercana a la puerta.

Se muestra el lado del conductor. El lado del pasajero es similar

Las bolsas de aire de riel de techo para el conductor, el pasajero del asiento delantero exterior y los pasajeros de la segunda fila que viajan junto a las ventanas están en el techo, arriba de las ventanas laterales.

⚠ Advertencia

Si un objeto está entre un ocupante y la bolsa de aire, la bolsa de aire puede no inflarse

(Continúa)

Advertencia (Continúa)

adecuadamente o podría forzar el objeto hacia la persona causando lesiones severas o incluso la muerte. Se debe mantener libre la trayectoria de la bolsa de aire al inflarse. No coloque nada entre un ocupante y la bolsa de aire, y no sujete o coloque nada sobre el cubo del volante o sobre o cerca de ninguna otra cubierta de bolsa de aire.

No utilice accesorios de asiento que bloqueen la trayectoria de inflado de una bolsa de aire de impacto lateral montada en el asiento.

Nunca asegure nada al techo de un vehículo con bolsas de aire de riel de techo por medio de una cuerda o atado a través de ninguna puerta o apertura de ventana. Si lo hace, se bloqueará la trayectoria de la bolsa de aire de riel de techo que se infla.

¿Cuándo se debe inflar una bolsa de aire?

Este vehículo cuenta con bolsas de aire. Vea *Sistema de bolsas de aire* ⇨ *91*. Las bolsas de aire están diseñadas para inflarse si el impacto excede el umbral de despliegue del sistema de bolsa de aire específico. Los umbrales de despliegue se usan para predecir qué tan severo es probable que sea un choque para permitir que las bolsas de aire se inflen y ayuden a restringir el movimiento de los ocupantes. El vehículo tiene sensores electrónicos que ayudan al sistema de bolsas de aire a determinar la severidad del impacto. Los umbrales de despliegue pueden variar con el diseño específico del vehículo.

Las bolsas de aire frontales están diseñadas para activarse en choques frontales o casi frontales de moderados a severos para ayudar a reducir el potencial de lesiones graves principalmente a la cabeza y pecho del conductor o el copiloto.

El hecho de que la bolsas de aire frontales se inflen o deban desplegarse, no se basa principalmente en qué tan rápido viaja el vehículo. Depende principalmente de lo que golpee, la dirección del impacto y qué tan rápido se desacelere el vehículo.

Las bolsas de aire delanteras podrían inflarse a diferentes velocidades dependiendo de si el vehículo golpea los objetos de lleno o desde un ángulo, o si el objeto está fijo o en movimiento, es rígido o se deforma, o es ancho o angosto.

No se pretende que las bolsas de aire frontales se inflen durante volcaduras, impactos traseros, o en muchos impactos laterales.

Además, el vehículo tiene bolsas de aire delanteras de tecnología avanzada. Las bolsas de aire delanteras de tecnología avanzada ajustan la restricción dependiendo de la severidad de la colisión.

Las bolsas de aire de impacto lateral montadas en asiento están diseñadas para inflarse con golpes laterales moderados a severos, dependiendo de la ubicación del impacto. Las bolsas de aire laterales montadas en los asientos no están diseñadas para inflarse durante impactos frontales, casi frontales, volcaduras o impactos traseros. La bolsa de aire de impacto lateral montada en el asiento se debe inlfar sobre el costado del vehículo que sea golpeado.

Las bolsas de aire de riel de techo están diseñadas para inflarse con golpes laterales moderados a severos, dependiendo de la ubicación del impacto. Además, las bolsas de aire de riel de techo se deben inflar durante una volcadura o en un impacto frontal severo. Las bolsas de aire de riel de techo no están diseñadas para inflarse durante impactos traseros. Ambas bolsas de aire de módulo de techo se inflarán cuando se golpee cualquier lado del vehículo o si el sistema de detección predice que el vehículo está a punto de volcarse sobre un lado, o durante un impacto frontal grave.

En un choque en particular, nadie puede decir si la bolsa de aire se infló simplemente debido al daño al vehículo o debido a los costos de reparación.

¿Qué provoca que se infle una bolsa de aire?

En el caso de despliegue, el sistema de detección envía una señal eléctrica que dispara la liberación de gas desde el inflador. El gas del inflador llena la bolsa de aire hace que la bolsa rompa la cubierta. El inflador, la bolsa de aire y el equipo relacionado son partes del módulo de la bolsa de aire.

Para conocer las ubicaciones de las bolsas de aire, consulte *¿En dónde están las bolsas de aire?* ⇨ *93*.

¿Cómo se activa una bolsa de aire?

En colisiones frontales o casi frontales de moderadas a severas, incluso los ocupantes con cinturones pueden tener contacto con el volante de conducción o el tablero de instrumentos. En colisiones laterales de moderadas a severas, incluso los ocupantes con cinturones pueden tener contacto con el interior del vehículo.

Las bolsas de aire complementan la protección de los cinturones de seguridad distribuyendo la fuerza del impacto de manera más uniforme sobre el cuerpo de los ocupantes.

Las bolsas de aire de riel de techo habilitadas para volcaduras están diseñadas para ayudar a contener la cabeza y el pecho de los ocupantes en las posiciones de asiento externo en la primer y segunda hilera. Las bolsas de aire de riel de techo habilitadas para volcaduras están diseñadas para ayudar a reducir el riesgo de una expulsión total o parcial en casos de volcadura, aunque ningún sistema puede prevenir tal expulsión.

Pero las bolsas de aire no ayudarían en muchos tipos de colisiones, principalmente debido a que el movimiento del ocupante no es hacia tales bolsas de aire. Vea *¿Cuándo se debe inflar una bolsa de aire?* ⇨ *94*.

Las bolsas de aire se deben considerar únicamente como un complemento para los cinturones de seguridad.

¿Qué verá después que se active la bolsa de aire?

Después que las bolsas de aire frontales y las de impacto lateral montadas en el asiento se inflan, se desinflan rápidamente, tan rápido que algunas personas pueden no percatarse que las bolsas de aire se inflaron. Las bolsas de aire de riel de techo pueden estar por lo menos infladas parcialmente durante un tiempo después que se inflen. Algunos componentes del módulo de la bolsa de aire pueden estar calientes durante varios minutos. Vea *¿En dónde están las bolsas de aire?* ⇨ *93* para conocer la ubicación de los módulos de bolsas de aire.

Las partes de la bolsa de aire que entran en contacto con usted pueden estar tibias, pero no demasiado calientes al tacto. Puede haber un poco de humo y polvo que sale de la ventilación de las bolsas de aire desinfladas. El inflado de la bolsa de aire no previene que el conductor vea hacia fuera del parabrisas o sea capaz de conducir el vehículo, ni previene que las personas abandonen el vehículo.

⚠ Advertencia

Cuando la bolsa de aire se infla, puede haber polvo en el aire. Este polvo podría causar problemas de respiración para personas con historial de asma u otros problemas respiratorios.

(Continúa)

Advertencia (Continúa)

Para evitar esto, todas las personas dentro del vehículo deben salir tan pronto como sea seguro hacerlo. Si tiene problemas respiratorios pero no puede salir del vehículo después de que se infle la bolsa de aire, entonces obtenga aire fresco abriendo una ventanilla o una puerta. Si experimenta problemas de respiración después del despliegue de una bolsa de aire, debería buscar atención médica.

El vehículo tienes una función que desbloquea automáticamente las puertas, gira las luces internas, intermitentes de advertencia de peligro y cierra el sistema de combustible después de que se activen las bolsas de aire. La función también puede activarse, sin el inflado de la bolsa de aire, después de un evento que exceda el límite predeterminado. Después de apagar la ignición y encenderla de nuevo, el sistema de combustible regresará a la operación normal; las puertas se pueden bloquear, y las luces interiores se pueden apagar, y las Intermitentes de advertencia de peligro se pueden apagar usando los controles para tales funciones. Si cualquiera de estos sistemas se daña en el accidente, pueden no operar normalmente.

⚠ Advertencia

Un choque con fuerza suficiente para activar las bolsas de aire puede dañar también funciones importantes del vehículo, como el sistema de combustible, frenos y sistema de dirección, etc. Aunque el vehículo presente aparentemente condiciones adecuadas de manejo después de un choque, puede haber daños ocultos que dificulten su manejo seguro.

(Continúa)

Advertencia (Continúa)

Tenga cuidado en caso que deba intentar arrancar de nuevo el motor después de un choque.

En muchos choques lo suficiente severos para inflar una bolsa de aire, los parabrisas se rompen debido a la deformación del vehículo. También puede ocurrir un rompimiento adicional del parabrisas a partir de la bolsa de aire del pasajero frontal exterior.

- Las bolsas de aire están diseñadas para inflarse sólo una vez. Después que la bolsa de aire se infla, necesitará algunas partes nuevas para el sistema de bolsa de aire. Si no las obtiene, el sistema de bolsa de aire no estará ahí para protegerlo en otro choque. El sistema nuevo incluirá módulos de bolsa de aire y posiblemente otras partes.

El manual de servicio para el vehículo cubre la necesidad de reemplazar otras partes.

- El vehículo tiene un módulo de detección y diagnóstico de choque que registra la información después de un choque. Vea *Registro y privacidad de los datos del vehículo* ⇨ *452* y *Grabadoras de datos eventos* ⇨ *453*.
- Sólo permita que técnicos calificados trabajen en los sistemas de bolsa de aire. El servicio inadecuado puede significar que el sistema de la bolsa de aire no funcionará adecuadamente. Vea a su distribuidor para que realice el servicio.

Sistema de detección de pasajeros

El vehículo tiene un sistema de detección de pasajeros para la posición del pasajero delantero exterior. El indicador de estado de la bolsa de aire del pasajero se iluminará sobre la consola superior cuando se encienda el vehículo.

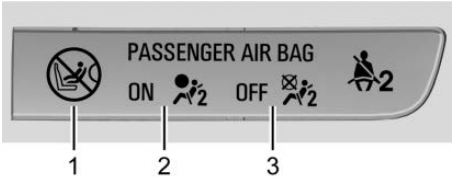

1. Símbolo de advertencia de asiento de seguridad para niños/bolsa de aire
2. Símbolo de bolsa de aire encendida
3. Símbolo de bolsa de aire apagada

Todas las palabras y símbolos del indicador de estado de la bolsa de aire del pasajero se iluminarán por varios segundos como una verificación del sistema. Entonces, después de varios segundos más, el indicador de estado se iluminará para indicarle el estado de la bolsa de aire delantera del pasajero externo delantero. Vea *Indicador de estatus de la bolsa de aire del pasajero* ⇨ *145*.

El sistema de detección de pasajeros apaga la luz de la bolsa de aire frontal del pasajero delantero exterior en ciertas condiciones. No se afecta ninguna otra bolsa de aire con el sistema de detección de pasajeros.

El sistema de detección de pasajeros funciona con sensores que son parte del cinturón de seguridad y del asiento del pasajero delantero exterior. Los sensores están diseñados para detectar la presencia de un ocupante sentado adecuadamente y determinar si la bolsa de aire del pasajero del asiento delantero se debería activar (si debe inflarse) o no.

De acuerdo con las estadísticas de accidentes, los niños están más seguros cuando están asegurados adecuadamente en un asiento trasero en el asiento de seguridad para niños correcto para su peso y tamaño.

Cuando sea posible, los niños menores de 12 años deben viajar en el asiento trasero.

⚠ Peligro

NUNCA use un asiento de seguridad para niños que vea hacia atrás en un asiento protegido por una BOLSA DE AIRE ACTIVA frente a éste; puede ocurrir la MUERTE o LESIONES SERIAS para el NIÑO.

⚠ Peligro

Si se utiliza un asiento de seguridad para niños orientado hacia atrás en el asiento del pasajero delantero, la bolsa de aire para el asiento del pasajero delantero debe estar desactivada. Esto también aplica para ciertos asientos de seguridad para niños orientados hacia el frente como se indica en las tablas que se indican en este manual.

El sistema de detección de pasajeros está diseñado para desactivar la bolsa de aire frontal del pasajero delantero si:

- El asiento del pasajero está libre.
- El sistema determina si un infante está presente en asiento de seguridad para niños.
- El pasajero del asiento delantero retira su peso del asiento por un momento.
- Existe un problema crítico con el sistema de bolsas de aire o el sistema de detección de pasajeros.

Cuando el sistema de detección de pasajeros desactive la bolsa de aire frontal del pasajero del asiento delantero, el indicador de apagado se iluminará y permanecerá encendido para recordarle que la bolsa de aire está desactivada. Vea *Indicador de estatus de la bolsa de aire del pasajero* ⇨ *145*.

El sistema de detección de pasajeros está diseñado para activar la bolsa de aire frontal del asiento del pasajero delantero en cualquier momento en que el sistema detecte que una persona de tamaño adulto se siente adecuadamente en el asiento del pasajero delantero.

Cuando el sistema de detección de pasajero permite que se active la bolsa de aire, el indicador de encendido se iluminará por aproximadamente un minuto para indicar que la bolsa de aire está activa.

Para algunos niños, incluyendo niños en asientos de seguridad para niños, y para adultos pequeños, el sistema de detección de pasajeros puede o no desactivar la bolsa de aire frontal del asiento del pasajero delantero derecho, dependiendo de la posición de sentado y constitución corporal de la persona. Todas las personas dentro del vehículo que sean demasiado grandes para las los asientos de seguridad para niños deben utilizar

el cinturón de seguridad adecuadamente - ya sea que exista o no una bolsa de aire para tal persona.

⚠ Advertencia

Si la luz de mantenimiento de la bolsa de aire se enciende y permanece encendida, significa que algo puede estar mal con el sistema de bolsa de aire. Para ayudar a evitar lesiones para usted mismo u otros, pida que se realice el servicio al vehículo de inmediato. Vea *Luz de disponibilidad de bolsa de aire (airbag)* ⇨ *145* para obtener más información, incluyendo información importante de seguridad.

Operación incorrecta: Si no hay indicador o el Indicador de Encendido está Iluminado para un asiento de seguridad para niños

El sistema de sensor de pasajeros está diseñado para apagar la bolsa de aire delantera del pasajero exterior si el sistema determina que hay un bebé en un sistema de sujeción. Si se instaló un asiento de seguridad para niños y el indicador de encendido está iluminado:

1. Apague el vehículo.
2. Retire el asiento de seguridad para el niño del vehículo.
3. Retire cualquier artículo adicional del asiento tal como mantas, cojines, cubiertas de asiento, calentadores de asiento, o masajeadores de asiento.
4. Vuelva a instalar el asiento de seguridad para niños siguiendo las instrucciones proporcionadas por el fabricante del asiento de seguridad para niños y refiérase a *Restricciones que aseguran al niño (Con asiento de seguridad)* ⇨ *117*.

   Asegúrese que el retractor del cinturón de seguridad esté bloqueado jalando el cinturón de hombro completamente hacia afuera del retractor cuando instale el asiento de seguridad para niños, incluso si el asiento de seguridad para niños está equipado con un seguro de cinturón de seguridad. Cuando el seguro del retractor esté ajustado, el cinturón se puede apretar pero no se puede jalar fuera del retractor.
5. Si, después de volver a instalar el asiento de seguridad para el niño y volver a encender el vehículo, el indicador de encendido todavía está iluminado, apague el vehículo. Entonces recline ligeramente el respaldo del vehículo y ajuste el cojín del asiento, si es ajustable, para asegurarse que

el respaldo del vehículo no empuje el asiento de seguridad para niños contra el cojín del asiento.

Además asegúrese que el asiento de seguridad para niños no esté atrapado bajo las cabeceras del vehículo. Si esto sucede, ajuste la cabecera. Vea *Cabeceras* ⇨ *66*.

6. Vuelva a arrancar el vehículo.

El sistema de detección de pasajero puede o no desactivar la bolsa de aire para un niño en un asiento de seguridad para niños dependiendo del tamaño del niño. Es mejor asegurar el asiento de seguridad del niño en un asiento trasero. Si se utiliza un asiento de seguridad para niños orientado hacia atrás en el asiento del pasajero delantero, se debe apagar la bolsa de aire para el asiento del pasajero delantero. Esto también aplica para ciertos asientos de seguridad para niños orientados hacia el frente como se indica en las tablas que se indican en este manual.

Si el Indicador de Apagado se Ilumina para un ocupante adulto

Si una persona de tamaño adulto se sienta en el asiento del pasajero delantero, pero el indicador de apagado está iluminado, podría ser porque tal persona no está sentada adecuadamente en el asiento o que la función de bloqueo del sistema para niños está activada. Realice los siguientes pasos para permitir que el sistema detecte a esa persona y active la bolsa de aire frontal del asiento del pasajero delantero:

1. Apague el vehículo.
2. Retire cualquier material adicional del asiento, tal como mantas, cojines, cubiertas de asiento, calentadores de asiento, o masajeadores de asiento.
3. Coloque el respaldo en posición completamente vertical.
4. Pida que la persona se siente de forma vertical en el asiento, centrado en el cojín del asiento, con las piernas extendidas cómodamente.
5. Si tira por completo de la porción del hombro del cinturón, se activará la función de bloqueo de restricción de niños. Esto puede causar involuntariamente que el sistema de detección de pasajeros desactive la bolsa de aire para ciertos tamaños de adultos en el vehículo. Si esto sucede, desabroche el cinturón, deje que se retraiga completamente y a

continuación vuelva a colocar el cinturón de seguridad sin jalarlo completamente.

6. Vuelva a arrancar el vehículo y pida que la persona permanezca en esta posición durante dos o tres minutos después de que se ilumine el indicador de encendido.

⚠ Advertencia

Si la bolsa de aire del pasajero externo delantero se apaga para un ocupante de tamaño adulto, la bolsa de aire no podrá inflarse y ayudar a proteger a esa persona en un accidente, lo que resulta en un incremento de riesgo de lesiones serias o incluso la muerte. Un ocupante de tamaño adulto no debería ocupar el asiento del pasajero externo delantero, si el indicador apagado de la bolsa de aire del pasajero está iluminada.

Factores adicionales que afectan la operación del sistema

Los cinturones de seguridad ayudan a mantener al pasajero en su posición sobre el asiento durante maniobras y frenado del vehículo, lo que ayuda que el sistema de detección de pasajero conserve el estado de la bolsa de aire del pasajero. Vea "Cinturones de seguridad" y "Asientos de seguridad para niños" en el Índice para obtener información adicional sobre la importancia del uso adecuado de loa asientos de seguridad.

Una capa gruesa de material adicional, tal como una manta o cojín, o equipo posventa tal como cubiertas de asiento, calentadores de asiento, y masajeadores de asiento pueden afectar qué tan bien opere el sistema de detección del pasajero. Recomendamos que no use cubiertas de asiento u otro equipo posventa excepto cuando sea aprobado por GM para su vehículo específico. Vea *Agregar equipo a vehículos equipados con bolsa de aire* ⇨ *103* para obtener más información sobre las modificaciones que pueden afectar la operación del sistema.

El indicador de encendido se puede iluminar si se coloca un objeto sobre un asiento desocupado, tal como un portafolios, una bolsa de mano, bolsa de supermercado, una computadora portátil "laptop" u otro dispositivo electrónico. Si no desea que ocurra esto, retire el objeto indeseado del asiento.

⚠ Advertencia

Guardar artículos debajo del asiento del pasajero o entre el cojín del asiento del pasajero y el respaldo puede interferir con la operación adecuada del sistema de detección de pasajero.

Dar servicio a vehículos equipados con bolsa de aire

Las bolsas de aire afectan cómo se debe dar servicio al vehículo. Hay partes del sistema de bolsa de aire en varios lugares alrededor del vehículo. Su distribuidor y el manual de servicio tienen información respecto al servicio del vehículo y el sistema de bolsa de aire.

⚠ Advertencia

Una bolsa de aire se puede inflar durante un servicio inadecuado, hasta un lapso de 10 segundos después de que el vehículo se apague y se desconecte la batería. Puede resultar lastimado si está cerca de una bolsa de aire cuando se infle. Evite los conectores amarillos. Probablemente son parte del sistema de la bolsa de aire. Asegúrese de seguir los

(Continúa)

Advertencia (Continúa)

procedimientos de servicio adecuados, y asegúrese que la persona que realiza el trabajo esté calificada para ello.

Agregar equipo a vehículos equipados con bolsa de aire

Al agregar objetos que cambien el marco del vehículo, el sistema de defensa, la altura, el extremo frontal o el metal de la placa lateral, podrían evitar que el sistema de bolsa de aire funcione adecuadamente.

La operación del sistema de bolsa de aire también puede ser afectada por el cambio, incluyendo la reparación o reemplazo incorrectos, de cualquier parte de las siguientes:

- Sistema de bolsa de aire, incluyendo módulos de bolsa de aire, sensores de impacto frontal o lateral, módulo de detección y diagnóstico, o cableado de bolsa de aire
- Asientos delanteros, incluyendo, costuras o cierres
- Cinturones de seguridad
- Volante, tablero de instrumentos, consola superior, moldura de techo, o moldura decorativa del pilar
- Sellos interiores de puerta, incluyendo altavoces

Su distribuidor y el manual de servicio tienen información sobre la ubicación de los módulos y sensores de la bolsa de aire, módulo de detección y diagnóstico, y el cableado de la bolsa de aire junto con los procedimientos de reemplazo adecuados.

Además, el vehículo tiene un sistema de detección de pasajero para la posición del pasajero frontal, que incluye sensores que son parte del asiento del pasajero. El sistema de detección de pasajero puede no operar adecuadamente si el

revestimiento original del asiento es reemplazado con cubiertas, tapices o revestimiento que no pertenezcan a GM diseñados para un vehículo diferente. Cualquier objeto, tal como un calentador de asiento de repuesto o una almohadilla o dispositivo de mejora de confort, instalado bajo o sobre la tela del asiento, también podría interferir con la operación del sistema de detección de pasajero. Esto podría prevenir el despliegue adecuado de la(s) bolsa(s) de aire del pasajero o prevenir que el sistema de detección de pasajero desactive adecuadamente la(s) bolsa (s) de aire del pasajero. Vea *Sistema de detección de pasajeros* ⇨ *98*.

Si el vehículo tiene bolsas de aire de riel de techo para volcadura, vea *Llantas y ruedas de diferente amaño* ⇨ *392* para obtener información adicional importante.

Si el vehículo se debe modificar debido a alguna discapacidad y no sabe si estas modificaciones afectarán el sistema de bolsas de aire, o si tiene preguntas sobre la afectación al sistema de bolsas de aire al modificar el vehículo por cualquier otro motivo, llame al Centro de atención al cliente. Vea *Oficinas de atención al cliente* ⇨ *446*.

Revisión del sistema de las bolsas de aire

El sistema de bolsas de aire no necesita mantenimiento o reemplazo programado regularmente. Asegúrese que la luz de disponibilidad de bolsa de aire esté funcionando. Vea *Luz de disponibilidad de bolsa de aire (airbag)* ⇨ *145*.

Precaución

Si la cubierta de una bolsa de aire está dañada, abierta, o rota, la bolsa de aire puede no funcionar adecuadamente. No abra o rompa las cubiertas de la bolsa de aire. Si cualquier cubierta de bolsa de aire está

(Continúa)

Precaución (Continúa)

abierta o rota, pida que se reemplace la cubierta de la bolsa de aire y/o el módulo de la bolsa de aire. Vea *¿En dónde están las bolsas de aire?* ⇨ *93* para conocer la ubicación de los módulos de bolsas de aire. Vea a su concesionario para que realice el servicio.

Reemplazo de partes del sistema de bolsa de aire después de una colisión

⚠ Advertencia

Un choque puede dañar los sistemas de la bolsa de aire en el vehículo. Un sistema de bolsa de aire dañado puede no protegerlo y a su(s) pasajero(s) durante un choque, resultando en lesiones serias o incluso la muerte. Para

(Continúa)

Advertencia (Continúa)

ayudar a asegurar que los sistemas de bolsa de aire funcionen adecuadamente después de un choque, pida que sean inspeccionados y se realicen las sustituciones necesarias tan pronto como sea posible.

Si una bolsa de aire se infla, necesitará reemplazar las partes del sistema de bolsa de aire. Vea a su distribuidor para que realice el servicio.

Si la luz de disponibilidad de bolsa de aire permanece encendida después de que se arranca el vehículo o se enciende mientras conduce, el sistema de bolsa de aire puede no funcionar adecuadamente. Haga revisar Inmediatamente el vehículo. Vea *Luz de disponibilidad de bolsa de aire (airbag)* ⇨ *145*.

Restricciones para niños

Niños Mayores

Uso de cinturón de seguridad correcto para niños mayores

Para verificar si un niño puede utilizar un cinturón de regazo y hombro, asegúrese de que las rodillas del niño doblen cómodamente en el borde del asiento. El cinturón de hombro debe estar posicionado entre el cuello y el brazo del niño y el cinturón de regazo lo más bajo posible sobre la cadera del niño.

⚠ Peligro

- Las estadísticas de accidentes muestran que los niños están más seguros si están en el asiento trasero y usan un cinturón de seguridad de una manera adecuada.
- Los niños que no usen el cinturón de seguridad pueden salir proyectados en un choque.
- Siempre que un niño esté ocupando un asiento, el cinturón de regazo debe estar en una posición baja cerca de las caderas, tocando los muslos del niño. Esto evita la carga al abdomen en un accidente.

⚠ Peligro

Esta imagen muestra a un niño sentado en un asiento con un cinturón de cadera-regazo usado incorrectamente. Si un niño usa el cinturón de esta manera, en un accidente el niño puede sufrir lesiones y el riesgo de muerte.

Sistemas de Restricción para Niños

Los bebés y niños deben ir en el asiento trasero y tener los cinturones colocados adecuadamente, de acuerdo con los términos de este manual.

Los huesos de la cadera de un niño pequeño son demasiado pequeños de forma que el cinturón de seguridad regular del vehículo puede no permanecer bajo sobre los huesos de la cadera, tal como debería. En su lugar, existe la posibilidad que imponga carga al abdomen y cause lesiones serias o fatales en un accidente.

⚠ Peligro

NUNCA use un asiento de seguridad para niños que vea hacia atrás en un asiento protegido por una BOLSA DE AIRE ACTIVA frente a éste; puede ocurrir la MUERTE o LESIONES SERIAS para el NIÑO.

⚠ Peligro

Si se utiliza un asiento de seguridad para niños orientado hacia atrás en el asiento del pasajero delantero, la bolsa de aire para el asiento del pasajero delantero debe estar desactivada. Esto también aplica para ciertos asientos de seguridad para niños orientados hacia el frente como se indica en las tablas que se indican en este manual.

Vea *Sistema de detección de pasajeros* ⇨ *98*.

Cuando se usa un asiento de seguridad para niños, ponga atención a las siguientes instrucciones de uso e instalación y también las incluidas con el asiento de seguridad para niños.

Siempre cumpla con las regulaciones locales y nacionales. En algunos países, el uso de asientos de seguridad para niños está prohibido en ciertos estados.

Grupo	Clase de peso
Grupo 0	Hasta 10 kg (22 lbs)
Grupo 0+	Hasta 13 kg (28 lbs)
Grupo I	9 a 18 kg (20 a 39 lbs)
Grupo II	15 a 25 kg (34 a 55 lbs)
Grupo III	22 a 36 kg (49 a 79 lbs)

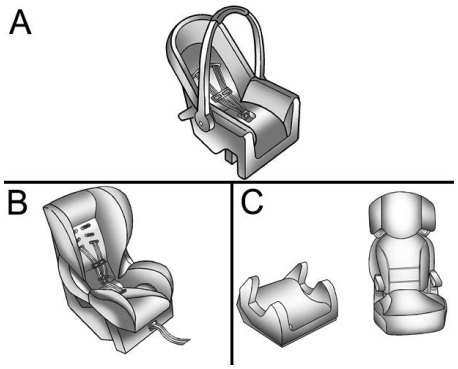

Modelo A : Grupo 0 y 0+ – Asiento de bebé

Modelo B : Grupo I – Asiento de seguridad para niño

Modelo C : Grupo II y III – Asiento de refuerzo

Los asientos de seguridad para niños están diseñados para sujetarse con el cinturón de cadera-hombro o anclas ISOFIX. Algunos asientos de seguridad para niño también usan un anclaje superior o pata de soporte.

Clasificación de asientos de seguridad para niños

Como referencia, los asientos de seguridad para niños disponibles en el mercado se clasifican en función de la masa del niño. Observe cuidadosamente las instrucciones de instalación y uso proporcionadas por el fabricante del asiento de seguridad para niños.

Cuando elija un asiento de seguridad para niños, es importante considerar la altura del niño además de su edad y peso.

⚠ Peligro

- Asegúrese que el asiento de seguridad para niños esté instalado adecuadamente. Si el asiento de seguridad para niños no está sujeto adecuadamente, se incrementa el riesgo de lesiones graves en caso de accidente.

(Continúa)

Peligro (Continúa)

- No sujete o coloque objetos u otros materiales en el asiento de seguridad para niños.
- No deje objetos sueltos en el vehículo. Durante un impacto, un objeto puede moverse y causar lesiones a los ocupantes.
- Después de un choque, es necesario reemplazar el asiento de seguridad para niños ya que puede haber sufrido daños no visibles.
- Siempre asegure a su niño en un asiento de seguridad para niños, incluso en viajes cortos.
- Permita que los niños entren y salgan del vehículo sólo del lado contrario al tráfico.

⚠ Advertencia

- Cuando lleve a un niño, siga los procedimientos para transporte del niño establecidos por las leyes locales.
- En algunos países, el uso de asientos de seguridad para niños está prohibido en ciertos estados.
- Después de retirar al niño del vehículo, mantenga el asiento de seguridad para niños sujeto con el cinturón de seguridad o ISOFIX, para evitar que el asiento de seguridad para niños sea arrojado hacia el frente en caso de frenado repentino.

Asegúrese que el asiento de seguridad para niños:

- Esté instalado de acuerdo con las instrucciones proporcionadas por el fabricante del asiento de seguridad para niños.
- Tenga la etiqueta de aprobación de certificación de las regulaciones de seguridad, en términos de las leyes locales.
- Sea adecuado para su vehículo.

Selección de asiento de seguridad para niños correcto

Los asientos traseros son la ubicación más conveniente para asegurar un asiento de seguridad para niños.

Los infantes deben viajar viendo hacia atrás en el vehículo tanto como sea posible. Esto asegura que la columna del niño, que todavía es muy débil, esté bajo menos esfuerzo en el caso de un choque.

General Motors recomienda usar un asiento de seguridad para niños de GM genuino.

Asegúrese que el asiento de seguridad para niños que se va a instalar sea compatible con el tipo de vehículo.

Asegúrese que la ubicación de montaje del asiento de seguridad para niños dentro del vehículo sea correcta de acuerdo con las tablas incluidas en este manual. Vea *Dónde poner el sistema de retención infantil* ⇨ *109*.

Las disposiciones establecidas por las leyes tienen prioridad sobre las disposiciones de este manual.

⚠ Peligro

Nunca use un cinturón de seguridad sencillo con un adulto y un niño. Durante un impacto, el cinturón de seguridad ejercerá fuerte presión en el niño, causado lesiones serias o fatales.

Nunca permita que dos niños compartan el mismo cinturón de seguridad. Ambos podrían sufrir lesiones serias en un accidente.

⚠ Peligro

Los bebés y niños nunca se deben llevar sentados en las piernas de otro ocupante.

Aunque el bebé no pese mucho, será demasiado pesado durante un accidente y será imposible sostenerlo, incluso si el ocupante está sujeto al cinturón de seguridad.

Dónde poner el sistema de retención infantil

⚠ Peligro

NUNCA use un asiento de seguridad para niños que vea hacia atrás en un asiento protegido por una BOLSA DE AIRE ACTIVA frente a éste; puede ocurrir la MUERTE o LESIONES SERIAS para el NIÑO.

⚠ Peligro

Si se utiliza un asiento de seguridad para niños orientado hacia atrás en el asiento del pasajero delantero, la bolsa de aire para el asiento del pasajero delantero debe estar desactivada. Esto también aplica para ciertos asientos de seguridad para niños orientados hacia el frente como se indica en las tablas que se indican en este manual.

Idoneidad de instalación de asiento de seguridad para niños

La siguiente tabla muestra las opciones permisibles para sujetar un asiento de seguridad para niños con un cinturón de seguridad de tres puntos.

Clase de peso y edad		Posiciones de asiento			
		Asiento delantero del pasajero		Asientos Traseros	
		Bolsa de aire activada	Bolsa de aire desactivada	Exterior trasera	Central trasera
Grupo 0	Hasta 10 kg o aprox. 10 meses	X	U[1]	U[2]	U[3]
Grupo 0+	Hasta 13 kg o aprox. 2 años	X	U[1]	U[2]	U[3]
Grupo I	9 a 18 kg o aprox. 8 meses a 4 años	X	U[1]	U[2]	U[3]
Grupo II	15 a 25 kg o aprox. 3 a 7 años	U[1]	U[1]	U[2]	U[3]
Grupo III	22 a 36 kg o aprox. 6 a 12 años	U[1]	U[1]	U[2]	U[3]

Clase de peso y edad	Posiciones de asiento			
	Asiento delantero del pasajero		Asientos Traseros	
	Bolsa de aire activada	Bolsa de aire desactivada	Exterior trasera	Central trasera
X = No se permite ningún asiento de seguridad para niños en esta posición de asiento.				
U[1] = Instalación permitida junto con un cinturón de seguridad de tres puntos (universal). Mueva el asiento hacia atrás conforme sea necesario para evitar interferencia entre el niño y el tablero de instrumentos. Coloque el asiento en la posición completamente arriba, si es posible.				
U[2] = Instalación permitida junto con un cinturón de seguridad de tres puntos (universal). Mueva la cabecera a la posición más alta, si es necesario. Mueva el asiento delantero hacia adelante, si es necesario, para asegurar que no haya interferencia entre el asiento de seguridad para niños en el asiento trasero y la parte trasera del asiento delantero.				
U[3] = Instalación permitida junto con un cinturón de seguridad de tres puntos (universal).				

Idoneidad de instalación de asiento de seguridad para niños ISOFIX

La siguiente tabla muestra las opciones permisibles para instalar un asiento de seguridad para niños ISOFIX con anclas ISOFIX.

Clase de peso y edad	Tamaño de clase	Accesorio	Posiciones ISOFIX de vehículo		
			Asiento delantero del pasajero	Asientos Traseros	
				Exterior trasera	Central trasera
Grupo 0: Hasta 10 kg o aprox. 10 meses	F	ISO/L1	X	X	X
	G	ISO/L2	X	X	X
	E	ISO/R1	X	IL1	X
Grupo 0+: Hasta 13 kg o aprox. 2 años	E	ISO/R1	X	IL1	X
	D	ISO/R2	X	IL1	X
	C	ISO/R3	X	IL1	X
Grupo I: 9 a 18 kg o aprox. 8 meses a 4 años	D	ISO/R2	X	IL1	X
	C	ISO/R3	X	IL1	X
	B	ISO/F2	X	IUF	X
	B1	ISO/F2X	X	IUF	X
	A	ISO/F3	X	IUF	X
Grupo II: 15 a 25 kg o aprox. 3 a 7 años			X	IUF	X

Clase de peso y edad	Tamaño de clase	Accesorio	Posiciones ISOFIX de vehículo		
			Asiento delantero del pasajero	Asientos Traseros	
				Exterior trasera	Central trasera
Grupo III: 22 a 36 kg o aprox. 6 a 12 años			X	IUF	X
X = No se aprueba ningún asiento de seguridad para niños ISOFIX en esta clase de peso.					
IL = Adecuado para sistemas de asiento de seguridad ISOFIX particulares de las categorías “específico al vehículo”, “restringido” o “semi-universal”. El asiento de seguridad ISOFIX se debe aprobar para el tipo de vehículo específico. 1 = Mueva el asiento delantero hacia adelante, conforme sea necesario, para asegurar que no haya interferencia entre el asiento de seguridad para niños en el asiento trasero y la parte trasera del asiento delantero.					
IUF = Adecuado para asientos de seguridad para niños que ven al frente ISOFIX de categoría universal aprobados para uso en esta clase de peso.					
Mueva la cabecera a la posición más arriba, si es necesario, para evitar la interferencia con la instalación del asiento de seguridad para niños.					

Clase de tamaño ISOFIX y dispositivo de asiento:

A - ISO/F3 : Asiento de seguridad para niños que ve al frente para niños de tamaño máximo en la clase de peso de 9 a 18 kg.

B - ISO/F2 : Asiento de seguridad para niños que ve al frente para niños más pequeños en la clase de peso de 9 a 18 kg.

B1 - ISO/F2X : Asiento de seguridad para niños que ve al frente para niños más pequeños en la clase de peso de 9 a 18 kg.

C - ISO/R3 : Asiento de seguridad para niños que ve hacia atrás para niños de tamaño máximo en la clase de peso hasta 18 kg.

D - ISO/R2 : Asiento de seguridad para niños que ve hacia atrás para niños más pequeños en la clase de peso hasta 18 kg.

E - ISO/R1 : Asiento de seguridad para niños que ve hacia atrás para niños pequeños en la clase de peso hasta 13 kg.

F - ISO/L1 : Asiento de seguridad para niños de posición viendo al lado izquierdo (cuna de viaje).

G - ISO/L2 : Asiento de seguridad para niños de posición viendo al lado derecho (cuna de viaje).

Sistemas de Restricción para Niños ISOFIX

Asiento trasero

Los anclajes ISOFIX están situados cerca del pliegue entre el respaldo del asiento y el cojín del asiento e identificados con el símbolo .

Asegure los asientos de seguridad para niños ISOFIX a las anclas ISOFIX.

Las posiciones del asiento de seguridad para niños ISOFIX específicas del vehículo están marcadas en la tabla "Idoneidad de instalación de sistemas de asiento de seguridad para niños ISOFIX". Vea *Dónde poner el sistema de retención infantil* ⇨ *109*.

Aseguramiento de asiento de seguridad para niños a anclas ISOFIX

1. Coloque el asiento de seguridad para niños en el frente del asiento en el que se instalará.
2. Asegure las conexiones ISOFIX a las anclas ISOFIX siguiendo las instrucciones que se incluyeron con el asiento de seguridad para niños.
3. Asegure que el asiento de seguridad para niños esté instalado firmemente al asiento.
4. Se debe usar una correa de anclaje superior o una pata de soporte además de las anclas ISOFIX.

Anclas de atadura superior del vehículo

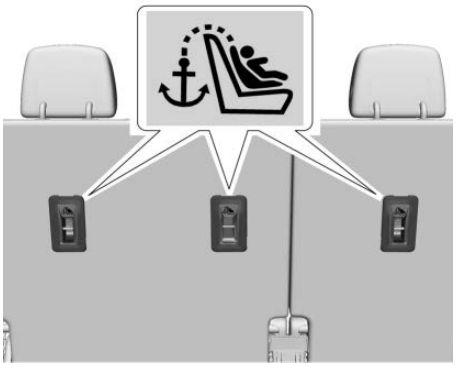

Los anclajes de atadura superior están ubicados en la parte posterior de los respaldos de segunda fila y siempre están alineados con los asientos traseros y se identifican con el símbolo .

No sujete nada además de un sistema de asiento de seguridad para niños a los anclajes de atadura superior del vehículo.

Instrucciones para sujetar el asiento de seguridad para niños al anclaje de atadura superior:

1. Si el fabricante del asiento de seguridad para niños recomienda que se sujete una atadura superior, sujete y apriete la atadura superior al anclaje de atadura superior, si está equipado. Refiérase a las instrucciones del asiento con retención infantil y a los siguientes pasos:
   1.1. Encuentre el anclaje de atadura superior.
   1.2. Dirija el recorrido, conecte y apriete la correa superior de acuerdo con las instrucciones de asiento de seguridad para niños y las siguientes instrucciones:

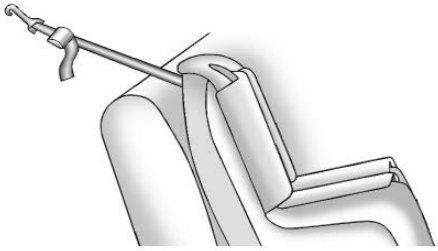

- Si la posición que usa no tiene cabecera y utiliza una atadura sencilla, dirija la atadura sobre el respaldo.

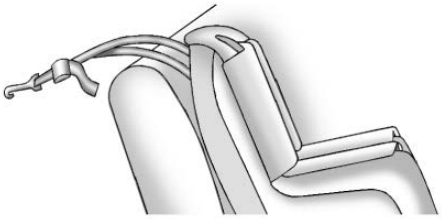

- Si la posición que usa no tiene cabecera y utiliza una atadura doble, dirija la atadura sobre el respaldo.

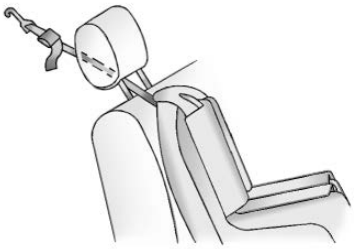

- Si la posición que está utilizando tiene una cabecera ajustable y está utilizando sólo una atadura, levante la cabecera y pase la correa por debajo de la cabecera así como entre las barras de la cabecera.

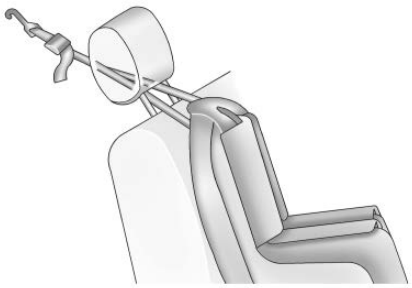

- Si la posición que está utilizando tiene una cabecera ajustable y está utilizando una atadura dual, levante la cabecera y pase la correa por debajo de la cabecera así como entre las barras de la cabecera.

2. Asegúrese que el gancho del anclaje de atadura superior del asiento de seguridad para niños esté completamente cerrado y asegurado al anclaje de atadura superior.

Restricciones que aseguran al niño (Con asiento de seguridad)

Los bebés y niños deben ir en el asiento trasero y tener los cinturones colocados adecuadamente, de acuerdo con los términos de este manual.

⚠ Peligro

NUNCA use un asiento de seguridad para niños que vea hacia atrás en un asiento protegido por una BOLSA DE AIRE ACTIVA frente a éste; puede ocurrir la MUERTE o LESIONES SERIAS para el NIÑO.

⚠ Peligro

Si se utiliza un asiento de seguridad para niños orientado hacia atrás en el asiento del

(Continúa)

Peligro (Continúa)

pasajero delantero, la bolsa de aire para el asiento del pasajero delantero debe estar desactivada. Esto también aplica para ciertos asientos de seguridad para niños orientados hacia el frente como se indica en las tablas que se indican en este manual.

Vea *Sistema de detección de pasajeros* ⇨ *98*.

Si la restricción para niños utiliza una atadura superior, consulte en *Dónde poner el sistema de retención infantil* ⇨ *109* las ubicaciones del anclaje de atadura superior.

No asegure el asiento de seguridad para niños en una posición sin el anclaje de atadura superior si la ley nacional o local requiere que se ancle la atadura superior, o si las instrucciones incluidas con el asiento de seguridad para niños dicen que se debe anclar la atadura superior.

Cuando se utiliza un cinturón de seguridad de tres puntos para asegurar la restricción para niños en esta posición, siga las instrucciones que vienen con la restricción para niños y las siguientes instrucciones:

1. Coloque el asiento con retención infantil sobre el asiento.
2. Tome la placa de cerrojo, y pase las porciones de cintura y hombro del cinturón de seguridad del vehículo a través o alrededor del asiento de seguridad. Las instrucciones del asiento con retención infantil le mostrarán cómo hacerlo.

   Incline la placa de entrada para ajustar el cinturón, si es necesario.
3. Empuje la placa de cerrojo dentro del broche hasta que escuche un sonido de clic.

   Coloque el botón de liberación sobre la hebilla, lejos del asiento de seguridad para niños, de tal forma que el cinturón de seguridad se desabroche rápidamente si es necesario.
4. Jale el cinturón de hombro completamente fuera del retractor para ajustar el seguro. Cuando el seguro del retractor esté ajustado, el cinturón se puede apretar pero no se puede jalar fuera del retractor.
5. Siga las instrucciones en el manual del propietario del asiento de seguridad para apretar y bloquear el asiento de seguridad para niños al utilizar el cinturón de seguridad del vehículo.
6. Intente jalar el cinturón fuera del retractor para asegurarse que el retractor esté asegurado. Si el retractor no está asegurado, repita los Pasos 4 y 5.
7. Si el asiento con retención infantil tiene una atadura superior, siga las instrucciones del fabricante del asiento con

retención infantil respecto al uso de la atadura superior. Vea *Sistemas de Restricción para Niños ISOFIX* ⇨ *115*.

8. Antes de colocar un niño en el asiento con retención infantil asegúrese que esté sujeto firmemente en su lugar. Empuje y jale el asiento de seguridad para niños en diferentes direcciones para cerciorarse de que esté seguro.

Para remover el asiento de seguridad, siga las instrucciones del manual del propietario del asiento de seguridad para desbloquearlo. Desabroche el cinturón de seguridad del vehículo y permítale regresar a la posición guardada. Si la atadura superior está sujeta al anclaje de atadura superior, desconéctela.

Almacenamiento

Compartimientos de almacenamiento
Compartimientos de almacenamiento 120
Guantera 120
Portavasos 120
Compartimento de la consola central 120

Características adicionales del almacenamiento
Cubierta de carga 121
Amarres de carga 122
Red de comodidad 122

Sistema portaequipajes
Sistema portaequipajes 122

Compartimientos de almacenamiento

⚠ Advertencia

NO almacene objetos pesados o filosos en los compartimentos de almacenamiento. En un accidente, podrían hacer que se abriera la cubierta y herir a alguien.

Guantera

Abra la guantera levantando la palanca.

Portavasos

Hay dos portavasos en la consola central. Podría contar con portavasos en el descansabrazos del asiento de la segunda fila. Para verlos jale el descansabrazos hacia abajo.

Compartimento de la consola central

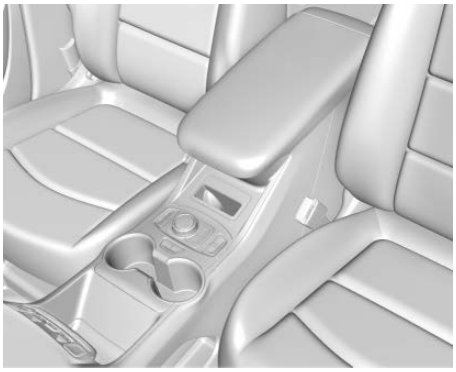

Hay almacenamiento en la consola central, levante la palanca en la parte frontal para abrir.

Si está equipado, hay dos puertos USB para datos y carga.

Características adicionales del almacenamiento

Cubierta de carga

⚠ Advertencia

Una cubierta de carga sin asegurar puede golpear a las personas en un paro o vuelta repentinos, o en un choque. Almacene la cubierta de carga con seguridad o remuévala del vehículo.

⚠ Advertencia

No coloque objetos sobre la cubierta de carga. Las paradas o giros repentinos pueden causar que se arrojen objetos en el vehículo. Usted u otros podrían sufrir lesiones.

Si está equipado, use la cubierta de carga para cubrir los artículos en la parte trasera del vehículo.

Para quitar la cubierta del vehículo, jale ambos extremos hacia el centrol.

Para guardar la cubierta de carga:

1. Presione los botones en ambos extremos hasta que se bloquee.

2. Inserte el lado derecho de la cubierta de carga primero.

3. Guarde debajo del piso de carga.

Para volver a instalar, presione los botones para desbloquear los extremos de la cubierta.

Coloque cada extremo en los orificios detrás el asiento trasero.

Amarres de carga

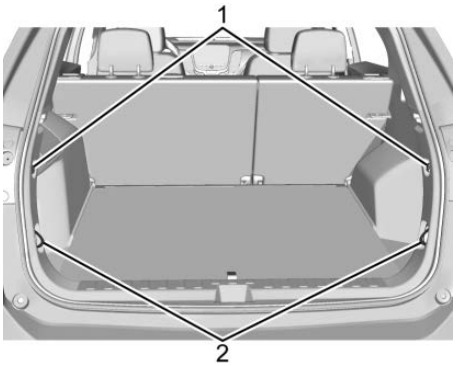

1. Retenedores de red de conveniencia
2. Amarres de carga

El vehículo puede estar equipado con dos amarres de carga y dos retenedores de red de conveniencia en el compartimiento trasero.

Red de comodidad

Este vehículo puede contar con una red de conveniencia en la parte trasera del vehículo. Sujételo a los retenedores de la red de conveniencia para guardar cargas pequeñas.

No use la red para guardar cargas pesadas.

Sistema portaequipajes

⚠ Advertencia

Si se lleva algo sobre el techo del vehículo que sea más largo o ancho que la rejilla para el techo, como paneles, láminas de madera o un colchón, el viento podría levantarlos al desplazarse el vehículo. Dicho artículo podría ser arrancado violentamente, y con ello causar una colisión y dañar el vehículo. Jamás cargue algo más largo o ancho que el portaequipajes en el techo del vehículo, a menos que use un accesorio transportador certificado por GM.

Si está equipado con rieles laterales o estaciones de conexión, se pueden comprar rieles transversales certificados por GM como un accesorio y usarse para cargar artículos. Consulte a su distribuidor.

Precaución

Colocar carga sobre el portaequipajes que pese más de 100 kg (220 lbs) o que cuelgue hacia atrás o hacia los lados del vehículo puede dañar al vehículo. Coloque la carga de forma que esté bien distribuida entre los rieles, asegurándose de sujetar bien la carga.

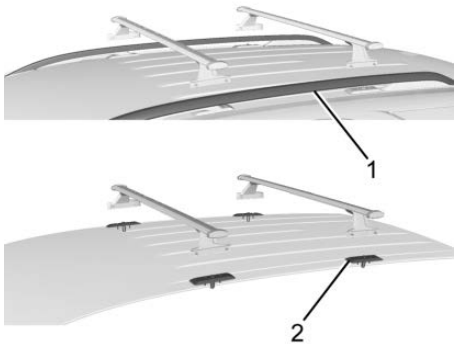

1. Rieles laterales
2. Estaciones de conexión

Para evitar daños o pérdida de carga cuando el vehículo esté en movimiento, verifique que los travesaños y la carga estén firmemente sujetados. Al subir carga a la rejilla del techo elevará el centro de gravedad del vehículo. Evite las altas velocidades, arranques súbitos, vueltas pronunciadas, frenados repentinos o maniobras bruscas, ya que podría perder el control del vehículo al conducirlo. Si se desplaza a una distancia larga, en caminos escabrosos, o a altas velocidades, detenga ocasionalmente el vehículo para cerciorarse de que la carga siga firmemente sujeta en su lugar. No rebase la capacidad máxima del vehículo cuando esté subiendo carga al vehículo. Para más información sobre la capacidad y carga del vehículo, consulte *Límites de carga del vehículo* ⇨ *215*.

Instrumentos y Controles

Controles

Ajuste del volante 125
Controles del volante de dirección 125
Volante con calefacción 125
Claxon 126
Limpia/lavaparabrisas 126
Limpiador/lavador del medallón 127
Brújula 128
Reloj 128
Tomas de corriente 128
Carga inalámbrica 130

Luces de advertencia, marcadores e indicadores

Luces de advertencia, marcadores e indicadores . . . 133
Cuadro de instrumentos (Base y nivel medio) 134
Cuadro de instrumentos (Nivel superior) 138
Velocímetro 142
Odómetro 142
Odómetro del viaje 142
Tacómetro 142
Indicador de combustible 142
Indicador de temperatura del refrigerante del motor 143
Recordatorios de cinturón de seguridad 144
Luz de disponibilidad de bolsa de aire (airbag) 145
Indicador de estatus de la bolsa de aire del pasajero . . . 145
Luz del sistema de carga 147
Indicador de falla (Luz Revise el motor) 147
Luz de advertencia del sistema de frenos 149
Luz de freno eléctrico de estacionamiento 150
Luz Service Electric Parking Brake (Dé servicio al freno eléctrico de estacionamiento) 151
Luz de advertencia del sistema de frenos antibloqueo (ABS) 151
Luz de modo de remolque/ transporte 151
Luz de control de descenso de pendiente 152
Luz de Asistencia de mantenimiento de carril (LKA) 152
Indicador de vehículo al frente 152
Indicador de peatón al frente 152
Luz de tracción apagada 152
Luz StabiliTrak Off (StabiliTrak apagado) 153
Luz del Sistema de Control de Tracción (TCS)/ StabiliTrak 153
Luz Wait-to-Start (espere para arrancar) 154
Luz de presión de llantas 154
Luz de la presión de aceite del motor 154
Luz de advertencia de combustible bajo 155
Luz de advertencia de fluido de escape diesel (DEF) 156
Luz de seguridad 156
Luz indicadora de luces altas encendidas 156
Luz indicadora de luz antiniebla delantera 157
Aviso de luces encendidas . . . 157
Luz control de velocidad constante 157

Pantallas de información
Centro de información del conductor (DIC) (Base y nivel medio) 158
Centro de información del conductor (DIC) (Nivel superior) 165

Mensajes del vehículo
Mensajes del vehículo 170
Mensajes de potencia del motor 170
Mensajes de velocidad del vehículo. 171

Personalización del vehículo
Personalización del vehículo 171

Sistema remoto universal
Sistema remoto universal 177
Programación del sistema remoto universal 177
Operación del sistema remoto universal 180

Controles

Ajuste del volante

Para ajustar el volante de la dirección:

1. Jale la palanca hacia abajo.
2. Baje o suba el volante de la dirección.
3. Aleje o acerque el volante de la dirección.
4. Jale la palanca hacia arriba para fijar el volante en su lugar.

No ajuste el volante mientras maneja.

Controles del volante de dirección

El sistema de infoentretenimiento puede ser operado utilizando los controles al volante. Consulte "Controles al volante" en el manual de infoentretenimiento.

Volante con calefacción

: Si está equipado, presiónelo para encender o apagar. Aparece una luz junto al botón cuando la función está encendida.

El volante de dirección comienza a calentarse en aproximadamente 3 minutos.

Claxon

Oprima en la almohadilla del volante para hacer sonar el claxon.

Limpia/lavaparabrisas

La palanca del limpiaparabrisas/lavador está en el costado de la columna de dirección. Con la ignición encendida o en ACC/ACCESSORY (accesorios), mueva la palanca del limpiaparabrisas para seleccionar la velocidad del limpiador.

Alto : Úselo para pasadas rápidas.

Bajo : Úselo para pasadas lentas.

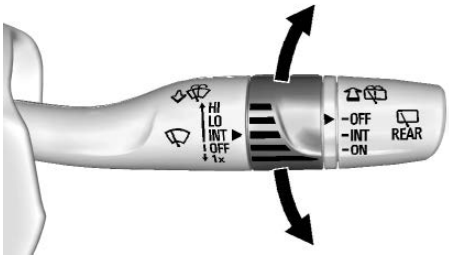

INT : Mueva la palanca hacia arriba hasta INT para pasadas intermitentes, luego gire la banda hacia arriba para pasadas más frecuentes, o hacia abajo para pasadas menos frecuentes.

OFF (Apagado) : Utilice para apagar los limpiadores.

1X : Para una sola pasada, mueva brevemente la palanca hacia abajo. Para varios barridos, mantenga la palanca abajo.

Limpie la nieve y el hielo de las plumas del limpiador y del parabrisas antes de usarlas. Si están congeladas en el parabrisas, aflójelas con cuidado o derrita el hielo. Las hojas dañadas se deben reemplazar. Vea *Cambio de la pluma limpiaparabrisas* ⇨ *355*.

La nieve o el hielo pesados pueden sobrecargar el motor del limpiador. Si el motor del limpiaparabrisas se sobrecalienta, los limpiaparabrisas se detendrán hasta que el motor se enfríe y el control del limpiador se apague. Vea *Sobrecarga del sistema eléctrico* ⇨ *362*.

Estacionamiento de limpiaparabrisas

Si la ignición se apaga mientras los limpiadores estén en LO, HI o INT, se detendrán inmediatamente.

Si la palanca del limpiaparabrisas se mueve entonces a OFF (Apagado) antes que se abra la puerta del conductor o dentro de 10 minutos, los limpiadores reiniciarán y se moverán a la base del parabrisas.

Si se mueve la ignición hasta off (apagado) mientras los limpiadores están haciendo pasadas para lavado del parabrisas, los

limpiaparabrisas continuarán operando hasta que lleguen a la base del parabrisas.

Lavaparabrisas

: Jale la palanca del limpiaparabrisas hacia usted para rociar líquido de lavado del parabrisas y activar las escobillas. Las escobillas continuarán hasta que se libere la palanca o se alcance el tiempo máximo de lavado. Cuando se libera la palanca, pueden ocurrir barridos adicionales, que dependen de cuánto tiempo se haya activado el lavador del parabrisas. Vea *Líquido de lavado* ⇨ *350* para obtener más información sobre el llenado del depósito del lavaparabrisas.

⚠ Advertencia

En tiempo muy frío no utilice el lavador hasta que el parabrisas esté templado. De lo contrario, el líquido del lavador formará hielo y bloqueará su visión.

Limpiador/lavador del medallón

La ignición debe estar encendida o en la posición ACC/ACCESSORY (Accesorios) para operar el limpia/lavaparabrisas de la ventana trasera.

Gire la palanca del limpiaparabrisas para operar el limpia/lavaparabrisas de la ventana trasera.

OFF (Apagado) : Apaga el sistema.

INT : Pasadas intermitentes.

ON (Encendido) : Limpiado lento.

: Empuje la palanca del limpiaparabrisas hacia adelante para rociar líquido en la ventana trasera. La palanca vuelve automáticamente a su posición original al soltarla.

⚠ Advertencia

En tiempo muy frío no utilice el lavador hasta que el parabrisas esté templado. De lo contrario, el líquido del lavador formará hielo y bloqueará su visión.

Protección de ensamble de brazo del limpiaparabrisas trasero

Al usar un autolavado automático, mueva el control del limpiaparabrisas trasero a OFF para deshabilitar el limpiador trasero. En algunos vehículos, si la transmisión está en N (Neutral) y la velocidad del vehículo es muy baja, el limpiador trasero se estacionará automáticamente.

La operación del limpiador regresa a normal cuando la transmisión ya no está en N (Neutral) o si se incrementa la velocidad del vehículo.

Limpiezas en Reversa

Si el control del limpiador trasero está apagado, el limpiador trasero opera continuamente de manera automática cuando la transmisión está en R (Reversa) y el limpiaparabrisas delantero está realizando pasadas de baja o alta velocidad. Si el control del limpiador trasero está apagado, la transmisión está en R (Reversa) y el limpiaparabrisas delantero realiza pasadas en intervalo, entonces el limpiador trasero realiza pasadas en intervalo.

Esta característica se puede encender o apagar. Vea *Personalización del vehículo* ⇨ *171*.

El depósito del lavador se utiliza para el parabrisas y para la ventana trasera. Revise el nivel del fluido si cualquier lavador no funciona. Vea *Líquido de lavado* ⇨ *350*.

Brújula

El vehículo puede tener una pantalla de brújula en el Centro de información del conductor (DIC). La brújula recibe su dirección y otra información de la antena del Sistema de posicionamiento global (GPS), de StabiliTrak/Control de estabilidad electrónica (ESC), y de la información de velocidad del vehículo.

El sistema de brújula está diseñado para operar cierto número de millas o grados antes de necesitar la señal de los satélites GPS. Cuando la pantalla de la brújula muestra CAL, maneje el vehículo una corta distancia en un área abierta donde pueda recibir la señal GPS.
El sistema de brújula determina automáticamente el momento en que se reinicia la señal GPS e indicará nuevamente la dirección.

Reloj

Ajuste la hora y fecha usando el sistema de infoentretenimiento. Vea "Hora / Fecha" bajo "Ajustes" en el manual de infoentretenimiento.

Tomas de corriente

El vehículo tiene dos tomacorrientes de energía para accesorios de 12 voltios, los cuales se pueden utilizar para conectar equipos eléctricos, como teléfonos celulares, o reproductores de MP3.

Hay tomacorrientes:

- En la consola central debajo del sistema de control del clima.
- En el área de carga trasera.

Para utilizar el tomacorrientes, retire la cubierta.

Precaución
Dejar equipo eléctrico conectado por mucho tiempo mientras el vehículo está apagado descargará la batería. Desconecte siempre el equipo eléctrico cuando no se utilice y no conecte equipo que exceda la clasificación máxima de 20 amps.

⚠ Advertencia

El tomacorriente del área de carga trasera siempre tiene energía. No deje equipo eléctrico conectado cuando el vehículo no está en uso ya que el vehículo podría iniciar un incendio y causar lesiones o muerte.

Es posible que ciertas conexiones de accesorios no sean compatibles con las tomas de corriente y puedan causar una sobrecarga del vehículo y de los fusibles del adaptador. Si ocurre algún problema, consulte a su distribuidor.

Cuando agregue equipo eléctrico, asegúrese de seguir las instrucciones de instalación adecuadas incluidas con el equipo. Vea *Equipo eléctrico añadido* ⇨ *323*.

Precaución

Colgar equipo pesado de las tomas puede causar daños que no están cubiertos por la garantía del vehículo. Las tomas están diseñadas para conectar sólo enchufes de accesorios, como cables de carga de teléfonos celulares.

Salida eléctrica de 110/120 voltios de corriente alterna

Si está equipado, este tomacorrientes se puede usar para conectar equipo eléctrico que use un límite máximo de 150 vatios.

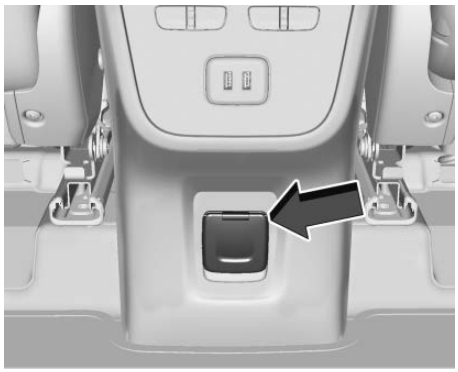

La salida eléctrica está en la parte trasera de la consola central.

Una luz indicadora en la salida se enciende para indicar que está en uso. La luz se enciende cuando la ignición está encendida y si un equipo que requiera menos de 150 watts está conectado al tomacorriente, y no se detecta una falla del sistema.

La luz indicadora no se enciende cuando la ignición está apagada o si el equipo no está completamente asentado en el tomacorriente.

Si el equipo se conecta usando más de 150 vatios o si se detecta un sistema de fallos, un circuito de protección cierra el suministro eléctrico y la luz del indicador se apaga. Para reiniciar el circuito, desconecte el artículo y conéctelo otra vez, o apague la Energía retenida para los accesorios (RAP) y luego encienda de nuevo. Vea *Energía retenida para los accesorios (RAP)* ⇨ *228*. La potencia reinicia cuando el equipo que utiliza 150 vatios o menos se conecta en la salida y no se detecta un sistema de fallos.

La salida eléctrica no está diseñada para lo siguiente y puede no funcionar bien si se conecta:

- Equipo con un vatiaje pico inicial alto, como refrigeradores potenciados por compresor y herramientas eléctricas
- Otros equipos que requieran un suministro eléctrico extremadamente estable, como cobijas eléctricas controladas por microcomputadora y lámparas con sensor táctil
- Equipo medico

Carga inalámbrica

Si está equipado, el vehículo tiene una cavidad de carga inalámbrica en el exterior del descansabrazos de la consola central. El sistema opera a 145 kHz y carga de forma inalámbrica un smartphone compatible con Qi. La salida de energía del sistema es capaz de cargar a una tasa de hasta 3 ampéres (19.5W), conforme lo solicite el smartphone compatible. Vea *Declaración de frecuencia de radio* ⇨ *451*.

⚠ Advertencia

La carga inalámbrica puede afectar el funcionamiento de un marcapasos implantado o otros dispositivos médicos. Si usted tiene uno, se le recomienda consultar con su médico antes de usar el sistema de carga inalámbrica.

El vehículo debe estar encendido, en ACC/ACCESSORY (accesorios), o Energía retenida para los accesorios (RAP). La función de carga inalámbrica puede no indicar correctamente la carga cuando el vehículo está en Energía retenida para los accesorios (RAP). Consulte *Energía retenida para los accesorios (RAP)* ⇨ *228*.

La temperatura de funcionamiento es de −20 °C (−4 °F) a 60 °C (140 °F) para el sistema de carga y 0 °C (32 °F) a 35 °C (95 °F) para el smartphone.

⚠ Advertencia

Retire todos los objetos de la plataforma de carga antes de cargar su smartphone compatible. Los objetos como monedas, llaves, anillos, sujetadores de papel o tarjetas que se encuentren entre el smartphone y la plataforma de carga se calentarán mucho. En las raras

(Continúa)

Advertencia (Continúa)

ocasiones en que el sistema de carga no detecte un objeto, y el objeto se aloje entre el smartphone y cargador, retire el smartphone y permita que el objeto se enfríe antes de retirarlo de la plataforma de carga, para evitar quemaduras.

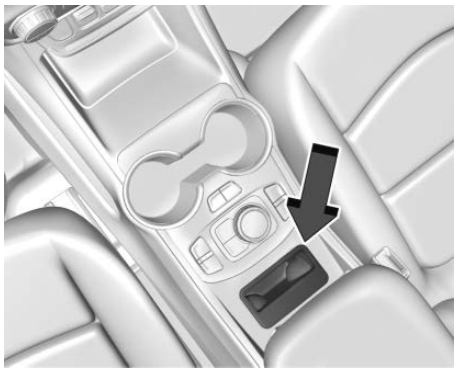

Para cargar un smartphone compatible:

1. Remueva todos los objetos del estuche de carga. El sistema no puede cargar si hay objetos entre el smartphone y la cavidad de carga.
2. Con la pantalla del smartphone orientada hacia la parte trasera del vehículo, inserte lentamente el smartphone en la cavidad de carga hasta que se muestre ϟ en ☎ en la pantalla de infoentretenimiento. Esto indica que el smartphone está correctamente colocado y cargando.

   Para maximizar la velocidad de carga, asegúrese que el smartphone esté completamente asentado y centrado en el soporte sin nada debajo de éste. Una caja gruesa de smartphone puede evitar que el cargador inalámbrico funcione, o puede reducir el desempeño de carga. Consulte a su distribuidor respecto a información adicional.

Si ϟ no aparece en la pantalla de infoentretenimiento:

1. Retire el smartphone de la cavidad y espere tres segundos.
2. Gire el smartphone 180 grados e insértelo de nuevo en la cavidad con la pantalla viendo a la parte trasera del vehículo.

Reconocimientos de Software

Cierto producto del Módulo de carga inalámbrico de LG Electronics, Inc. ("LGE") contiene el software de código abierto detallado a continuación. Consulte las licencias de código abierto indicadas (como se incluyen a continuación de este aviso) para conocer los términos y condiciones de su uso.

Información de notificación de OSS

Para obtener el código fuente que se contiene en este producto, visite http://opensource.lge.com. Además del código fuente, todos los términos de licencia, renuncias de garantía y avisos de derechos

reservados están disponibles para su descarga. LG Electronics también le proporcionará código de fuente abierta en CD-ROM por un cargo que cubre el costo de realizar dicha distribución (como el costo de los medios, el envío y el manejo) a petición por correo electrónico a opensource@lge.com. Esta oferta es válida por tres (3) años a partir de la fecha de compra del producto.

Biblioteca de Freescale-WCT

Derechos reservados (c) 2012-2014 Freescale Semiconductor, Inc. Todos los derechos reservados.

Se permiten la redistribución y uso en formas de fuente y binaria, con o sin modificación, previendo que se cumplan las siguientes condiciones:

1. Las redistribuciones del código fuente deben conservar el aviso de derechos reservados anterior, esta lista de condiciones y la siguiente exención de responsabilidad.
2. Las redistribuciones en forma binaria deben reproducir el aviso de derechos reservados anterior, esta lista de condiciones y la siguiente exención de responsabilidad en la documentación y/u otros materiales proporcionados con la distribución.
3. Ni el nombre del titular de los derechos reservados ni los nombres de sus colaboradores pueden utilizarse para endosar o promover productos derivados de este software sin permiso previo y por escrito.

ESTE SOFTWARE ES PROPORCIONADO POR LOS TITULARES DE LOS DERECHOS RESERVADOS Y COLABORADORES "TAL COMO ESTÁ" Y CUALQUIER GARANTÍA EXPRESA O IMPLÍCITA, INCLUYENDO SIN LIMITAR, LAS GARANTÍAS IMPLÍCITAS DE COMERCIABILIDAD Y APTITUD PARA UN PROPÓSITO EN PARTICULAR ESTÁ EXIMIDA. EN NINGÚN CASO EL TITULAR DE LOS DERECHOS RESERVADOS O LOS COLABORADORES SERÁ RESPONSABLE DE NINGÚN DAÑO DIRECTO, INDIRECTO, INCIDENTAL, ESPECIAL, EJEMPLAR O CONSECUENTE (INCLUYENDO SIN LIMITAR, LA ADQUISICIÓN DE BIENES O SERVICIOS SUSTITUTIVOS, PÉRDIDA DE USO, DATOS O GANANCIAS; O LA INTERRUPCIÓN DEL NEGOCIO), SIN IMPORTAR LA CAUSA Y CUALQUIER TEORÍA DE LA RESPONSABILIDAD, YA SEA POR CONTRATO, RESPONSABILIDAD ESTRICTA O AGRAVIO (INCLUYENDO NEGLIGENCIA O DE OTRO TIPO) QUE SURJAN DE CUALQUIER MANERA DEL USO DE ESTE SOFTWARE, INCLUSO SI SE ADVIERTE DE LA POSIBILIDAD DE TAL DAÑO.

Luces de advertencia, marcadores e indicadores

Las luces de advertencia y los medidores pueden dar aviso de que algo está mal antes de que se convierta en algo lo suficientemente serio como para necesitar una reparación o reemplazo costoso. Evite lesiones poniendo atención a las luces de advertencia y a los medidores.

Algunas luces se encienden brevemente cuando se enciende el motor para indicar que todo está funcionando. Cuando una de las luces de advertencia se enciende y permanece encendida mientras conduce, o cuando uno de los medidores muestra que puede haber un problema, revise la sección que le explica qué hacer. Esperar para hacer alguna reparación puede ser costoso, e incluso peligroso.

Cuadro de instrumentos (Base y nivel medio)

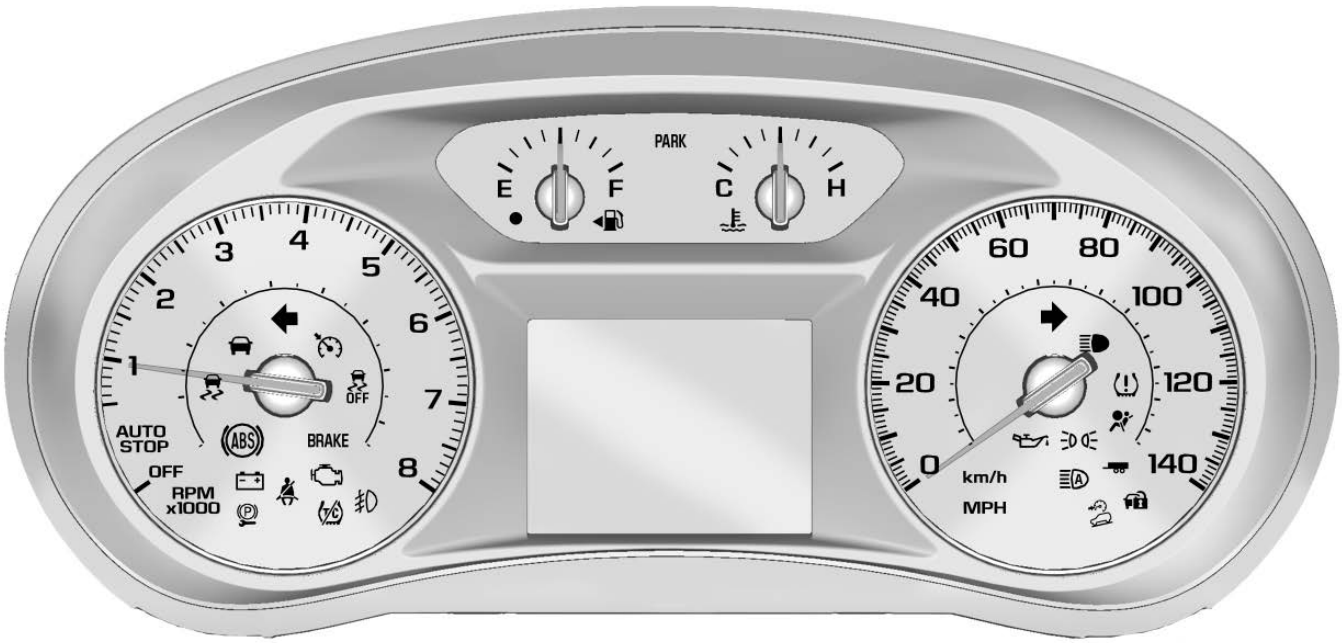

Nivel base, se muestra el inglés, el métrico es similar

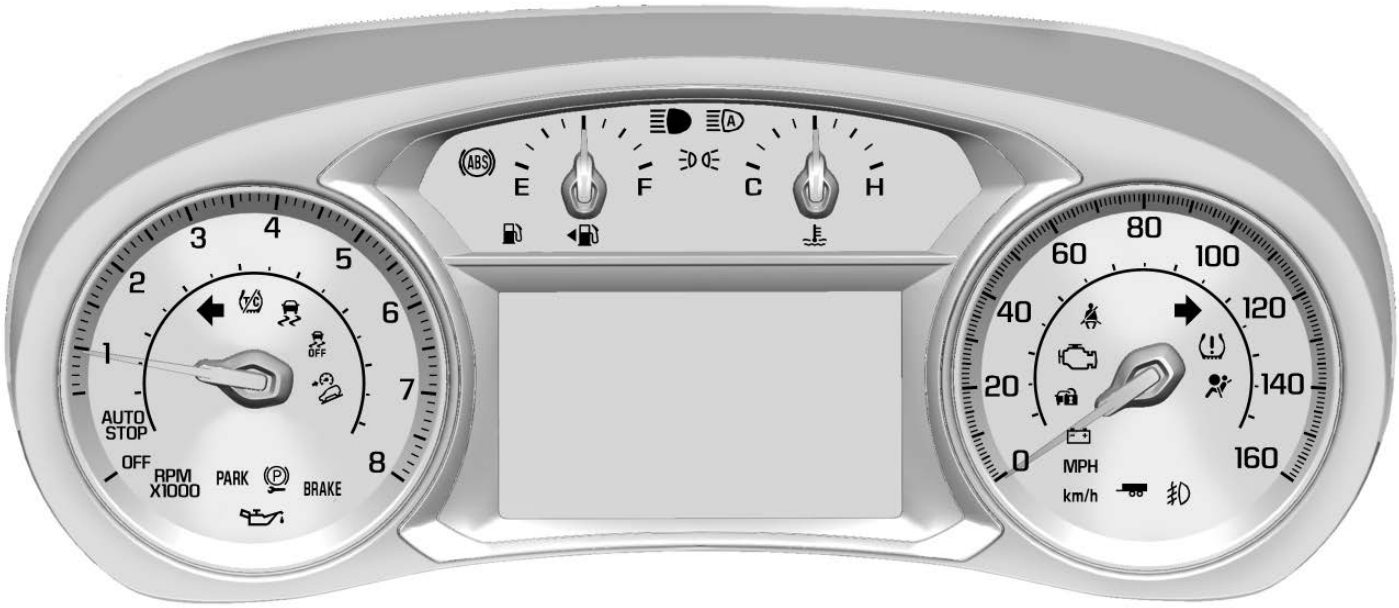

Nivel medio Se muestra el sistema inglés, sistema métrico similar

Menú de grupo (Nivel medio)

Hay un área de pantalla interactiva en el centro del grupo de instrumentos.

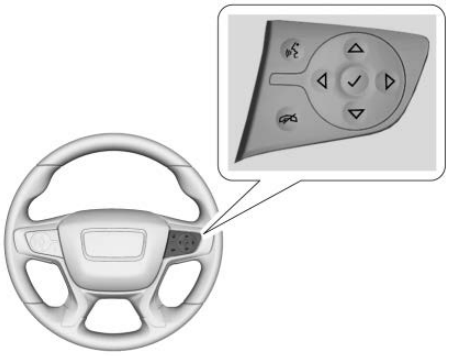

Utilice el control del volante adecuado para abrir y navegar a través de los diferentes elementos y pantallas.

Presione ◁ para acceder a las aplicaciones del grupo. Utilice △ o ▽ para navegar por la lista de aplicaciones disponbiles. No todas las aplicaciones estarán disponibles en todos los vehículos.

- Aplicación de información. Aquí es donde se pueden ver las pantallas seleccionadas del Centro de información del conductor. Vea *Centro de información del conductor (DIC) (Base y nivel medio)* ⇨ *158* o *Centro de información del conductor (DIC) (Nivel superior)* ⇨ *165*.
- Opciones

Opciones

Presione ✓ para seleccionar la aplicación Options (opciones), luego presione ▷ para entrar al menú Options (opciones). Utilice △ o ▽ para desplazarse a través de los elementos del menú de Opciones.

Unidades : Presione ▷ mientras se muestre Unidades para ingresar al menú Unidades. Elija unidades inglesas o Métricas presionando ✓ mientras esté resaltado el elemento deseado. Se proyectará una marca de verificación junto al elemento seleccionado.

Páginas de Información : Presione ▷ mientras se muestra la página de información para entrar al menú de páginas de información y seleccionar los elementos a mostrar en la aplicación de información. Vea *Centro de información del conductor (DIC) (Base y nivel medio)* ⇨ *158* o *Centro de información del conductor (DIC) (Nivel superior)* ⇨ *165*.

Tracción y estabilidad : Presione ▷ para entrar al menú Traction and Stability (Tracción y estabilidad). Para encender o apagar el Sistema de control de tracción (TCS), elija Traction (Tracción). Para encender o apagar StabiliTrak/Control Electrónico de Estabilidad (ESC), elija Estabilidad. Vea *Control de tracción/Control electrónico de estabilidad* ⇨ *252*.

Advertencia de velocidad : Si está equipado, la pantalla de Advertencia de velocidad permite al conductor establecer una velocidad que no desee exceder. Para fijar Advertencia de velocidad presione ▷ cuando se despliega Advertencia

de velocidad. Presione △ o ▽ para ajustar el valor. Presione ✓ para establecer la velocidad.

Una vez establecida la velocidad, esta función puede apagarse presionando ✓ mientras se observa esta página. Si se excede el límite de velocidad seleccionado, se muestra una advertencia emergente con una campanilla.

Cuadro de instrumentos (Nivel superior)

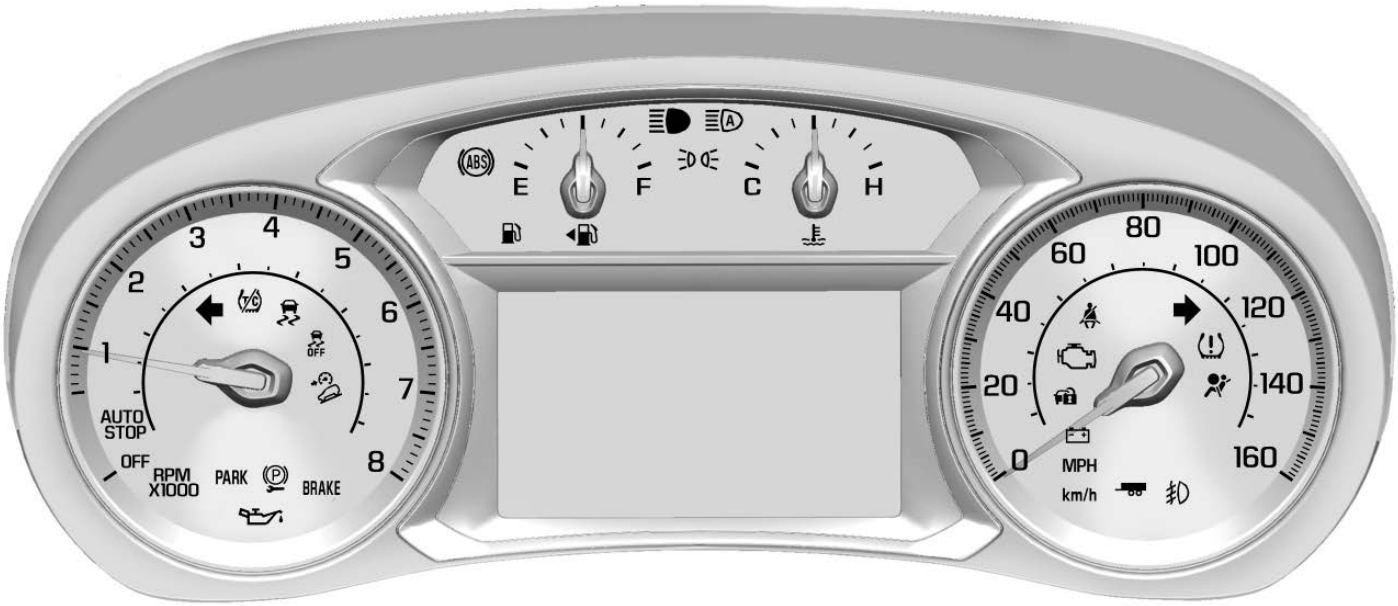

Se muestra el grupo en sistema inglés, el sistema métrico es similar

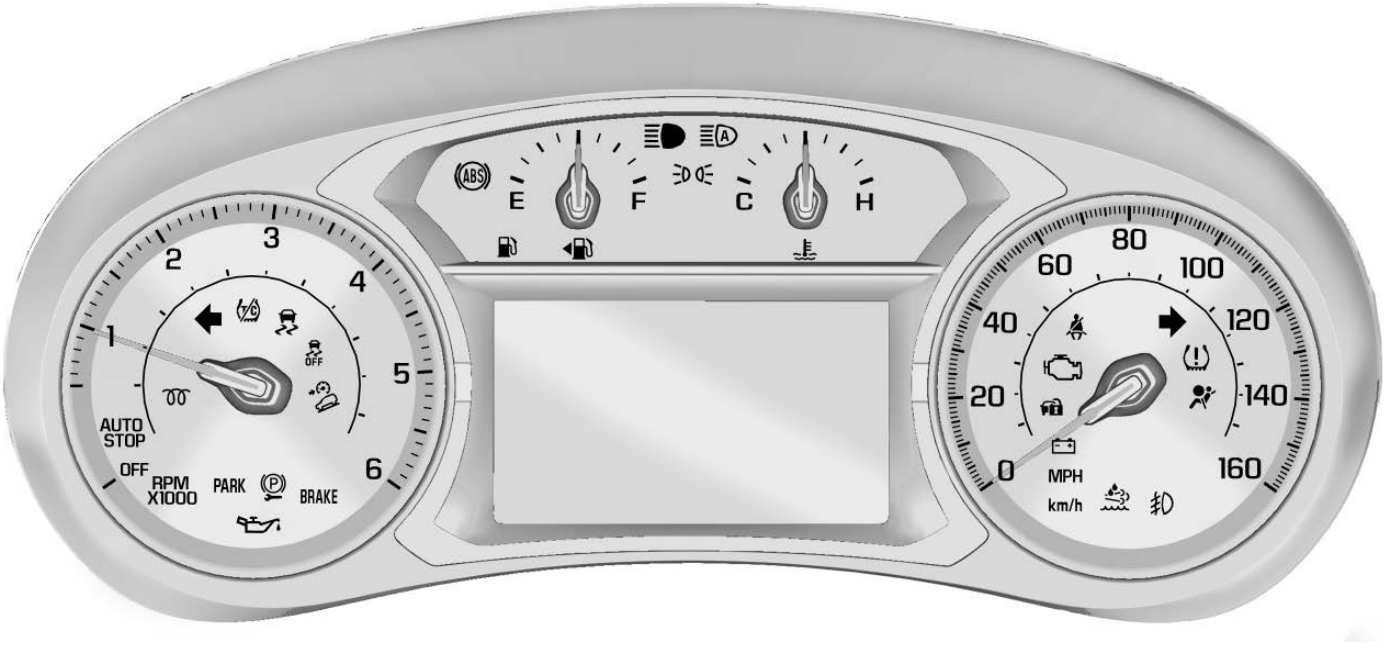

Se muestra el grupo en sistema inglés diesel, el sistema métrico es similar

Menú de grupo de nivel superior

Hay un área de pantalla interactiva en el centro del grupo de instrumentos.

Utilice el control del volante adecuado para abrir y navegar a través de los diferentes elementos y pantallas.

Presione ◁ o ▷ para cambiar entre las aplicaciones del grupo. Presione △ o ▽ para desplazarse a través de la lista de funciones disponibles dentro de cada aplicación. Presione ✓ para seleccionar. No todas las aplicaciones estarán disponibles en todos los vehículos. Algunas pueden estar temporalmente restringidas cuando el vehículo está apagado o en ACC/ACCESSORY (accesorios).

- Página de inicio
- Aplicación de información. Aquí es donde se pueden ver las pantallas seleccionadas del Centro de información del conductor. Consulte "Centro de información del conductor (nivel superior)" en el índice.
- Audio
- Navegación
- Teléfono
- Opciones

Home Inicio

La información mostrada aquí se puede personalizar desde el menú Opciones.

Velocímetro : Proyecta lo rápido que el vehículo se está moviendo ya sea en kilómetros por hora (km/h) o en millas por hora (mph).

Señal de velocidad : Muestra información de señales, proveniente de una base de datos de carreteras en la navegación a bordo, si está equipado.

Hora : Muestra la hora actual.

Seguridad activa : Si está equipado, muestra información para Asistencia de conservación de carril (LKA) y Alerta de colisión frontal (FCA).

Rango de combustible : Proyecta la distancia aproximada que puede conducirse el vehículo sin recargar combustible. El estimado de rango de combustible se basa en un promedio de la economía de combustible del vehículo en la historia reciente y la cantidad de combustible que resta en el tanque. No se puede reiniciar el rango de combustible.

Audio

Presione △ o ▽ para desplazarse a través de opciones, explorar música, seleccionar a partir de favoritos, o cambiar la fuente de

audio. En la vista principal, desplace para cambiar la estación o ir a la pista anterior o siguiente.

Navegación

En el menú de navegación, si no hay ruta activa, presione ✓ para acceder a Recientes o Favoritos. Si hay una ruta activa, presione la rueda de pulgar para cancelar o reanudar la guía de ruta, silenciar o retirar el silencio de la guía por voz, o acceder a Recientes o Favoritos.

Teléfono

En el menú de teléfono, si no hay llamada activa, puede ver las llamadas recientes, buscar entre los contactos, seleccionar a los favoritos o cambiar la fuente de teléfono. Si hay una llamada activa, silencie el teléfono o cambie a operación del auricular.

Opciones

Presione △ o ▽ para desplazarse a través de los elementos del menú de Opciones. Presione ✓ para seleccionar el elemento. Presione ◁ para salir del elemento.

Tracción y estabilidad : Para encender o apagar el Sistema de control de tracción (TCS), elija Traction (Tracción). Para encender o apagar StabiliTrak/Control Electrónico de Estabilidad (ESC), elija Estabilidad. Vea *Control de tracción/Control electrónico de estabilidad* ⇨ *252*.

Unidades : Elija unidades US o métricas. Se mostrará una marca de selección junto al elemento seleccionado.

Opciones de la página de información : Seleccione los elementos a mostrar en la app de Información. Se mostrará una marca de selección junto al elemento seleccionado.

Opciones de página de inicio : Selecciona los elementos disponibles a mostrar. No todos los elementos estarán disponibles en todos los vehículos: Velocímetro, Seguridad activa, Señal de velocidad, Hora, y Rango de combustible.

Advertencia de velocidad : Permite al conductor establecer una velocidad la cual no quiere exceder. Para fijar Speed Warning (Advertencia de velocidad), presione ✓ cuando se despliega Speed Warning (Advertencia de velocidad). Use △ o ▽ para ajustar el valor. Presione ✓ para establecer la velocidad. Una vez establecida la velocidad, esta función puede apagarse presionando la rueda de pulgar mientras se observa esta página. Si se excede el límite de velocidad seleccionado, se muestra una advertencia emergente con una campanilla.

Información de software : Muestra la información del software de fuente abierta.

Velocímetro

El velocímetro muestra la velocidad del vehículo ya sea en kilómetros por hora (km/h) o en millas por hora (mph).

Odómetro

El odómetro muestra la distancia que ha recorrido el vehículo, ya sea en kilómetros o en millas.

Odómetro del viaje

El odómetro de viaje muestra la distancia que ha recorrido el vehículo desde la última vez que el odómetro fue restablecido.

Se puede acceder y restablecer el odómetro de viaje a través del Centro de información del conductor (DIC). Vea *Centro de información del conductor (DIC) (Base y nivel medio)* ⇨ *158* o *Centro de información del conductor (DIC) (Nivel superior)* ⇨ *165*.

Tacómetro

El tacómetro muestra le velocidad del motor en revoluciones por minuto (rpm).

Para vehículos con sistema de Paro/Arranque, cuando la ignición esté encendida, el tacómetro indica el estado de vehículo. Cuando señala a AUTO STOP (parada auto), el motor está apagado, pero el vehículo está encendido y puede moverse. El motor podría arrancar automáticamente en cualquier momento. Cuando el indicador señala OFF (apagado), el vehículo está apagado.

Cuando el motor está encendido, el tacómetro indicará las revoluciones por minuto (rpm) del motor. En la modalidad de Parada auto, el tacómetro puede variar por varios cientos de rpm, cuando el motor se apaga y vuelve a arrancar.

Indicador de combustible

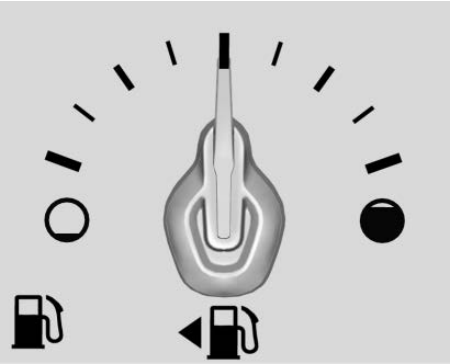

Nivel superior métrico

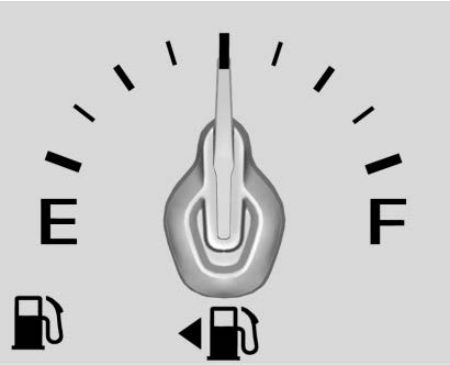

Inglés mejorado

Cuando la ignición está activa, el indicador de combustible indica aproximadamente cuánto combustible queda en el tanque.

Una flecha en el indicador muestra el lado del vehículo en donde se encuentra el tanque.

Cuando el indicador se acerca al nivel de vacío, se enciende la luz de combustible bajo. Queda una pequeña cantidad de combustible, pero deberá llenarse pronto el tanque de combustible.

Estas son cuatro cosas que algunos usuarios preguntan. Ninguno de ellos muestra un problema con el indicador de combustible:

- En la estación de servicio, la bomba de combustible se apaga antes de que el medidor lea tanque lleno.
- Hay una pequeña diferencia de combustible al llenar hasta donde muestra el medidor. Por ejemplo, el medidor indicaba que el tanque estaba medio lleno, pero en realidad se requirió un poco más o un poco menos que medio tanque para rellenarlo.
- Éste se mueve un poco mientras se da vuelta en una esquina o se acelera.
- Le llevará unos segundos estabilizarse después de activar la ignición y vuelve a vacío cuando ésta se apaga.

Indicador de temperatura del refrigerante del motor

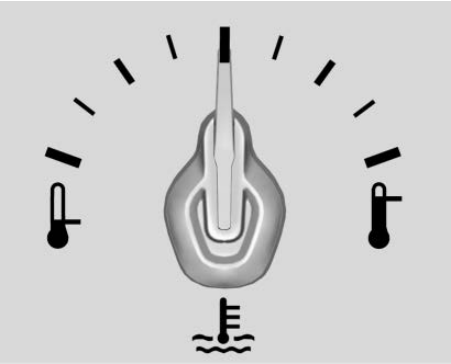

Nivel superior métrico

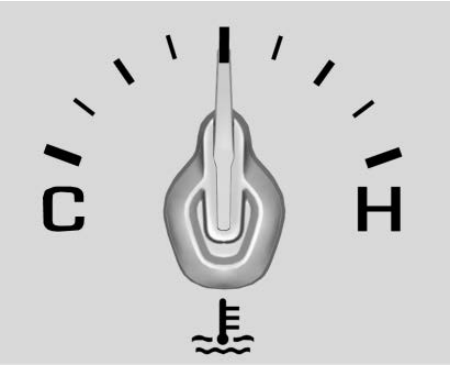

Inglés mejorado

Ese indicador muestra la temperatura del refrigerante del motor.

Si el puntero se mueve hacia el área de advertencia en el extremo alto del indicador, el motor está demasiado caliente.

Si el refrigerante del motor se sobrecalentó y el vehículo ha estado operando en condiciones normales de conducción, salga del camino, detenga el vehículo, y apague el motor de inmediato. Vea *Sobrecalentamiento del motor* ⇨ *348*.

Recordatorios de cinturón de seguridad

Luz de recordatorio del cinturón de seguridad del conductor

Hay una luz de recordatorio para el cinturón de seguridad del conductor en el grupo de instrumentos.

Al arrancar el vehículo, está luz parpadea y se puede encender una campanilla para recordar al conductor que abroche su cinturón de seguridad. Después la luz se queda prendida hasta que se abroche el cinturón. Este ciclo puede continuar varias veces si el conductor no abrocha su cinturón o si lo desabrocha mientras el vehículo está en movimiento.

Si el conductor tiene puesto el cinturón de seguridad, no se encenderá ni la luz ni el sonido.

Luz de recordatorio del cinturón de seguridad del pasajero

Hay una luz de recordatorio del cinturón de seguridad del pasajero cerca del indicador de estado de la bolsa de aire del pasajero. Vea *Sistema de detección de pasajeros* ⇨ *98*.

Al arrancar el vehículo, está luz parpadea y se puede encender una campanilla para recordar a los pasajeros que abrochen su cinturón de seguridad. Después la luz se queda prendida hasta que se abroche el cinturón. Este ciclo continua varias veces si el pasajero

no abrocha su cinturón o si lo desabrocha mientras el vehículo está en movimiento.

Si el pasajero tiene puesto el cinturón de seguridad, no se encenderá ni la campanilla ni el sonido.

La luz y la campanilla de recordatorio del cinturón de seguridad del pasajero delantero se pueden activar si se coloca algún objeto en el asiento, como un maletín, una bolsa de mano, una bolsa de víveres, una laptop u otro aparato electrónico. Para desactivar la luz y/o la campanilla de recordatorio, retire el objeto del asiento o abroche el cinturón de seguridad.

Luz de disponibilidad de bolsa de aire (airbag)

Esta luz indica si existe algún problema eléctrico con el sistema de bolsas de aire. La revisión del sistema incluye el(los) sensor(es) de la bolsa de aire, el sistema de detección de pasajeros, los pretensores, los módulos de la bolsa de aire, el cableado, el sensor de golpes y el módulo de diagnóstico. Para obtener más información sobre el sistema de las bolsas de aire, vea *Sistema de bolsas de aire* ⇨ *91*.

La luz de disponibilidad de bolsa de aire se enciende durante varios segundos al arrancar el vehículo. Si la luz no se enciende entonces, haga que la reparen de inmediato.

⚠ Advertencia

Si la luz permanece encendida después de prender el vehículo o se enciende mientras va conduciendo, significa que el sistema no está funcionando correctamente. Es posible que las

(Continúa)

Advertencia (Continúa)

bolsas de aire del vehículo no se inflen durante un choque o se pueden inflar sin ocurrir un choque. Para ayudar a evitar lesiones, lleve su vehículo a servicio de inmediato.

Si hay un problema con el sistema de la bolsa de aire, también se puede encender un mensaje en el Centro de información del conductor (DIC).

Indicador de estatus de la bolsa de aire del pasajero

El vehículo tiene un sistema de detección de pasajeros. Vea *Sistema de detección de pasajeros* ⇨ *98* para obtener información de seguridad importante. La consola superior tiene un indicador de estado de la bolsa de aire del pasajero.

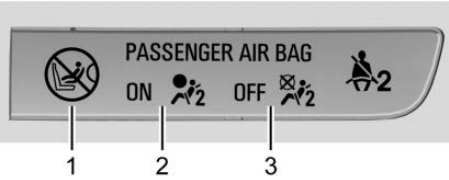

1. Símbolo de advertencia de asiento de seguridad para niños/bolsa de aire
2. Símbolo de bolsa de aire encendida
3. Símbolo de bolsa de aire apagada

Cuando se arranca el vehículo, el indicador de estado de la bolsa de aire del pasajero iluminará el símbolo de advertencia de asiento de seguridad para niños/bolsa de aire, el símbolo de bolsa de aire encendida, y el símbolo de bolsa de aire apagada, por varios seguros como una comprobación del sistema. Entonces, después de varios segundos, el indicador de estado iluminará uno de los siguientes para informarle el estado de la bolsa de aire exterior del pasajero:

- El símbolo de advertencia de asiento de seguridad para niños/ bolsa de aire y el símbolo de bolsa de aire encendida
- El símbolo de bolsa de aire apagada

Si el símbolo de advertencia de asiento de seguridad para niños/ bolsa de aire y el símbolo de bolsa de aire encendida se iluminan, significa que se permite inflar la bolsa de aire delantera del pasajero exterior delantero. Los símbolos se apagarán después de aproximadamente un minuto pero todavía se permitirá que se infle la bolsa de aire delantera.

Si se enciende el símbolo de apagado de la bolsa de aire, significa que el sistema de detección de pasajeros desactivó la bolsa de aire delantera del pasajero exterior delantero.

Si, después de varios segundos, todos los símbolos permanecen encendidos, puede haber un problema con el indicador de estado de la bolsa de aire del pasajero o el sistema de detección de pasajero. Llévelo a servicio con su distribuidor.

⚠ Advertencia

Si la luz de mantenimiento de la bolsa de aire se enciende y permanece encendida, significa que algo puede estar mal con el sistema de bolsa de aire. Para ayudar a evitar lesiones para usted mismo u otros, pida que se realice el servicio al vehículo de inmediato. Vea *Luz de disponibilidad de bolsa de aire (airbag)* ⇨ *145* para obtener más información, incluyendo información importante de seguridad.

Luz del sistema de carga

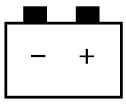

La luz del sistema de carga se enciende brevemente cuando se activa la ignición, pero el motor no está funcionando, como verificación para demostrar que la luz funciona. La luz se apaga al arrancar el motor. Si no lo está, lleve el vehículo a servicio con su distribuidor.

Si la luz permanece encendida, o si se enciende mientras conduce, puede haber un problema con el sistema de carga eléctrico. Pida a su distribuidor que lo revise.
Si conduce mientras esta luz está encendida se puede descargar la batería.

Cuando se enciende la luz, el Centro de información del conductor (DIC) despliega también un mensaje.

Si se va a conducir una distancia pequeña con la luz encendida, asegúrese de apagar todos los accesorios, como el radio y el aire acondicionado.

Indicador de falla (Luz Revise el motor)

Esta luz es parte del sistema de diagnóstico a bordo de control de emisiones del vehículo. Si esta luz está encendida mientras el motor está en operación, se detectó una falla y el vehículo puede requerir servicio. La luz debe encenderse para mostrar que está funcionando cuando la ignición está en Modo de servicio. Vea *Posiciones del encendido* ⇨ *220*.

Esta luz también se puede encender cuando el sistema detecta un problema con el sistema de administración de Fluido de escape diesel (DEF). Vea *Fluido de escape diesel* ⇨ *235*.

Con frecuencia las fallas son indicadas por el sistema antes de que cualquier problema sea perceptible. Estar al tanto de la luz y buscar servicio oportunamente cuando se encienda puede prevenir daño.

Precaución

Si el vehículo se conduce continuamente con esta luz encendida, puede ser que tampoco trabaje el sistema de control de emisiones, la economía de combustible puede ser más baja, y puede ser que el

(Continúa)

Precaución (Continúa)

vehículo no marche suavemente. Esto puede generar reparaciones costosas que posiblemente no cubra la garantía del vehículo.

Precaución

Modificaciones al motor, transmisión, escape, admisión, o sistema de combustible, o el uso de llantas de reemplazo que no cumplan las especificaciones de la llanta original, pueden causar que esta luz se encienda. Esto puede generar reparaciones costosas no cubiertas por la garantía del vehículo. Esto también podría afectar la capacidad del vehículo de pasar una prueba de Inspección/mantenimiento de emisiones. Vea *Accesorios y modificaciones* ⇨ *327*.

Luz parpadeante (Sólo motor de gasolina)

Si la luz está parpadeando : Se detectó una falla que podría dañar el sistema de control de emisiones e incrementar las emisiones del vehículo. Puede ser necesario realizar un diagnóstico y el servicio.

Para ayudar a prevenir daño, reduzca la velocidad del vehículo y evite aceleraciones pesadas y pendientes cuesta arriba. Si lleva un remolque, disminuya la cantidad de carga que se va a transportar lo más pronto posible.

Si la luz continúa parpadeando, encuentre un lugar seguro para estacionarse. Apague el vehículo y espere al menos 10 segundos antes de volver a encender el motor. Si la luz sigue parpadeando, siga las guías anteriores y lleve el vehículo a servicio con su distribuidor lo más pronto posible.

Luz encendida estable (Todos los motores)

Si la luz se enciende y permanece fija : Se detectó una falla. Puede ser necesario realizar un diagnóstico y el servicio.

Revise lo siguiente:

- Si se ha añadido combustible al vehículo usando el adaptador de embudo sin tapa, asegúrese de que se haya removido. Consulte "Llenado del tanque con una lata portátil de gasolina" bajo *Llenado del tanque (Gasolina)* ⇨ *307* o *Llenado del tanque (Diesel)* ⇨ *309*. El sistema de diagnóstico puede detectar si el adaptador se ha dejado instalado en el vehículo, permitiendo que el combustible se evapore a la atmósfera. Algunos viajes con el adaptador removido puede apagar la luz.
- Combustible de baja calidad puede causar la operación ineficiente del motor y capacidad de conducción deficiente, que puede desaparecer una vez que

el motor se caliente. Si esto ocurre, cambie la marca de combustible. Puede necesitar al menos un tanque lleno del combustible adecuado para que se apague la luz. Vea *Combustible recomendado (LYX - Motor 1.5L L4 turbo)* ⇨ *297* o *Combustible recomendado (LTG - Motor 2.0L L4 Turbo)* ⇨ *297* o *Combustible para motores diesel* ⇨ *298*.

Si la luz permanece encendida, visite a su distribuidor.

Verificación de emisiones y Programas de mantenimiento

Si el vehículo requiere una prueba de Inspección/mantenimiento de emisiones, el equipo de prueba probablemente se conectará al Conector de enlace de datos (DLC) del vehículo.

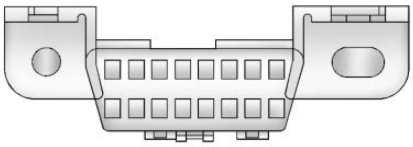

El DLC está debajo del tablero de instrumentos del lado izquierdo del volante. Conectar dispositivos que no se utilicen para realizar una Inspección de emisiones/Prueba de mantenimiento o para dar servicio al vehículo puede afectar la operación del vehículo. Vea *Equipo eléctrico añadido* ⇨ *323*. Visite a su distribuidor si necesita asistencia.

Es posible que el vehículo no supere la verificación si:

- La luz está encendida cuando el motor está en operación.
- La luz no se enciende cuando la ignición está en Modo de servicio.
- Los sistemas de control de emisiones críticos no se diagnosticaron completamente. Si esto sucede, el vehículo no estaría listo para inspección y podría requerir varios días de conducción de rutina antes que el sistema esté listo para inspección. Esto puede suceder si la batería de 12 voltios se reemplazó o descargó recientemente, o si se dio servicio recientemente al vehículo.

Consulte a su distribuidor si el vehículo no pasa o no puede estar listo para la prueba.

Luz de advertencia del sistema de frenos

El sistema de frenos del vehículo está compuesto de dos circuitos hidráulicos. Si uno de los circuitos no funciona, el otro circuito puede seguir trabajando para detener el vehículo. Ambos circuitos necesitan estar trabajando para obtener un rendimiento normal de los frenos

Métrico **Inglés**

Esta luz se debe encender brevemente al arrancar el motor. Si no se enciende, arréglela y así estará lista para advertirle si hay un problema.

Cuando el interruptor de encendido está activo, la luz de advertencia del sistema de frenos se enciende al accionar el freno de estacionamiento. La luz permanece encendida si el freno de estacionamiento no se libera por completo. Si permanece encendida después que se ha liberado el freno de estacionamiento por completo, hay un problema con los frenos. Haga inspeccionar el sistema de frenos inmediatamente.

⚠ Advertencia

Es posible que el sistema de frenos no esté funcionando correctamente si la luz de advertencia se enciende.
Si conduce con la luz de advertencia del sistema de frenos encendida puede provocar un accidente. Si la luz sigue encendida después de detener cuidadosamente el vehículo a un lado de la carretera, remólquelo para llevarlo a servicio.

Si la luz se enciende al conducir, suena una camapanita. Salga del camino y deténgase. Puede que sea más difícil presionar el pedal, o puede que el pedal quede más cerca del piso. También podría tardar más tiempo en frenar. Si la luz sigue encendida, solicite una grúa para que lo lleve a servicio. Vea *Cómo remolcar el vehículo* ⇨ *416*.

Luz de freno eléctrico de estacionamiento

Métrico **Sistema inglés**

Esta luz se enciende cuando se aplica el freno de estacionamiento. Si la luz sigue parpadeando después de soltar el freno de estacionamiento, o mientras conduce, hay un problema en dicho sistema de frenos. Asimismo puede visualizarse un mensaje en el centro de información del conductor (DIC).

Si la luz no se enciende, o permanece intermitente, consulte a su distribuidor.

Luz Service Electric Parking Brake (Dé servicio al freno eléctrico de estacionamiento)

Esta luz debe encenderse brevemente cuando arranca el vehículo. Si no se enciende, arréglela y así estará lista para advertirle si hay un problema.

Si esta luz permanece encendida, lleve el vehículo con su distribuidor tan pronto como sea posible. Consulte la información para el Freno eléctrico de estacionamiento en *Freno eléctrico de estacionamiento* ⇨ *249*. Asimismo puede visualizarse un mensaje en el centro de información del conductor (DIC).

Luz de advertencia del sistema de frenos antibloqueo (ABS)

Esta luz se enciende por un momento cuando arranca el motor en los vehículos con el sistema de frenos antibloqueo (ABS).

Si no se enciende, arréglela y así estará lista para advertir si hay un problema.

Si la luz ABS se enciende y se mantiene encendida al conducir, deténgase lo más pronto posible y apague el motor. Arranque de nuevo el motor para reiniciar el sistema. Si la luz continúa encendida después de conducir a una velocidad superior a los 20 Km/h (13 mph), consulte a su distribuidor. Es posible que escuche un sonido cuando la luz se quede fija.

Si está encendida la luz de advertencia del sistema de frenos común, el vehículo aún tiene frenos, pero no los antibloqueo. Si sigue encendida la luz de advertencia del sistema de frenos, el vehículo no tiene frenos antibloqueo y hay un problema con los frenos comunes. Vea *Luz de advertencia del sistema de frenos* ⇨ *149*.

Luz de modo de remolque/transporte

Para vehículos con la función de modo de remolque, esta luz se enciende cuando se active el modo de remolque.

Vea *Modo remolcar/jalar* ⇨ *247*.

Luz de control de descenso de pendiente

Si está equipado, la luz de control de descenso en pendiente se enciende cuando el sistema está listo para su uso. Cuando la luz parpadea, el sistema está activo.

Vea *Luz de control de descenso de pendiente (HDC)* ⇨ *257*.

Luz de Asistencia de mantenimiento de carril (LKA)

Si está equipado, esta luz es verde si LKA está disponible para ayudar.

LKA puede ayudar haciendo girar suavemente el volante si el vehículo se acerca a una marca de carril detectada sin utilizar la luz direccional en esa dirección. La luz LKA se volverá ámbar.

Esta luz es ámbar y parpadea como una alerta de alejamiento de carril (LDW), para indicar que la marca de carril se ha cruzado.

Vea *Asistente de mantenimiento de carril (LKA)* ⇨ *294*.

Indicador de vehículo al frente

Si está equipado, este indicador se proyectará en verde cuando se detecta un vehículo al frente.

Vea *Sistema de alerta de choque de frente (FCA)* ⇨ *284*.

Indicador de peatón al frente

Si está equipado, este indicador se mostrará ámbar cuando se detecte un peatón cerca, directamente frente al vehículo.

Vea *Sistema de frenado ante peatón al frente (FPB)* ⇨ *289*.

Luz de tracción apagada

Esta luz se enciende brevemente cuando arranca el motor. Si no lo está, lleve el vehículo a servicio con su distribuidor. Si el sistema funciona normalmente, la luz indicadora se apagará.

La luz traction off (tracción apagada) se enciende cuando se apagó el Sistema de control de tracción (TCS) a través del Centro de información del conductor (DIC).

Esta luz y la luz StabiliTrak/ESC apagado se encienden cuando StabiliTrak/Control electrónico de estabilidad (ESC) se apaga.

Si TCS está desactivado, la velocidad de las ruedas estará limitada cuando sea necesario para proteger la línea motriz de daños. Ajuste la conducción como sea necesario.

Vea *Control de tracción/Control electrónico de estabilidad* ⇨ *252*.

Luz StabiliTrak Off (StabiliTrak apagado)

Esta luz se enciende brevemente cuando arranca el vehículo. Si no lo está, lleve el vehículo a servicio con su distribuidor.

Esta luz se enciende cuando se apaga el sistema StabiliTrak/Control electrónico de estabilidad (ESC). SI StabiliTrak/ESC está apagado, el sistema de control de tracción (TCS) también se apagará.

Si el sistema StabiliTrak/ESC y TCS están apagados, el sistema no asiste en el control del vehículo. Encienda los sistemas TCS y StabiliTrak/ESC y la luz de advertencia se apaga.

Vea *Control de tracción/Control electrónico de estabilidad* ⇨ *252*.

Luz del Sistema de Control de Tracción (TCS)/StabiliTrak

Esta luz se enciende brevemente cuando se arranca el motor.

Si no se enciende, lleve el vehículo a servicio con su distribuidor. Si el sistema funciona normalmente, la luz indicadora se apagará.

Si la luz se enciende y no parpadea, el TCS y potencialmente el sistema StabiliTrak/ESC se han desactivado. Se puede mostrar un mensaje del Centro de información del conductor (DIC). Revise los mensajes del DIC para determinar cuáles características están sin funcionar y si el vehículo requiere servicio.

Si la luz está encendida y parpadeando, los sistemas TCS y/o StabiliTrak/ESC están funcionando activamente.

Vea *Control de tracción/Control electrónico de estabilidad* ⇨ *252*.

Luz Wait-to-Start (espere para arrancar)

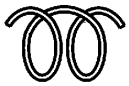

Para motores diesel, la luz wait-to-start (espere para arrancar) muestra que el motor está funcionando adecuadamente e indica cuando se puede arrancar el motor.

El sistema de bujía de calentamiento rápido hace que la luz wait-to-start (espere para arrancar) permanezca encendida por una cantidad de tiempo menor que la mayoría de los motores diesel.

Para obtener más información, vea *Arranque del motor* ⇨ *222*.

Luz de presión de llantas

Esta luz se enciende por un momento al arrancar el motor en los vehículos con el Sistema de monitoreo de presión de llantas (TPMS). Brinda información sobre la presión de llantas y el sistema TPMS.

Cuando la luz se enciende y permanece fija

Esto indica que una o más llantas tienen poco aire.

También aparece un mensaje de presión de llantas en el Centro de información del conductor (DIC). Deténgase lo antes posible e infle las llantas a la presión que se muestra en la etiqueta de información de llantas y carga. Vea *Presión de llantas* ⇨ *380*.

Cuando la luz parpadea primero y después permanece fija

Si la luz enciende de manera intermitente durante aproximadamente un minuto y después queda encendida, puede haber un problema con el TPMS. Si el problema no se corrige, la luz se encenderá en cada ciclo de encendido. Vea *Funcionamiento del sistema de monitoreo de presión de las llantas* ⇨ *382*.

Luz de la presión de aceite del motor

Precaución
La falta de mantenimiento adecuado al aceite del motor puede dañar al mismo. Conducir con el aceite de motor bajo

(Continúa)

Precaución (Continúa)

también puede dañar el motor. Las reparaciones podrían no estar cubiertas por la garantía del vehículo. Revise el nivel de aceite lo antes posible. Añada aceite si se requiere, pero si el nivel de aceite está dentro del rango de funcionamiento y la presión del aceite aún sigue baja, lleve el vehículo a servicio. Siga siempre el programa de mantenimiento para cambiar el aceite del motor.

Esta luz se debe encender brevemente cuando se arranca el motor. Si no se enciende, lleve el vehículo a servicio con su distribuidor.

Si la luz se enciende y permanece así, significa que el aceite no está fluyendo a través del motor correctamente. El vehículo puede tener poco aceite y puede tener otros problemas del sistema. Visite a su distribuidor.

Luz de advertencia de combustible bajo

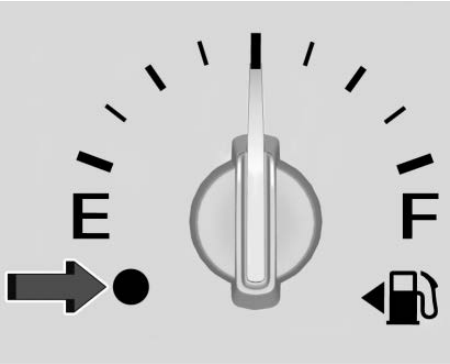

Para el grupo de nivel base, esta luz se enciende cuando el tanque de combustible tiene poco combustible. La luz se apaga cuando se agrega combustible. Si esto no sucede, lleve el vehículo a servicio.

Para el grupo de nivel superior, esta luz está cerca del indicador de combustible y se enciende brevemente cuando se enciende la ignición como una verificación para mostrar que está funcionando.

También se enciende cuando el tanque de combustible tiene poco combustible. La luz se apaga cuando se agrega combustible. Si esto no sucede, lleve el vehículo a servicio.

Luz de advertencia de fluido de escape diesel (DEF)

Esta luz, un mensaje del Centro de información del conductor (DIC), y una campanilla se encienden cuando hay un problema con el DEF.

Si el problema de DEF no se ha corregido, la luz continuará parpadeando. La velocidad del vehículo también puede estar limitada. Vea *Fluido de escape diesel* ⇨ *235*.

Luz de seguridad

La luz de seguridad se debe encender por un momento cuando se enciende el motor. Si no se enciende, lleve el vehículo a servicio con su distribuidor. Si el sistema funciona normalmente, la luz indicadora se apagará.

Si la luz se enciende y el vehículo no enciende, puede haber un problema con el sistema de disuasión de robo. Vea *Funcionamiento del inmovilizador* ⇨ *57*.

Luz indicadora de luces altas encendidas

Esta luz se enciende cuando las luces altas están en uso. Vea *Cambiador de luces altas/bajas, faros* ⇨ *183*.

Luz IntelliBeam

Esta luz se enciende cuando está habilitado el sistema IntelliBeam, si está equipado. Vea *Controles de Lámparas Exteriores* ⇨ *181*.

Luz indicadora de luz antiniebla delantera

Si está equipado, la luz de los faros de niebla se enciende cuando éstos están en uso.

La luz se apaga cuando los faros se apagan. Vea *Luces antiniebla* ⇨ *186* para obtener más información.

Aviso de luces encendidas

Para vehículos con luz de recordatorio de luces encendidas, se enciende cuando las luces están en uso.

Luz control de velocidad constante

La luz de Control de velocidad constante es blanca cuando el Control de velocidad constante está encendido y listo, y se vuelve verde cuando el Control de velocidad constante se establece y está activo.

Vea *Control de velocidad constante* ⇨ *261*.

Luz de Control de velocidad constante adaptativo

Esta luz es blanca cuando el Control crucero adaptativo (ACC, si está equipado) está encendido y listo, y se enciende en verde cuando el ACC está establecido y activo. Vea *Control de velocidad adaptativo* ⇨ *264*.

Pantallas de información

Centro de información del conductor (DIC) (Base y nivel medio)

Las pantallas del centro de información del conductor se muestran en el centro del grupo de instrumentos en la aplicación de información. Vea *Cuadro de instrumentos (Base y nivel medio)* ⇨ *134* o *Cuadro de instrumentos (Nivel superior)* ⇨ *138*. La pantalla muestra el estado de muchos sistemas del vehículo. Los controles para el DIC están en el control del lado derecho del volante de dirección.

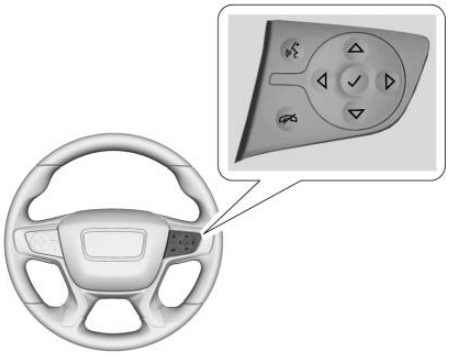

△ **o** ▽ **:** Presione para moverse hacia arriba o abajo en una lista.

◁ **o** ▷ **:** Presione para moverse entre las zonas de pantalla interactiva en el grupo de instrumentos.

✓ **:** Presione para abrir un menú o seleccione un elemento del menú. Presione sin soltar para restablecer los valores en ciertas pantallas.

DIC de nivel base

Use ◁ o ▷ para elegir los menús Trip (Viaje), Vehicle (Vehículo), o Eco (Más económica). Utilice △ o ▽ para desplazarse a través de los elementos en cada menú.

Elementos del menú de viaje/ combustible (TRIP)

Velocidad : Proyecta lo rápido que el vehículo se está moviendo ya sea en kilómetros por hora (km/h) o en millas por hora (mph).
El velocímetro no puede ser reiniciado. Si está equipado, presione ✓ para abrir el menú y seleccione para mostrar los señalamientos de límite de velocidad.

Viaje 1 o Viaje 2, Economía promedio de combustible : Proyecta la distancia actual recorrida ya sea en kilómetros (km) o millas (mi) desde el último reinicio del odómetro de viaje. El odómetro de viaje se puede reiniciar a cero manteniendo presionado ✓ cuando se muestra el odómetro de viaje.

También proyecta los litros promedio aproximados por 100 kilómetros (L/100 km) o las millas por galón (mpg). Este número es en base a la cantidad de L/100 km (mpg) registrada desde la última vez que se reinició este elemento del menú. Este número refleja sólo la economía de combustible promedio aproximada que el vehículo tiene ahora mismo, cambiará a medida que cambien las condiciones de manejo. Restablece el consumo promedio presionando ✓ cuando se muestre.

Rango de combustible : Proyecta la distancia aproximada que puede conducirse el vehículo sin recargar combustible. El estimado de rango de combustible se basa en un promedio de la economía de combustible del vehículo en la historia reciente y la cantidad de combustible que resta en el tanque. No se puede reiniciar el rango de combustible.

Promedio de velocidad del vehículo : Muestra la velocidad promedio del vehículo en kilómetros por hora (km/h) o en millas por hora (mph). Este promedio se basa en las diferentes velocidades del vehículo que se registran desde la última vez que se reinició. Restablece la velocidad promedio presionando ✓ cuando se muestre.

Temporizador : Para iniciar el temporizador, presione el botón ✓ cuando se muestre el mensaje el temporizador. La visualización mostrará el tiempo que ha transcurrido desde que se reinició el temporizador por última vez, sin incluir el tiempo en que el interruptor de encendido está apagado. El tiempo seguirá contando siempre que la ignición esté encendida, incluso si se muestra otra visualización en el DIC. El temporizador contará hasta 99 horas, 59 minutos, y 59 segundos (99:59:59), después de eso la visualización volverá a cero. Para detener el temporizador, presione el botón ✓ brevemente cuando se muestre el mensaje Temporizador. Para reiniciar el temporizador a cero, oprima ✓ sin soltarlo.

Navegación : Se utiliza para la orientación Paso a paso de OnStar.

Pantalla en blanco : No proyecta información.

Elementos del menú de información (VEHÍCULO)

Unidades : Elija entre Metric (Métrico) o US cuando Units (Unidades) esté activo. Oprima ✓ para confirmar el ajuste. Esto cambiará las pantallas en el centro de información del conductor (DIC) al tipo de mediciones que usted seleccione.

Advertencia de velocidad : Esta pantalla se usa para establecer la velocidad del vehículo a la que sonará la advertencia de velocidad y se mostrará una alerta. La velocidad puede establecerse presionando ✓ mientras se muestra la advertencia de velocidad.

Vida restante del aceite : Muestra un estimado de la vida útil restante del aceite. Si se despliega VIDA RESTANTE DEL ACEITE 99%, significa que al aceite le queda un 99% de su vida útil.

Cuando la duración del aceite restante está baja, el mensaje CAMBIAR PRONTO EL ACEITE DE MOTOR aparecerá en la pantalla. Se debe cambiar el aceite lo más pronto posible. Vea *Aceite del Motor* ⇨ *335*. Además del Sistema de duración del aceite del motor que monitorea la duración del aceite, se recomienda mantenimiento adicional. Vea *Programa de mantenimiento* ⇨ *434*.

La pantalla de vida restante de aceite se debe restablecer después de cada cambio de aceite. Tenga cuidado de no reiniciar la pantalla de vida del aceite accidentalmente cuando el aceite no se cambie. No se podrá restablecer con precisión hasta el próximo cambio de aceite. Para reiniciar el sistema de duración del aceite del motor, vea *Sistema de duración del aceite del motor* ⇨ *339*.

Presión de aceite : La presión de aceite se presenta ya sea en unidades de kilopascal (kPa) o en libras por pulgada cuadrada (psi).

Presión de llantas : Muestra un vehículo con la medición de presión aproximada de las cuatro llantas. La presión de llantas se presenta ya sea en unidades de kilopascal (kPa) o en libras por pulgada cuadrada (psi). Vea *Sistema de monitoreo de presión de las llantas* ⇨ *381* y *Funcionamiento del sistema de monitoreo de presión de las llantas* ⇨ *382*.

Voltaje de la batería : Proyecta el voltaje actual de la batería, si está equipado. Cambios en el voltaje de la batería son normales durante la conducción. Vea *Luz del sistema de carga* ⇨ *147*. Si existiera un problema con el sistema de carga de batería, el DIC desplegará un mensaje.

Temperatura del refrigerante : Muestra la temperatura del refrigerante en grados Centígrados (°C) o en grados Fahrenheit (°F).

TC/Stabilitrak : Si está equipado, presione ✓ para encender o apagar el Control de Tracción o StabiliTrak/ Control electrónico de estabilidad (ESC).

Elementos del menú de asistencia de conducción ECO

Economía del combustible : El centro muestra el rendimiento de combustible instantáneo aproximado como un gráfico de barras y números. Arriba de la gráfica de barras se muetra el promedio de combustible utilizado durante la distancia de viaje seleccionada. Debajo de la gráfica de barra se muestra el mejor promedio de consumo de combustible logrado para la distancia seleccionada. La distancia seleccionada se muestra en la parte superior de la página como "last xxx mi/km" (últimos xxx mi/km).

Presione ✓ para seleccionar la distancia o restablecer el mejor valor.

La pantalla muestra información sobre la forma en que el comportamiento de manejo actual afecta el promedio de combustible y la forma en que se compara el manejo actual con el mejro rendimiento logrado para la distancia seleccionada.

Tendencia de economía : Muestra la historia de la Economía promedio de combustible para los últimos 50 km (30 millas). Cada barra representa aproximadamente 5 km (3 millas) de conducción. Durante la conducción las barras cambiarán para reflejar siempre la distancia más reciente en el lado derecho.

Mantenga presionado ✓ para borrar la gráfica o presione ✓ para restablecerla utilizando el menú.

DIC de nivel medio

Opciones de la página de información

Las páginas de información en el DIC se pueden encender o apagar a través del menú de Opciones.

1. Presione ◁ para acceder a las aplicaciones del grupo.
2. Presione △ o ▽ para desplazarse a la aplicación de Opciones.
3. Presione ✓ para entrar al menú de Opciones.
4. Desplácese a las Páginas de información y presione ▷.
5. Presione △ o ▽ para moverse a través de la lista de posibles pantallas de información.
6. Presione ✓ mientras un elemento esté resaltado para seleccionar o dejar de seleccionar dicho elemento. Cuando se selecciona un elemento, aparecerá una marca de verificación junto al mismo.

Páginas de Información

La siguiente es la lista de todas las pantallas posibles de las páginas de información del DIC. Algunas pueden no estar disponibles para su vehículo en particular. Algunos elementos podrían no encenderse de manera predeterminada, pero podrían activarse utilizando la aplicación de Opciones. Consulte "Opciones de página de información" anteriormente en esta sección.

Velocidad : Muestra la velocidad del vehículo ya sea en kilómetros por hora (km/h) o en millas por hora (mph).

Viaje A o Viaje B : Muestra la distancia recorrida actual, ya sea en kilómetros (km) o millas (mi), desde la última vez que se reinició el odómetro de viaje.

Esto también muestra los litros promedio aproximados por cada 100 kilómetros (L/100 km) o millas

por galón (mpg). Este número se calcula en base a la cantidad de L/100 km (mpg) registrada desde la última vez que se reinició este elemento del menú. Este número refleja sólo la economía de combustible promedio aproximada que el vehículo tiene ahora mismo, cambiará a medida que cambien las condiciones de manejo.

Mantenga presionado ✓ mientras esta pantalla esté activa para restablecer el odómetro de viaje y el rendimiento promedio del combustible. Trip A y Trip B también pueden restablecerse presionando ▷ y eligiendo restablecer.

Información de combustible o Rango de combustible : Muestra la distancia aproximada que se puede conducir el vehículo sin reabastecer combustible. Se visualizará LOW cuando el vehículo esté bajo en combustible.
El estimado de rango de combustible se basa en un promedio de la economía de combustible del vehículo en la historia reciente y la cantidad de combustible que resta en el tanque.

Vida útil del aceite : Muestra un estimado de la vida útil restante del aceite. Si se despliega VIDA RESTANTE DEL ACEITE 99%, significa que al aceite le queda un 99% de su vida útil.

Cuando la duración del aceite restante está baja, el mensaje CAMBIAR PRONTO EL ACEITE DE MOTOR aparecerá en la pantalla. Se debe cambiar el aceite lo más pronto posible. Vea *Aceite del Motor* ⇨ *335*. Además del Sistema de duración del aceite del motor que monitorea la duración del aceite, se recomienda mantenimiento adicional. Vea *Programa de mantenimiento* ⇨ *434*.

La pantalla de vida restante de aceite se debe restablecer después de cada cambio de aceite. No se reiniciará sólo. Tenga cuidado de no reiniciar la pantalla de vida del aceite cuando el aceite no se cambie. No se podrá restablecer con precisión hasta el próximo cambio de aceite. Para restablecer el Sistema de duración del aceite del motor, presione ✓ por varios segundos mientras la pantalla de Duración de aceite está activa o presione ▷ para abrir el menú y seleccione restablecer. Presione ✓ para restablecer. Vea *Sistema de duración del aceite del motor* ⇨ *339*.

Vida de filtro de combustible restante (Sólo motor diesel) : Si está equipado, se muestra un cálculo de la vida útil restante del filtro de combustible. Si se muestra 90% Vida restante de filtro de combustible, significa que queda 90% de la vida del filtro de combustible actual. El sistema de vida del filtro de combustible le alertará cuándo cambiar el filtro de combustible en un programa consistente con sus condiciones de conducción.

Cuando la duración del filtro de combustible restante sea baja, el mensaje CAMBIAR FILTRO DE

COMBUSTIBLE aparecerá en la pantalla. Cambie el filtro de combustible lo antes posible.

La pantalla de vida de filtro de combustible se debe restablecer después de cada cambio de Filtro de aceite. No se reiniciará sólo. Sólo restablezca la pantalla de Vida de filtro de combustible justo cunado se acabe de cambiar el filtro de combustible. Presione ✓ por varios segundos mientras la pantalla está activa o presione ▷ para abrir el menú y seleccione restablecer. Presione ✓ para restablecer. Vea *Reemplazo del filtro de combustible (Diesel)* ⇨ *306*.

Presión de llantas : Muestra las presiones aproximadas para las cuatro llantas. La presión de llantas se presenta ya sea en unidades de kilopascal (kPa) o en libras por pulgada cuadrada (psi). Si la presión está baja, el valor de dicha llanta se muestra en ámbar. Vea *Sistema de monitoreo de presión de las llantas* ⇨ *381* y *Funcionamiento del sistema de monitoreo de presión de las llantas* ⇨ *382*.

Velocidad promedio : Muestra la velocidad promedio del vehículo en kilómetros por hora (km/h) o en millas por hora (mph). Este promedio se basa en las diferentes velocidades del vehículo que se registran desde la última vez que se reinició. Mantenga presionado ✓ mientras esté activa esta pantalla para restablecer la velocidad promedio. La velocidad promedio también se puede restablecer presionando ▷ y eligiendo restablecer.

Economía del combustible : El centro muestra el rendimiento de combustible instantáneo aproximado como un gráfico de barras y números. Arriba de la gráfica de barras se muetra el promedio de combustible utilizado durante la distancia de viaje seleccionada. Debajo de la gráfica de barra se muestra el mejor promedio de consumo de combustible logrado para la distancia seleccionada. La distancia seleccionada se proyecta en la parte superior de la página como "últimos xxx mi/km."

Presione ▷ para seleccionar la distancia o restablecer el mejor valor. Utilice △ y ▽ para elegir la distancia y oprima ✓. Oprima △ y ▽ para seleccionar "Restablecer mejor puntuación." Oprima ✓ para restablecer la mejor economía promedio del combustible. Después del restablecimiento, el mejor valor muestra " -,-" hasta que se haya recorrido la distancia seleccionada.

La pantalla muestra información sobre la forma en que el comportamiento de manejo actual afecta el promedio de combustible y la forma en que se compara el manejo actual con el mejro rendimiento logrado para la distancia seleccionada.

Tendencia de economía : Muestra la historia de la Economía promedio de combustible para los últimos 50

km (30 millas). Cada barra representa aproximadamente 5 km (3 millas) de conducción. Durante la conducción las barras cambiarán para reflejar siempre la distancia más reciente en el lado derecho.

Mantenga presionado ✓ para borrar la gráfica o presione ▷ para restablecerla utilizando el menú.

Temporizador : Esta visualización se puede usar como temporizador. Para iniciar el temporizador, presione ✓ para abrir el menú mientras esta pantalla está activa. La pantalla mostrará la cantidad de tiempo que ha transcurrido desde el último reinicio del temporizador. Para detener el temporizador, presione ✓ brevemente mientras esta pantalla esté activa y el temporizador esté corriendo. Para restablecer el temporizador a cero, mantenga presionado ✓ mientras esté activa esta pantalla, o presione ▷ y seleccione restablecer.

Distancia de seguimiento : Si está equipado, el tiempo de seguimiento actual respecto al vehículo que está adelante se muestra como valor de tiempo en esta página.

Voltaje de la batería : Proyecta el voltaje actual de la batería, si está equipado. Cambios en el voltaje de la batería son normales durante la conducción. Vea *Luz del sistema de carga* ⇨ *147*. Si hay un problema con el sistema de carga de batería, el DIC desplegará un mensaje.

Temperatura del refrigerante : Muestra la temperatura del refrigerante en grados Centígrados (°C) o en grados Fahrenheit (°F).

Nivel de Fluido de escape diesel (DEF) (Sólo motor diesel) : Si está equipado, el nivel de DEF se mostrará como OK, XX%, o LOW (Bajo). Cuando aparezca LOW (Bajo) en la pantalla, agregue DEF tan pronto como sea posible. Vea *Fluido de escape diesel* ⇨ *235*.

Presión de aceite : La presión de aceite se presenta ya sea en unidades de kilopascal (kPa) o en libras por pulgada cuadrada (psi). La presión del aceite puede variar dependiendo de la velocidad del motor, la temperatura exterior y la viscosidad del aceite. En algunos modelos, la bomba del aceite variará la presión del aceite de motor de acuerdo con las necesidades del motor. La presión del aceite puede cambiar rápidamente conforme la velocidad o carga del motor varíen. Esto es normal. Si la luz de advertencia de presión del aceite o el mensaje de Centro de información del conductor (DIC) indican presión del aceite fuera del rango operativo normal, revise el aceite del vehículo tan pronto como sea posible.

Centro de información del conductor (DIC) (Nivel superior)

Las pantallas del centro de información del conductor (DIC) se muestran en el centro del grupo de instrumentos en la Aplicación de información. Vea *Cuadro de instrumentos (Base y nivel medio)* ⇨ *134* o *Cuadro de instrumentos (Nivel superior)* ⇨ *138*. La pantalla muestra el estado de muchos sistemas del vehículo.

△ **o** ▽ **:** Presione para moverse hacia arriba o abajo en una lista.

◁ **o** ▷ **:** Presione para moverse entre las zonas de pantalla interactiva en el grupo de instrumentos.

✓ **:** Presione para abrir un menú o seleccione un elemento del menú. Presione sin soltar para restablecer los valores en ciertas pantallas.

Opciones de la página de información

Las páginas de información en el DIC se pueden encender o apagar a través del menú de Opciones.

1. Presione ◁ o ▷ para desplazarse a la aplicación de Opciones.
2. Presione △ o ▽ para desplazarse a las Opciones de la página de información y presione ✓.
3. Presione △ o ▽ para moverse a través de la lista de posibles pantallas de información.
4. Presione ✓ mientras un elemento esté resaltado para seleccionar o dejar de seleccionar dicho elemento. Cuando se selecciona un elemento, aparecerá una marca de verificación junto al mismo.

Páginas de Información

La siguiente es la lista de todas las pantallas posibles de las páginas de información del DIC. Algunas pueden no estar disponibles para su vehículo en particular. Algunos elementos podrían no encenderse de manera predeterminada, pero podrían activarse utilizando la aplicación de Opciones. Consulte "Opciones de página de información" anteriormente en esta sección.

Velocidad : Muestra la velocidad del vehículo ya sea en kilómetros por hora (km/h) o en millas por hora (mph). Si está equipado, presione ✓ para abrir el menú y seleccione para mostrar los señalamientos de límite de velocidad. La señal

mostrará "− −" cuando no se detecte el límite de velocidad o el sistema no esté disponible.

Viaje 1 o Viaje 2 : Muestra la distancia recorrida actual, ya sea en kilómetros (km) o millas (mi), desde la última vez que se reinició el odómetro de viaje.

Si está equipado, muestra la economía de combustible promedio desde el último restablecimiento. Este número refleja sólo la economía de combustible promedio aproximada que el vehículo tiene ahora mismo, cambiará a medida que cambien las condiciones de manejo. La economía de combustible promedio se puede mostrar como mpg, km/L, o L/100km cuando aplique.

Si está equipado, muestra la velocidad promedio desde el último restablecimiento. Este número refleja sólo la velocidad promedio aproximada que el vehículo tiene, cambiará a medida que cambien las condiciones de manejo. La velocidad promedio se puede mostrar como mph o km/h conforme aplique.

Presione ✓ mientras esta pantalla está activa para mostrar una ventana de confirmación para restablecer todos los valores a cero. Use ◁ o ▷ para seleccionar sí o no y presione ✓.

Información de combustible o Rango de combustible : Muestra la distancia aproximada que se puede conducir el vehículo sin reabastecer combustible. Se visualizará LOW cuando el vehículo esté bajo en combustible.
El estimado de rango de combustible se basa en un promedio de la economía de combustible del vehículo en la historia reciente y la cantidad de combustible que resta en el tanque. Si está equipado, también puede mostrar la economía de combustible instantánea.

Vida útil del aceite : Muestra un estimado de la vida útil restante del aceite. Si se despliega VIDA RESTANTE DEL ACEITE 99%, significa que al aceite le queda un 99% de su vida útil.

Cuando la duración del aceite restante está baja, el mensaje CAMBIAR PRONTO EL ACEITE DE MOTOR aparecerá en la pantalla. Se debe cambiar el aceite lo más pronto posible. Vea *Aceite del Motor* ⇨ *335*. Además del Sistema de duración del aceite del motor que monitorea la duración del aceite, se recomienda mantenimiento adicional en el Programa de mantenimiento. Vea *Programa de mantenimiento* ⇨ *434*.

La pantalla de vida restante de aceite se debe restablecer después de cada cambio de aceite. No se reiniciará sólo. Tenga cuidado de no reiniciar la pantalla de vida del aceite cuando el aceite se acabe de cambiar. No se podrá restablecer con precisión hasta el próximo cambio de aceite. Para restablecer el Sistema de duración del aceite del motor, presione ✓ mientras esta pantalla está activa para mostrar una ventana de confirmación. Use

◁ o ▷ para seleccionar sí o no y presione ✓. Consulte *Sistema de duración del aceite del motor* ⇨ *339*.

Vida de filtro de combustible restante (Sólo motor diesel) : Si está equipado, se muestra un cálculo de la vida útil restante del filtro de combustible. Si se muestra 90% Vida restante de filtro de combustible, significa que queda 90% de la vida del filtro de combustible actual. El sistema de vida del filtro de combustible le alertará cuándo cambiar el filtro de combustible en un programa consistente con sus condiciones de conducción.

Cuando la duración del filtro de combustible restante sea baja, el mensaje CAMBIAR FILTRO DE COMBUSTIBLE aparecerá en la pantalla. Cambie el filtro de combustible lo antes posible.

La pantalla de vida de filtro de combustible se debe restablecer después de cada cambio de Filtro de aceite. No se reiniciará sólo. Sólo restablezca la pantalla de Vida de filtro de combustible justo cunado se acabe de cambiar el filtro de combustible. Para restablecer el Sistema de duración del aceite del motor, presione ✓ mientras la pantalla está activa para mostrar una ventana de confirmación para restablecer. Presione ◁ o ▷ para seleccionar sí o no y presione ✓. Consulte *Reemplazo del filtro de combustible (Diesel)* ⇨ *306*.

Presión de llantas : Muestra las presiones aproximadas para las cuatro llantas. La presión de llantas se presenta ya sea en unidades de kilopascal (kPa) o en libras por pulgada cuadrada (psi). Si la presión está baja, el valor de dicha llanta se muestra en ámbar. Vea *Sistema de monitoreo de presión de las llantas* ⇨ *381* y *Funcionamiento del sistema de monitoreo de presión de las llantas* ⇨ *382*.

Velocidad promedio : Muestra la velocidad promedio del vehículo en kilómetros por hora (km/h) o en millas por hora (mph). Este promedio se basa en las diferentes velocidades del vehículo que se registran desde la última vez que se reinició. Restablezca la velocidad promedio presionando ✓ mientras esta pantalla está activa para mostrar una ventana de confirmación para seleccionar sí o no y presione ✓.

Economía del combustible : El centro muestra el rendimiento de combustible instantáneo aproximado como un gráfico de barras y números. Arriba de la gráfica de barras se muetra el promedio de combustible utilizado durante la distancia de viaje seleccionada. Debajo de la gráfica de barra se muestra el mejor promedio de consumo de combustible logrado para la distancia seleccionada. La distancia seleccionada se proyecta en la parte superior de la página como "últimos xxx mi/km."

Presione ✓ para seleccionar la distancia o restablecer el mejor valor. Utilice △ y ▽ para elegir la distancia y oprima ✓. Oprima △ y

▽ para seleccionar "Restablecer mejor puntuación." Oprima ✓ para restablecer la mejor economía promedio del combustible. Después del restablecimiento, el mejor valor muestra " -,-" hasta que se haya recorrido la distancia seleccionada.

La pantalla muestra información sobre la forma en que el comportamiento de manejo actual afecta el promedio de combustible y la forma en que se compara el manejo actual con el mejro rendimiento logrado para la distancia seleccionada.

Ajuste de distancia/espacio de seguimiento : Si está equipado, el tiempo de seguimiento actual respecto al vehículo que está adelante se muestra como valor de tiempo en esta página. Al activar el Control de velocidad constante adaptativo (ACC), la pantalla cambia a la página de ajuste de espacio. Esta página muestra el ajuste de espacio actual junto con el indicador de vehículo al frente.

Asistencia al conductor : Si está equipado, muestra información para Asistencia de conservación de carril (LKA), Advertencia de desvío de carril (LDW), y Alerta de colisión frontal (FCA).

Tendencia de economía : Muestra la historia de la Economía promedio de combustible para los últimos 50 km (30 millas). Cada barra representa aproximadamente 5 km (3 millas) de conducción. Durante la conducción las barras cambiarán para reflejar siempre la distancia más reciente en el lado derecho.

Presione ✓ para abrir el menú mientras esta pantalla está activa para borrar la gráfica. Seleccione sí o no y presione ✓.

Temporizador : Esta visualización se puede usar como temporizador. Para iniciar el temporizador, presione ✓ para abrir el menú mientras esta pantalla está activa. Use △ y ▽ para seleccionar Iniciar temporizador o Restablecer. Presione ✓, para detener el temporizador, presione ✓ mientras la pantalla esté activa. La pantalla mostrará la cantidad de tiempo que ha transcurrido desde el último reinicio del temporizador.

Límite de velocidad : Muestra información de señales, proveniente de una base de datos de carreteras en la navegación a bordo, si está equipado. La señal mostrará “– –” cuando no se detecte el límite de velocidad o el sistema no esté disponible.

Presione ✓ mientras esta pantalla está activa para encender o apagar el señalamiento de Límite de velocidad.

Voltaje de la batería : Proyecta el voltaje actual de la batería, si está equipado. Cambios en el voltaje de la batería son normales durante la conducción. Vea *Luz del sistema de carga* ⇨ *147*. Si hay un problema con el sistema de carga de batería, el DIC desplegará un mensaje.

Presión de aceite : La presión de aceite se presenta ya sea en unidades de kilopascal (kPa) o en

libras por pulgada cuadrada (psi). La presión del aceite puede variar dependiendo de la velocidad del motor, la temperatura exterior y la viscosidad del aceite. En algunos modelos, la bomba del aceite variará la presión del aceite de motor de acuerdo con las necesidades del motor. La presión del aceite puede cambiar rápidamente conforme la velocidad o carga del motor varíen. Esto es normal. Si la luz de advertencia de presión del aceite o el mensaje del DIC indican presión del aceite fuera del rango operativo normal, revise el aceite del vehículo tan pronto como sea posible.

Temperatura del refrigerante : Muestra la temperatura del refrigerante en grados Centígrados (°C) o en grados Fahrenheit (°F).

Porcentaje de Nivel de Fluido de escape diesel (DEF) (Sólo motor diesel) : Si está equipado, el nivel de DEF se mostrará como OK, XX%, o LOW (Bajo). Cuando aparezca LOW (Bajo) en la pantalla, agregue DEF tan pronto como sea posible. Vea *Fluido de escape diesel* ⇨ *235*.

Indicador de nivel de Fluido de escape diesel (DEF) (Sólo motor diesel) : Si está equipado, el nivel DEF se muestra como un indicador de barra horizontal con E o 0 y F o 1 en ambos extremos. Si más de una barra está llena en color verde, el vehículo tiene un mayor nivel de DEF. Cuando el nivel estimado es bajo, el indicador se volverá rojo y LOW (bajo) se mostrará arriba de la barra. Cuando hay un error, la barra estará vacía y aparecer “unavailable” (no disponible). Cuando aparece LOW (bajo) en la pantalla, agregue DEF tan pronto como sea posible. Vea *Fluido de escape diesel* ⇨ *235*.

Rango de Fluido de escape diesel (DEF) (Sólo motor diesel) : Si está equipado, esta página muestra cuánto puede recorre el vehículo antes que se necesite reemplazar el DEF. El rango se muestra en millas o km. Cuando el rango estimado es bajo, se mostrará LOW (bajo). Si ocurre un error, se mostrará “−−”. Cuando el rango DEF es alto, se muestra un signo mayor que antes del valor del rango.

Cuando aparece LOW (bajo) en la pantalla, agregue DEF tan pronto como sea posible. Vea *Fluido de escape diesel* ⇨ *235*.

Mensajes del vehículo

Los mensajes que se muestran en el DIC indican el estado del vehículo o que pueden ser necesarias algunas acciones para corregir una condición. Pueden aparecer mensajes múltiples, uno tras otro.

Los mensajes que no necesitan una acción inmediata se deben aceptar y borrar presionando ✓. Los mensajes que requieren acción inmediata no se pueden borrar hasta que se realiza la acción.

Todos los mensajes se deben tomar en serio; borrar el mensaje no corregirá el problema.

Si aparece el mensaje SERVICE (Dé servicio), consulte a su distribuidor.

Siga las instrucciones proporcionadas en los mensajes. el sistema muestra mensajes respecto a los siguientes temas:

- Mensajes de servicio
- Niveles de fluido
- Seguridad del vehículo
- Frenos
- Dirección
- Sistemas de control de recorrido
- Sistemas de asistencia al conductor
- Control de velocidad constante
- Iluminación y reemplazo de focos
- Sistemas de limpia/ lavaparabrisas
- Puertas y ventanas
- Cinturones de seguridad
- Sistemas de bolsa de aire
- Motor y Transmisión
- Presión de llantas
- Batería

Mensajes de potencia del motor

POTENCIA REDUCIDA DEL MOTOR

Este mensaje aparece cuando se reduce la potencia de impulso del vehículo. La potencia reducida del impulso puede afectar la capacidad de aceleración del vehículo. Si este mensaje se enciende, pero no se observa reducción en el desempeño, siga su camino.
El desempeño se puede reducir la próxima vez que conduzca el vehículo. El vehículo se puede conducir mientras esté encendido este mensaje, pero la aceleración y la velocidad máximas pueden ser limitadas. Siempre que este mensaje permanezca encendido, o que se proyecte repetidamente, debe llevar el vehículo con el distribuidor para darle servicio lo más pronto posible.

Mensajes de velocidad del vehículo.

VELOCIDAD LIMITADA A XXX KM/H (MPH)

Este mensaje muestra que la velocidad del vehículo se ha limitado a la velocidad mostrada. La velocidad limitada es una protección para varios sistemas de impulso y del vehículo, tales como lubricación, térmicos, suspensión, Conductor adolescente si está equipado, o llantas.

Si está equipado con un motor diesel, consulte *Fluido de escape diesel* ⇨ *235*.

Personalización del vehículo

Las siguientes son todas las funciones de personalización posibles del vehículo. Dependiendo del vehículo, algunas pueden no estar disponibles.

Para características y funciones del Sistema, Apps, y personales, vea "Configuración" en el manual de infoentretenimiento.

Para tener acceso al menú de personalización del vehículo:

1. Toque el icono Ajustes en la Página de Inicio de la pantalla de Infoentretenimiento.
2. Toque Vehículo para mostrar una lista de opciones disponibles.
3. Toque para seleccionar el ajuste de la función deseada.
4. Toque ◯ o | para apagar o encender la característica.
5. Toque X para ir al nivel superior del menú Ajustes.

El menú puede contener lo siguiente:

Recordatorio de asiento trasero

Esto permite una campanilla y un mensaje cuando la puerta trasera se abrió antes o durante la operación del vehículo.

Toque Apagado o Encendido.

Clima y calidad de aire

Toque y se puede proyectar lo siguiente:

- Velocidad automática de ventilador
- Sensor de calidad de aire
- Enfriamiento automático de asientos
- Calefacción Automática de Asientos
- Desempañador automático
- Desempañador automático trasero

Velocidad automática de ventilador

Esta configuración especifica la cantidad de flujo de aire cuando la configuración del ventilador del control climático es Ventilador automático.

Toque Baja, Media, o Alta.

Sensor de calidad de aire

Esta configuración cambia el sistema en Modo de recirculación en base a la calidad del aire exterior.

Toque Desactivado, Sensibilidad Baja, o Alta sensibilidad.

Enfriamiento automático de asientos

Cuando está activada, esta función automáticamente activará los asientos ventilados al nivel requerido por la temperatura interior. Vea *Asientos delanteros con calefacción y ventilación* ⇨ *74*.

Toque Apagado o Encendido.

Calefacción Automática de Asientos

Cuando está activada, esta función automáticamente activará los asientos con calefacción al nivel requerido por la temperatura interior. Los asientos con calefacción automática se pueden apagar utilizando los botones de asientos con calefacción en la consola central. Vea *Asientos delanteros con calefacción y ventilación* ⇨ *74*.

Toque Apagado o Encendido.

Desempañador automático

Esta configuración enciende el desempañador delantero automáticamente cuando se arranca el motor.

Toque Apagado o Encendido.

Desempañador automático trasero

Esta configuración enciende el desempañador trasero automáticamente cuando se arranca el motor.

Toque Apagado o Encendido.

Sistemas de colisión/detección

Toque y se puede proyectar lo siguiente:

- Tipo de alerta
- Sistema de colisión frontal
- Alerta de cambio de carril
- Asistencia de estacionamiento
- Símb. de Asist. de estacionamiento
- Alerta de cruce de tráfico trasero

Tipo de alerta

Esta función ajustará el tipo de alerta recibida de los sistemas de asistencia del conductor para ayudar a evitar accidentes, ya sea sonidos o pulsos de vibración del Asiento de alerta de seguridad.

Toque Bips o Alerta de seg. de Asiento.

Sistema de colisión frontal

Esta función encenderá o apagará Alerta de colisión frontal (FCA) y Frenado automático delantero (FAB). El ajuste de apagado

desactiva todas las funciones FCA y FAB. Con el ajuste de Alerta y Freno, FCA y FAB están disponibles. La configuración de Alerta deshabilita FAB. Vea *Frenado automático delantero (FAB)* ⇨ *287*.

Toque Desactivado, Alerta, o Alerta y Frenar.

Alerta de cambio de carril

El sistema de LCA constituye una ayuda de cambio de carril que ayuda a los conductores a evitar accidentes de cambio de carril. Vea *Alerta de cambio de carril (LCA)* ⇨ *291*.

Toque Apagado o Encendido.

Asistencia de estacionamiento

Si está equipado, esto permite apagar o encender la función. Vea *Alertas de asistencia para Estacionarse o Ir de Reversa* ⇨ *277*.

Toque Apagado o Encendido.

Símb. de Asist. de estacionamiento

Este ajuste activa los Símbolos de asistencia de estacionamiento de cámara trasera. Vea *Alertas de asistencia para Estacionarse o Ir de Reversa* ⇨ *277*.

Toque Apagado o Encendido.

Alerta de cruce de tráfico trasero

Esto permite apagar o encender la función Alerta de cruce de tráfico trasero. Vea *Alertas de asistencia para Estacionarse o Ir de Reversa* ⇨ *277*.

Toque Apagado o Encendido.

Ajustes de Comodidad

Toque y se puede proyectar lo siguiente:

- Volumen de campanilla
- Apertura Puerta Trasera Sin Manos
- Espejo inclinable en reversa
- Limpiador Trasero Automático en Reversa
- Apoyo de Arranque en Colina Extendido

Volumen de campanilla

Éste determina el nivel de volumen de la campanilla.

Toque los controles en la pantalla de infoentretenimiento para ajustar el volumen.

Apertura Puerta Trasera Sin Manos

La puerta trasera se puede operar con un movimiento de patada debajo de la defensa trasera entre el tubo de escape izquierdo y la matrícula. Vea *Puerta trasera* ⇨ *48*.

Toque Off (Apagado), On-Open and Close (Encendido-Abrir y cerrar), u On-Open Only (Encendido-Sólo abrir).

Espejo inclinable en reversa

Cuando está encendido, los espejos del conductor y/o del pasajero se dirigirán hacia abajo al cambiar el vehículo a R (reversa), para mejorar la visibilidad del suelo cerca de las llantas traseras. Regresarán a su

posición anterior de conducción cuando se cambia la velocidad del vehículo fuera de R (Reversa) o se apaga el motor. Vea *Inclinación auto espejos en marcha atrás* ⇨ *59*.

Toque Desactivado, Encendido - Ambos, Encendido - Conductor, o Encendido - Pasajero.

Limpiador Trasero Automático en Reversa

Cuando esté encendida, y los limpiadores delanteros estén encendidos, el limpiaparabrisas de la ventanilla trasera se activará automáticamente cuando el vehículo se cambie a R (Reversa).

Toque Apagado o Encendido.

Apoyo de Arranque en Colina Extendido

Esto permite cambiar la duración del Asistente de arranque en colina.

Toque Extended Hold (Sostenimiento extendido) o Standard Hold (Sostenimiento estándar).

Iluminación

Toque y se puede proyectar lo siguiente:

- Luces de localización del vehículo
- Iluminación de salida

Luces de localización del vehículo

Esta característica parpadea las luces exteriores y permite que algunas luces exteriores y la mayoría de las luces interiores se enciendan brevemente cuando se presiona 🔓 en el transmisor Remoto de entrada sin llave (RKE) para localizar el vehículo.

Toque Apagado o Encendido.

Iluminación de salida

Esto permite seleccionar cuánto tiempo permanecerán encendidas las luces exteriores cuando sale del vehículo y el exterior está oscuro.

Toque Desactivado, 30 segundos, 60 segundos, o 120 segundos.

Seguros eléctricos de las puertas

Toque y se puede proyectar lo siguiente:

- Protección de bloqueo de puerta abierta
- Desbloqueo automático de puertas
- Bloqueo demorado de puerta

Protección de bloqueo de puerta abierta

Cuando se activa, esta función evitará que el seguro de la puerta del conductor se bloquee cuando la puerta está abierta. Si se selecciona Desactivado, el menú Bloqueo demorado de puerta estará disponible.

Toque Apagado o Encendido.

Desbloqueo automático de puertas

Esto permite elegir cuál de las puertas se desbloqueará automáticamente al cambiar a P (estacionamiento).

Toque Desactivado, Todas las puertas, o Puerta de conductor.

Bloqueo demorado de puerta

Cuando se activa, esta característica demora el bloqueo de los seguros de las puertas. Para anular la demora, presione el interruptor de seguros eléctricos en la puerta.

Toque Apagado o Encendido.

Bloqueo, desbloqueo y arranque rem.

Toque y se puede proyectar lo siguiente:

- Retroalim. luz desbloqueo remoto
- Retroalimentación de bloqueo remoto
- Desbloqueo remoto de puertas
- Auto ventilación de asientos en arranque rem.
- Auto calefacción de asientos en arranque rem
- Operación remota de ventana
- Desbloqueo pasivo de puertas
- Bloqueo pasivo de puerta
- Alerta de remoto en vehículo

Retroalim. luz desbloqueo remoto

Cuando se activa, las luces exteriores destellarán cuando se desbloquea el vehículo con el transmisor de acceso sin llave.

Toque Desactivado o Luces intermitentes.

Retroalimentación de bloqueo remoto

Esto permite seleccionar qué tipo de retroalimentación se obtiene cuando se bloquea el vehículo con el transmisor de acceso sin llave.

Toque Desactivado, Luces y claxon, Solo luces, o Solo claxon.

Desbloqueo remoto de puertas

Esto permite seleccionar que puerta se desbloqueará al presionar 🔓 del transmisor RKE.

Toque Todas las puertas o Puerta de conductor.

Auto ventilación de asientos en arranque rem.

Si está equipado y se enciende, esta función encenderá los asientos con ventilación cuando se utiliza el arranque remoto en días tibios. Vea *Asientos delanteros con calefacción y ventilación* ⇨ *74* y *Arranque remoto del vehículo* ⇨ *41*.

Toque Apagado o Encendido.

Auto calefacción de asientos en arranque rem

Si está equipado y se enciende, esta función encenderá los asientos con calefacción cuando se utiliza el arranque remoto en días fríos. Vea *Asientos delanteros con calefacción y ventilación* ⇨ *74* y *Arranque remoto del vehículo* ⇨ *41*.

Toque Apagado o Encendido.

Operación remota de ventana

Esto permite que las ventanas se abran al oprimir sin soltar 🔓 en el transmisor RKE. Vea *Funcionamiento del sistema de entrada sin llave a control remoto (RKE)* ⇨ *34*.

Toque Apagado o Encendido.

Desbloqueo pasivo de puertas

Esto permite seleccionar qué puertas abrir cuando se usa el botón en la puerta del conductor para desbloquear el vehículo.

Toque Todas las puertas o Solo puerta de cond..

Bloqueo pasivo de puerta

Esto permite que se encienda o apague el bloqueo pasivo y se seleccione la retroalimentación. Vea *Funcionamiento del sistema de entrada sin llave a control remoto (RKE)* ⇨ *34*.

Toque Desactivado, Encendido con Sonido de Claxon, o Encendido.

Alerta de remoto en vehículo

Esta característica suena una alerta cuando el transmisor RKE se deja en el vehículo. Este menú también activa la alerta de Control remoto ya no está en el vehículo.

Toque Apagado o Encendido.

Posición de Asientos

Toque y se puede proyectar lo siguiente:

- Memoria de Acceso de Asientos
- Memoria de Salida de Asientos

Memoria de Acceso de Asientos

Esta función recupera automáticamente las posiciones del botón 1 o 2 del conductor actual al cambiar la ignición de apagado a encendido o ACC/ACCESSORY (accesorios). Vea *Asientos con memoria* ⇨ *71*.

Toque Apagado o Encendido.

Memoria de Salida de Asientos

Esta función recupera automáticamente la posición del botón (Salida) previamente guardada al salir del vehículo. Vea *Asientos con memoria* ⇨ *71*.

Toque Apagado o Encendido.

Conductor Adolescente

Vea "Conductor adolescente" bajo "Ajustes" en el manual de infoentretenimiento.

Modo Valet

Esto bloqueará el sistema de infoentretenimiento y los controles del volante de dirección. También puede limitar el acceso a las ubicaciones de almacenamiento del vehículo, si está equipado.

Para habilitar el modo Valet:

1. Introduzca un código de cuatro dígitos en el teclado.
2. Seleccione Aceptar para ir a la pantalla de confirmación.
3. Vuelva a introducir el código de cuatro dígitos.

Toque Bloquear o Desbloquear para bloquear o desbloquear el sistema. Toque Back para regresar el menú anterior.

Sistema remoto universal

Vea *Declaración de frecuencia de radio* ⇨ *451*.

Programación del sistema remoto universal

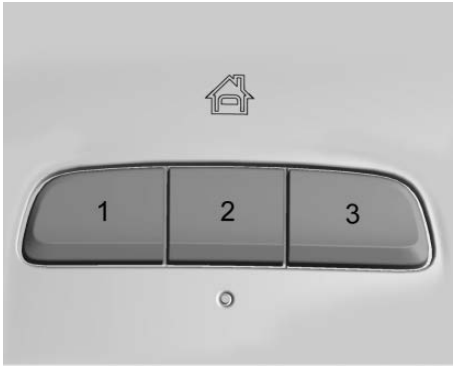

Si está equipado, estos botones se encuentran en la consola superior.

Este sistema puede reemplazar hasta tres transmisores de control remoto que se utilizan para activar dispositivos como, controles de cochera, sistemas de seguridad y dispositivos de automatización para el hogar. Estas instrucciones se refieren al control de puertas de cochera, pero puede utilizarse para otros dispositivos.

No utilice el sistema remoto universal con ningún abridor de la puerta de la cochera que no tenga la función de parada y reversa. Esto incluye cualquier modelo de puerta de cochera fabricada antes del 1 de abril de 1982.

Lea todas las instrucciones antes de programar el sistema remoto universal. Puede resultar más fácil si otra persona ayuda con el proceso de programación.

Conserve el transmisor portátil manual original para utilizarlo en otros vehículos, así como para la programación futura. Borre la programación cuando haya terminado la propiedad del vehículo. Vea "Borrar botones del sistema remoto universal" más adelante en esta sección.

Para programar un control de puerta de cochera, estaciónese afuera, directamente alineado con y en dirección al receptor de la puerta de cochera. Libere el espacio cercano a la puerta de la cochera de personas y objetos.

Asegúrese de que el transmisor manual tenga una batería nueva para una transmisión rápida y precisa de la señal de radio frecuencia.

Programación del sistema remoto universal

Para preguntas o ayuda de programación, visite www.homelink.com/gm o llame al 1-800-355-3515. Para llamadas realizadas fuera de los EUA, Canadá o Puerto Rico, se aplicarán tarifas internacionales y pueden diferir en base a línea fija o teléfono celular.

La programación tiene tiempos específicos, que al excederse requerirían la repetición del proceso.

Para programar hasta 3 dispositivos:

1. Sostenga el extremo del transmisor portátil a una distancia de 3 a 8 cm. (1 a 3 pulgadas) de los botones del sistema remoto universal con la luz del indicador a la vista. El transmisor portátil se lo proporcionó el fabricante del receptor del motor de la puerta de la cochera.
2. Simultáneamente, oprima sin soltar el botón del transmisor portátil y uno de los tres botones del sistema remoto universal que se utilizará para abrir la puerta de la cochera. No libere ningún botón hasta que la luz del indicador cambie de un parpadeo lento a un parpadeo rápido. Luego, suelte ambos botones.

   Algunos dispositivos para abrir puertas requieren sustituir el paso 2 con el procedimiento bajo "Señales de radio para algunos operadores de puertas" más adelante en esta sección.
3. Mantenga presionado el botón del sistema remoto universal durante cinco segundos mientras observa la luz indicadora y la activación de la puerta de la cochera.
   - Si la luz indicadora permanece encendida o la puerta de la cochera se mueve al presionar el botón, la programación está completa. No hay necesidad de completar los pasos del 4-6.
   - Si la luz indicadora no se enciende o la puerta de la cochera no se mueve, es posible que requiera una segunda presión del botón. Por segunda vez, mantenga presionado el botón recién programado durante cinco segundos. Si la luz permanece encendida o la puerta de la

cochera se mueve, la programación está completa.

- Si la luz indicadora parpadea rápidamente por dos segundos y después cambia a encendido constante y la puerta de la cochera no se mueve, siga con la programación de los pasos 4-6.

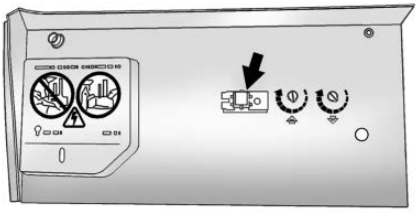

Botón Learn (programación) o Smart (inteligente)

4. Después de completar los pasos 1-3, localice el botón Learn (programación) o Smart (inteligente) dentro del motor de la puerta, en el receptor. El nombre y el color del botón pueden variar de acuerdo al fabricante.
5. Presione y suelte el botón Learn (programación) o Smart (inteligente). El paso 6 debe completarse dentro de los siguientes 30 segundos.
6. Dentro del vehículo, mantenga presionado el botón recién programado del sistema remoto universal durante dos segundos y libérelo. Sí la puerta de la cochera no se mueve o si la luz del receptor de apertura de la puerta de la cochera no enciende, mantenga presionado el mismo botón por segunda ocasión durante dos segundos y libérelo. Nuevamente, si la puerta no se mueve o si la luz de la puerta de la cochera no parpadea, mantenga presionado el mismo botón por tercera ocasión durante dos segundos y libérelo.

El sistema remoto universal debe activar ahora la puerta de la cochera.

Repita el proceso para programar los dos botones restantes.

Señales de radio para algunos operadores de puertas de cochera

Para preguntas o ayuda de programación, visite www.homelink.com/gm o llame al 1-800-355-3515. Para llamadas realizadas fuera de los EUA, Canadá o Puerto Rico, se aplicarán tarifas internacionales y pueden diferir en base a línea fija o teléfono celular.

Algunas leyes de radio frecuencia canadienses y operadores de puertas requieren que las señales expiren o dejen de transmitirse después de varios segundos. Es posible que esto no sea suficiente para que el sistema remoto universal reconozca la señal durante la programación.

Si la programación no funcionó, reemplace el paso 2 bajo "programación del sistema remoto universal" con lo siguiente:

Mantenga presionado el botón del sistema remoto universal mientras presiona y libera el botón del transmisor independiente cada dos o tres segundos hasta que el sistema remoto universal haya aceptado con éxito la señal. La luz indicadora del sistema remoto universal destellará lentamente al principio y después más rápido. Continúe con el paso 3 de "Programación del sistema de control remoto universal" para concluir.

Operación del sistema remoto universal

Uso del sistema remoto universal

Oprima sin soltar el botón correcto del sistema remoto universal por al menos medio segundo. La luz indicadora se encenderá mientras se transmite la señal.

Borrado de los botones del sistema remoto universal

Borre todos los botones programados al terminar la propiedad del vehículo.

Para borrar:

1. Oprima sin soltar los dos botones exteriores hasta que la luz indicadora comience a destellar. Esto demorará aproximadamente 10 segundos.
2. Suelte ambos botones.

Reprogramación de un único botón del sistema remoto universal

Para volver a programar los botones del sistema:

1. Mantenga presionado uno de los botones. No libere el botón.
2. La luz indicadora comenzará a destellar después de 20 segundos. Sin soltar el botón, continúe con el Paso 1 de "Programación del sistema remoto universal".

Iluminacion

Iluminación exterior
Controles de Lámparas Exteriores 181
Cambiador de luces altas/ bajas, faros 183
Luz Intermitente 183
Luces diurnas (DRL) 184
Sistema automático de faros delanteros 184
Intermitentes de advertencia de peligro 185
Señales direccionales y de cambio de carril 185
Luces antiniebla 186

Iluminación interior
Control de Iluminación del Tablero de Instrumentos 186
Luces de cortesía 187
Luces del techo 187
Luces de Lectura 187

Características de iluminación
Iluminación de Entrada 188
Iluminación de salida 188
Administración de Carga de Batería 188
Protección de la corriente de la batería 189
Ahorrador de Batería de Iluminación Exterior 189

Iluminación exterior

Controles de Lámparas Exteriores

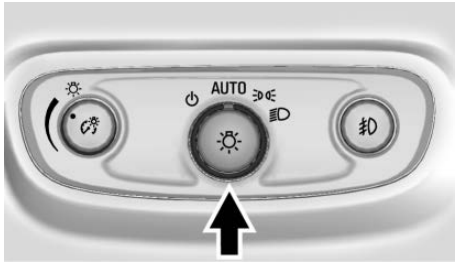

El control de lámparas exteriores está en el tablero de instrumentos a la izquierda de la columna de la dirección.

Hay cuatro posiciones.

⏻ **:** Apaga las luces exteriores y desactiva el modo AUTO. Gírela a ⏻ de nuevo para reactivar la modalidad AUTO.

En Canadá, Los faros se volverán a reactivar automáticamente cuando el vehículo se cambie de P (estacionamiento).

AUTO (automático) : Prende o apaga las luces exteriores en forma automática dependiendo de la luz exterior.

: Enciende las luces de estacionamiento, incluyendo todas las luces excepto los faros delanteros.

: Enciende los faros junto con las luces de estacionamiento y las luces del tablero de instrumentos.

Sistema IntelliBeam®

Si está equipado, este sistema enciende y apaga las luces altas del vehículo de acuerdo con las condiciones de trafico circundantes.

El sistema enciende las luces altas cuando está suficientemente oscuro y no hay más tráfico presente.

Esta luz se enciende en el grupo de instrumentos cuando está habilitado el sistema IntelliBeam.

Encender y activar IntelliBeam

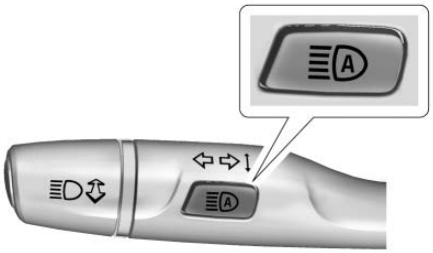

Para habilitar el sistema IntelliBeam, oprima en la palanca de direccionales cuando esté oscuro en el exterior y el control de lámpara exterior esté en AUTO o . La luz azul de luces altas encendidas aparece en el cuadro de instrumentos cuando las luces altas están encendidas.

Conducción con IntelliBeam

El sistema únicamente activa las luces altas al conducir por encima de los 40 km/h (25 mph).

Hay un sensor cerca de la parte central superior del parabrisas que controla el sistema automáticamente. Mantenga esta área del parabrisas limpia de basura para permitir el mejor desempeño del sistema.

Los faros de luces altas permanecen encendidos, bajo el control automático, hasta que ocurra una de las siguientes situaciones:

- El sistema detecta los faros delanteros de un vehículo que se aproxima.
- El sistema detecta las luces traseras de un vehículo que va adelante.
- La luz exterior es lo suficientemente clara que no se requieren los faros de luces altas.
- La velocidad del vehículo baja a menos de 20 km/h (12 mph).
- El sistema IntelliBeam se desactiva por el botón en la palanca de direccional. Si esto

sucede, oprima en la palanca de direccionales cuando el control de lámpara exterior esté en la posición AUTO o para reactivar el sistema IntelliBeam. La luz del conjunto de instrumentos se encenderá para indicar que el sistema IntelliBeam está reactivado.

- El sistema IntelliBeam se apagará si se encienden las luces anti-niebla.

Las luces altas pueden no apagarse automáticamente si el sistema no puede detectar las luces de otro vehículo debido a cualquiera de las siguientes razones:

- El otro vehículo no tiene faro s, o están dañados, no se ven debido a alguna obstrucción, o no se detectan por otra causa.
- Ellos faros del otro vehículo están cubiertos de suciedad, nieve, y/o desechos de la carretera.
- Ellos faros del otro vehículo no se pueden detectar debido a humo de escape denso, humo, niebla, nieve, desechos de la carretera, u otras obstrucciones conducidas por el aire.
- El parabrisas del vehículo está sucio, agrietado, u obstruido por algo que bloquea la visión del sensor de luz.
- El vehículo está cargado de tal forma que el extremo delantero apunta hacia arriba, provocando que el sensor de luz apunte hacia lo alto y no detecte los faros delanteros ni las luces traseras.
- El vehículo se conduce en caminos con viento o montañosos.

Puede ser necesario deshabilitar el sistema IntelliBeam si existe cualquiera de las condiciones anteriores.

Cambiador de luces altas/ bajas, faros

Presione la palanca de señal direccional hacia adelante y libérela para encender las luces altas. Para volver a las luces bajas, empuje la palanca de nuevo o jálela hacia usted y libérela.

Esta luz indicadora se enciende en el cuadro de instrumentos cuando las luces altas están encendidas.

Luz Intermitente

La función de Luz intermitente funciona con las luces bajas o las Luces diurnas (DRL) encendidas o apagadas.

Para activar una ráfaga de luces altas, jale la palanca de direccionales hacia usted momentáneamente y luego libérela.

Luces diurnas (DRL)

Las luces de operación de día (DRL) pueden facilitar que otros vean la parte delantera de su vehículo durante el día. Se requiere un sistema DRL totalmente funcional en todos los vehículos vendidos originalmente en Canadá.

El sistema DRL se enciende durante la luz del día cuando se cumplen las siguientes condiciones:

- El encendido está en la posición de encendido.
- El control de lámparas exteriores está en AUTO.
- El vehículo no está en P (Estacionamiento).
- El sensor de luz determina que es de día.

Cuando las luces de operación de día (DRL) están encendidas, las luces traseras, luces laterales, luces del tablero de instrumentos y otras luces no estarán encendidas.
El grupo de instrumentos se encenderá.

Las DRL se apagarán cuando los faros cambien a ⏻ o el encendido se apague. En los vehículos vendidos primero en Canadá, las luces de operación diurna (DRL) sólo pueden apagarse cuando el vehículo está estacionado.

El sistema de faros regular deberá encenderse cuando sea necesario.

Sistema automático de faros delanteros

Cuando el control de luces exteriores está en AUTO y está suficientemente oscuro afuera, los faros se encienden automáticamente.

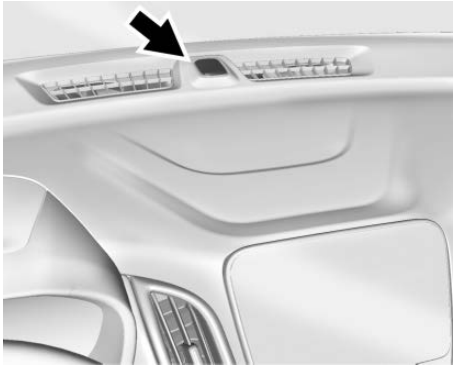

Hay un sensor de luz en la parte superior del tablero de instrumentos. NO cubra el sensor; de otra manera los faros se encenderán cuando no es necesario que lo hagan.

El sistema también puede encender los faros cuando se maneje en un estacionamiento techado o en un túnel.

Cuando esté suficientemente iluminado el exterior, los faros se apagarán o pueden cambiar a las Luces diurnas (DRL).

El sistema automático de faros delanteros se apaga cuando el control de luces exteriores se coloca en ⏻ o la ignición está apagada.

Luces encendidas con limpiadores

Si los limpiadores del parabrisas están activados a la luz del día con el motor encendido, y el control de la luz exterior está en AUTO, los faros delanteros, luces de estacionamiento, y otras luces exteriores se encienden. El tiempo de transición para que las luces enciendan varía basándose en la velocidad del limpiador. Cuando los limpiadores no están funcionando, estas luces se apagan. Mueva el control de luz exterior a ⏻ o para deshabilitar esta función.

Intermitentes de advertencia de peligro

⚠ **:** Oprima para hacer que las luces direccionales delanteras y traseras destellen intermitentemente. Esto advierte a otros que usted está teniendo problemas.

Presione ⚠ nuevamente para apagar los intermitentes.

Señales direccionales y de cambio de carril

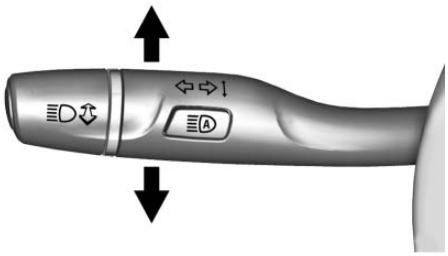

Mueva la palanca completamente hacia arriba o hacia abajo para señalar una vuelta.

Una flecha en el grupo de instrumentos destellará en la dirección del giro o cambio de carril.

Levante o baje la palanca hasta que la flecha comience a titilar para señalar un cambio de carril. Sujétela en esa posición hasta que haya completado el cambio de carril. Si la palanca se mueve momentáneamente a la posición de cambio de carril, la flecha parpadeará tres veces.

La palanca regresa a su posición inicial cuando se libera.

Si después de indicar una vuelta o cambio de carril, la flecha destella rápidamente o no enciende, esto quiere decir que un foco de las luces direccionales podría estar quemado.

Reemplace cualquier foco que esté fundido. Si ningún foco está quemado, revise el fusible. Vea *Bloque de fusibles del tablero de instrumentos* ⇨ *366*.

Luces antiniebla

El botón de luces de niebla está en el tablero de instrumentos junto al volante de dirección.

Para encender las luces de niebla, deben estar encendidas la ignición y los faros delanteros o las luces de estacionamiento.

: Si está equipado, presione para encender o apagar. Cuando las luces anti-niebla se encuentran encendidas se enciende un indicador en el grupo de instrumentos.

Algunas localidades tienen leyes que exigen que los faros estén encendidos junto con las lámparas de niebla.

Iluminación interior

Control de Iluminación del Tablero de Instrumentos

Se pueden ajustar el brillo de la pantalla del grupo de instrumentos, pantalla y controles de infoentretenimiento, controles al volante, y todos los demás controles iluminados, así como los indicadores de estado de función.

La perilla para esta función está en el tablero de instrumentos a un lado de la columna de la dirección.

Empuje la perilla completamente hasta que se extienda y luego gírela en contra o en el sentido de las manecillas del reloj para controlar el brillo de las luces.

Luces de cortesía

Las luces de cortesía se encienden cuando se abre cualquier puerta y la luz indicadora OFF se apaga. Vea *Luces del techo* ⇨ *187*.

Luces del techo

Los controles de las luces de domo están en la consola superior.

Para operarlo, oprima los botones siguientes:

APAGADO : Presione para apagar las luces de techo cuando hay una puerta abierta. Una luz indicadora LED en el botón se encenderá cuando se active la anulación de la luz de techo. Presione OFF (APAGADO) nuevamente para desactivar esta función y la luz indicadora se apagará. Las luces de techo se encenderán cuando las puertas se abran.

ENCENDIDO/APAGADO : Presione para encender las luces del techo manualmente.

Luces de Lectura

Hay luces de lectura en la consola superior y sobre las puertas de los pasajeros traseros. Estas lámparas se encienden cuando cualquier puerta está abierta.

Luces de lectura delanteras

Las luces de lectura delanteras están en la consola de techo.

Oprima las lentes de la lámpara para encender o apagar las luces de lectura delanteras.

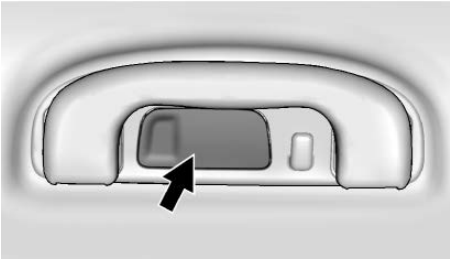

Luces de lectura traseras

Oprima la lente de la lámpara para encender o apagar las luces de lectura del pasajero trasero.

Características de iluminación

Iluminación de Entrada

Algunas luces exteriores y las lámparas interiores se encienden brevemente en la noche, o en áreas con poca luz, al presionar 🔓 en el transmisor de Entrada remota sin llave (RKE). Cuando se abre una puerta, las luces interiores se encienden. Se mantienen encendidas alrededor de 20 segundos. Cuando se cierran todas las puertas o se enciende la ignición, se atenuarán gradualmente.

Esta función se puede cambiar. Consulte "Luces localizadoras" en *Personalización del vehículo* ⇨ *171*.

Iluminación de salida

Algunas luces exteriores e interiores se encienden en la noche, o en áreas con iluminación limitada, cuando se abre la puerta del conductor después de apagar la ignición. La luz de techo se enciende después que se apaga la ignición. Las luces exteriores y la lámpara del domo permanecen encendidas por un periodo de tiempo definido, luego automáticamente se apagan.

Las luces exteriores se apagan de inmediato apagando el control de la lámpara exterior.

Esta función se puede cambiar. Vea *Personalización del vehículo* ⇨ *171*.

Administración de Carga de Batería

El vehículo tiene Administración de corriente eléctrica (EPM) que estima la temperatura y el estado de carga de la batería. Luego ajusta el voltaje para un mejor desempeño y vida extendida de la batería.

Cuando el estado de carga de la batería es bajo, el voltaje se eleva ligeramente para recuperar rápidamente la carga. Cuando el estado de carga es alto, el voltaje se baja ligeramente para evitar la sobrecarga. Si el vehículo tiene un

voltímetro o una pantalla de voltaje en el Centro de información del conductor (DIC), usted podrá ver el voltaje moviéndose hacia arriba o hacia abajo. Esto es normal.
Si existe un problema, se mostrará una alerta.

La batería puede descargarse en marcha sin desplazamiento si las cargas eléctricas son muy altas. Esto se aplica a todos los vehículos. Esto se debe a que el generador (alternador) puede no estar girando lo suficientemente rápido en la marcha sin desplazamiento para producir toda la potencia necesaria para cargas eléctricas muy altas.

Una carga eléctrica alta ocurre cuando varios de los siguientes elementos están encendidos: faros, luces altas, desempañador de parabrisas trasero, ventilador de control de clima en alta velocidad, asientos con calefacción, ventiladores de enfriamiento del motor, cargas de remolque y cargas conectadas a las salidas de corriente de accesorios.

El EPM trabaja para prevenir la descarga excesiva de la batería. Esto lo hace balanceando la salida del generador y las necesidades eléctricas del vehículo. Puede aumentar la velocidad del motor en marcha sin desplazamiento para generar más corriente cada vez que sea necesario. Puede reducir temporalmente las demandas de corriente de algunos accesorios.

Normalmente, estas acciones ocurren en pasos o niveles sin que se note. En casos inusuales, en los niveles más altos de acción correctiva, el conductor puede notar esta acción. De ser así, tal vez aparezca un mensaje en el Centro de información del conductor (DIC), y se recomienda que el conductor disminuya las cargas eléctricas lo más posible.

Protección de la corriente de la batería

Esta característica apaga las luces interiores si se dejan encendidas durante más de 10 minutos cuando la ignición está apagada. Esto ayuda a evitar que la batería se descargue.

Ahorrador de Batería de Iluminación Exterior

Las lámparas exteriores se apagan aproximadamente 10 minutos después que el encendido se gire a off (apagado), si las lámparas de estacionamiento o faros se han dejado encendidos manualmente. Esto protege contra el rebase de la batería. Para reiniciar el cronómetro de 10 minutos, gire el control de luces exteriores a la posición off (apagado) y luego regréselo a la posición de luz de estacionamiento o a la posición de faro delantero.

Para mantener las luces encendidas por más de 10 minutos, la ignición debe estar en ACC/ACCESSORY (Accesorios).

Sistema de Infoentretenimiento

Introducción
Infoentretenimiento 190

Introducción

Infoentretenimiento

Vea el manual de infoentretenimiento respecto a información sobre el radio, reproductores de audio, teléfono, sistema de navegación, y reconocimiento de voz y habla. También incluye información para la configuración.

Cancelación activa de ruido (ANC)

Si está equipado, ANC reduce el ruido del motor en el interior del vehículo. ANC requiere el sistema de audio, radio, altavoces, amplificador (si está equipado), sistema de inducción, y sistema de escape instalados en fábrica para funcionar adecuadamente. Se requiere la desactivación por su distribuidor si se instaló equipo post-venta relacionado.

Controles de clima

Sistemas de control de clima
Sistemas de control de clima 191
Sistema de climatización automática dual 193

Ventilas de aire
Ventilas de aire 196

Mantenimiento
Filtro de aire del habitáculo . . . 197
Servicio 198

Sistemas de control de clima

Con este sistema se pueden controlar la calefacción, el enfriamiento y la ventilación del vehículo.

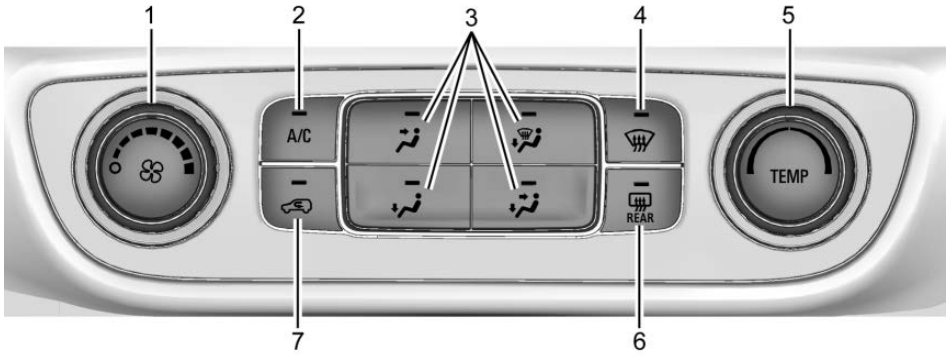

1. Control del ventilador
2. A/C (Aire acondicionado)
3. Controles del modo de distribución de aire
4. Descongelar
5. TEMP (Control de temperatura)
6. Desempañador de la ventana trasera
7. Recirculación de aire

: Gire en el sentido de las manecillas del reloj o en sentido contrario al de las manecillas del reloj para aumentar o disminuir la velocidad del ventilador o para apagarlo.

TEMP : Gire la perilla en el sentido o en contra de las manecillas del reloj para aumentar o disminuir la temperatura.

Control de la modalidad de distribución de aire : Presione , , , o para cambiar la dirección del flujo de aire. Una luz indicadora se enciende en el botón de modo seleccionado.

: El aire se dirige a las salidas del tablero de instrumentos.

: El aire se divide entre las salidas del tablero de instrumentos y las del piso.

: El aire se dirige hacia las salidas del piso, pero una parte del aire se dirige al parabrisas, las salidas de las ventanas laterales y las salidas del piso de la segunda hilera de asientos.

: Este modo despeja las ventanas de niebla o humedad. El aire se dirige al parabrisas, las salidas del piso y las salidas de las ventanas laterales.

: Presione para despejar el parabrisas de niebla o escarcha más rápidamente. El aire se dirige al parabrisas y las salidas de las ventanas laterales. El compresor de aire acondicionado también se enciende, a menos que la temperatura exterior esté bajo cero.

No conduzca el vehículo a menos que todas las ventanas estén nítidas.

Vea *Ventilas de aire* ⇨ *196*.

Aire acondicionado (A/C) : Presione para encender o apagar el sistema de aire acondicionado. Se enciende una luz indicadora para mostrar que la modalidad de aire acondicionado está habilitada. La luz de A/C se mantendrá encendida incluso si las temperaturas externas están por debajo de cero y el compresor no funciona. Si se apaga el ventilador, el aire acondicionado no funcionará.

: Presione para encender la recirculación. Se enciende una luz indicadora. El aire se recircula para enfriar rápidamente el interior del vehículo. También se puede usar para ayudar a reducir los olores y el aire exterior que entran al vehículo.

Desempañador de la ventana trasera

El desempañador de la ventana trasera usa una rejilla calefactora para eliminar la niebla o la escarcha de la ventana trasera.

REAR **:** Presione para encender o apagar el desempañador de la ventana trasera. Se prende una luz indicadora en el botón para mostrar que el desempañador de la ventana trasera está encendido.

El desempañador de la ventana trasera funciona únicamente cuando la ignición está encendida.
El desempañador se apaga si la ignición se gira a apagado o a ACC/ACCESORIOS.

Precaución

El uso de una navaja u objeto filoso para limpiar la parte interior de la ventana trasera podría el desempañador trasero La garantía del vehículo no cubre las

(Continúa)

Precaución (Continúa)

reparaciones de estos daños. No limpie la ventana trasera con objetos filosos.

Espejo con calefacción : Si está equipado con espejos exteriores con calefacción, cuando se presiona el botón del desempañador del medallón, los espejos se calientan para ayudar a eliminar la niebla o la escarcha de su superficie. Vea *Espejos con calefacción* ⇨ *59*.

Sistema de climatización automática dual

Con este sistema se pueden controlar la calefacción, el enfriamiento y la ventilación del vehículo.

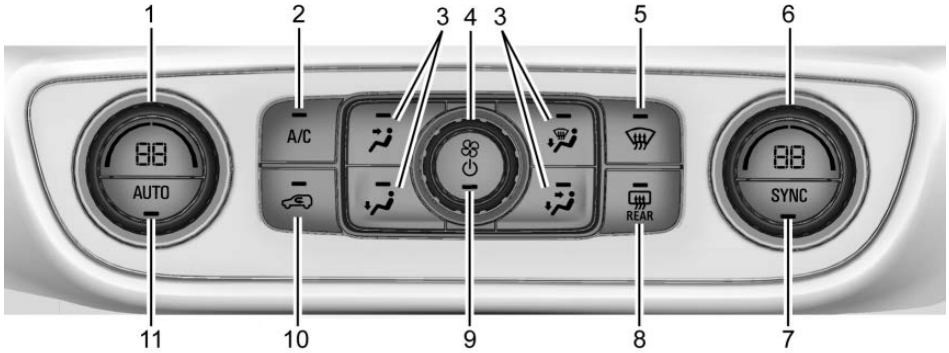

1. Control de temperatura del conductor
2. A/C (Aire acondicionado)
3. Controles del modo de distribución de aire
4. Control del ventilador
5. Descongelar
6. Control de temperatura del pasajero
7. SYNC (Temperatura sincronizada)
8. Desempañador de la ventana trasera
9. Botón eléctrico
10. Recirculación de aire
11. AUTO (Operación automática)

Operación automática

El sistema controla automáticamente las siguientes cuatro funciones para calentar o enfriar el vehículo a la temperatura deseada:

- Velocidad del ventilador
- Modo de reparto de aire
- Aire acondicionado
- Recirculación

Cuando la luz indicadora AUTO está iluminada, las cuatro funciones están operando automáticamente. Cada función se puede ajustar manualmente y se mostrará el ajuste seleccionado. Esto cancela la operación completamente automática y se apaga la luz indicadora AUTO. Las funciones que no se ajusten manualmente continuarán controlándose automáticamente, aunque la luz indicadora AUTO no se iluminará.

Para poner el sistema en modo automático:

1. Presione AUTO.
2. Configure la temperatura del lado del conductor y del pasajero.

   Para encontrar la temperatura cómoda para usted, inicie con 22 °C (72 °F) y permita que se estabilice el sistema. Después ajuste la temperatura según se requiera para un confort óptimo.

Para mejorar la eficiencia en el uso de combustible y enfriar el vehículo con mayor rapidez, la recirculación puede ser seleccionada automáticamente en clima cálido.

La luz de recirculación no se encenderá al controlarse automáticamente. Oprima para seleccionar manualmente la recirculación; oprima de nuevo para seleccionar aire exterior.

No cubra el sensor solar en la parte superior del tablero de instrumentos cerca del parabrisas. Este sensor regula la temperatura del aire en base a la intensidad del sol. Consulte "Sensor" más adelante en esta sección.

Operación manual

: Presione para encender o apagar el sistema de control de clima. Cuando esté apagado, no fluirá aire dentro del vehículo. Encender el ventilador, presionar cualquier otro botón, o girar una perilla volverá a encender el sistema.

: Gire en el sentido o en contra de las manecillas del reloj para aumentar o disminuir la velocidad del ventilador. Presione la perilla para apagar el ventilador.

Presione AUTO para regresar a la operación automática.

Control de temperatura del lado del pasajero y del conductor : La temperatura puede ajustarse por separado para el conductor y pasajero.

Gire la perilla en el sentido o en contra de las manecillas del reloj para aumentar o disminuir la configuración de temperatura del conductor o pasajero.

SYNC : Presione para vincular la configuración de temperatura del lado del pasajero con la temperatura del lado del conductor. La luz indicadora SYNC se encenderá. Cuando se ajustan las configuraciones de temperatura del pasajero, la luz indicadora SYNC está apagada.

La pantalla de temperatura del lado del conductor o del pasajero muestra el aumento o disminución en la configuración de la temperatura.

Control de la modalidad de distribución de aire : Presione , , , o para cambiar la dirección del flujo de aire. Una luz indicadora se enciende en el botón de modo seleccionado.

Al cambiar la modalidad se cancela la operación automática y el sistema pasa a modalidad manual. Presione AUTO para regresar a la operación automática.

: El aire se dirige a las salidas del tablero de instrumentos.

: El aire se divide entre las salidas del tablero de instrumentos y las del piso.

: El aire se dirige hacia las salidas del piso, pero una parte del aire se dirige al parabrisas, las salidas de las ventanas laterales y las salidas del piso de la segunda hilera de asientos.

: Este modo despeja las ventanas de niebla o humedad. El aire se dirige al parabrisas, las salidas del piso y las salidas de las ventanas laterales.

: Presione para despejar el parabrisas de niebla o escarcha más rápidamente. El aire se dirige al parabrisas y las salidas de las ventanas laterales. El compresor de aire acondicionado también se enciende, a menos que la temperatura exterior esté bajo cero.

No conduzca el vehículo a menos que todas las ventanas estén nítidas.

Vea *Ventilas de aire* ⇨ *196*.

Aire acondicionado (A/C) : Presione para encender o apagar el sistema de aire acondicionado. Se enciende una luz indicadora para mostrar que la modalidad de aire acondicionado está habilitada. Si se apaga el ventilador, el aire acondicionado no funcionará. La luz del aire acondicionado (A/C) permanecerá encendida incluso si las temperaturas externas están debajo de la temperatura de congelamiento y el compresor de A/C puede estar apagado.

: Presione para encender la recirculación. Se enciende una luz indicadora. El aire se recircula para enfriar rápidamente el interior del vehículo. También se puede usar para ayudar a reducir los olores y el aire exterior que entran al vehículo.

Desempañador de la ventana trasera

El desempañador de la ventana trasera usa una rejilla calefactora para eliminar la niebla o la escarcha de la ventana trasera.

REAR **:** Presione para encender o apagar el desempañador de la ventana trasera. Se prende una luz indicadora en el botón para mostrar que el desempañador de la ventana trasera está encendido.

El desempañador de la ventana trasera funciona únicamente cuando la ignición está encendida.
El desempañador se apaga si la ignición está apagada o en ACC/ ACCESSORY (accesorios).

Precaución
El uso de una navaja u objeto filoso para limpiar la parte interior de la ventana trasera podría el desempañador trasero La garantía del vehículo no cubre las reparaciones de estos daños. No limpie la ventana trasera con objetos filosos.

Espejo con calefacción : Si está equipado con espejos exteriores con calefacción, cuando se presiona el botón del desempañador del medallón, los espejos se calientan para ayudar a eliminar la niebla o la escarcha de su superficie. Vea *Espejos con calefacción* ⇨ *59*.

Sensor

El sensor solar, arriba del tablero de instrumentos junto al parabrisas, monitorea el calor solar.

El sistema de control de climatización usa la información del sensor para ajustar la temperatura, la velocidad del ventilador, la recirculación, y la modalidad de distribución de aire para un confort óptimo. La sensibilidad del modo de recirculación automática se puede ajustar. Consulte "Sensor de calidad de aire" en *Personalización del vehículo* ⇨ *171*.

No cubra el sensor; de lo contrario el sistema automático de control de clima puede no trabajar adecuadamente.

Ventilas de aire

Use las celosías ubicada en las ventilas de aire para cambiar la dirección del flujo del aire.

Para abrir y cerrar el flujo de aire:

- En las ventilas centrales de aire, mueva las perillas deslizables hacia arriba o abajo.
- En las ventilas de aire exteriores y traseras, mueva las perillas deslizables hacia la derecha o izquierda.

Consejos de operación

- Despeje cualquier escarcha, nieve u hojas de las entradas de aire en la base del parabrisas que pudieran bloquear el flujo de aire hacia el vehículo.
- Limpie la nieve del cofre para mejorar la visibilidad y ayudar a disminuir la humedad que se introduce al vehículo, que puede mejorar el desempeño a largo plazo del sistema.

- Mantenga despejada el área debajo de los asientos delanteros de cualquier objeto para ayudar a que el aire circule dentro del vehículo con más efectividad.
- El uso de deflectores en el cofre que no están aprobados por GM puede afectar de manera adversa el desempeño del sistema. Consulte a su distribuidor antes de añadir equipo al exterior del vehículo.
- No sujete ningún dispositivo a las ranuras de la ventila de aire. Esto restringe el flujo de aire y puede causar daño a las ventilas de aire.

Mantenimiento

Filtro de aire del habitáculo

El filtro elimina polvo, polen y otros irritantes suspendidos en el aire, del aire exterior introducido al vehículo.

El filtro deberá remplazarse como parte del mantenimiento programado de rutina. Vea *Programa de mantenimiento* ⇨ *434*. Para saber qué tipo de filtro usar, consulte *Refacciones de mantenimiento* ⇨ *441*.

1. Abra la guantera.

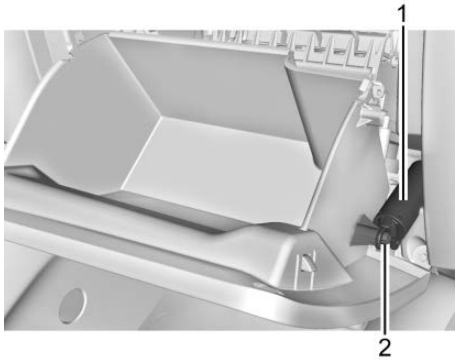

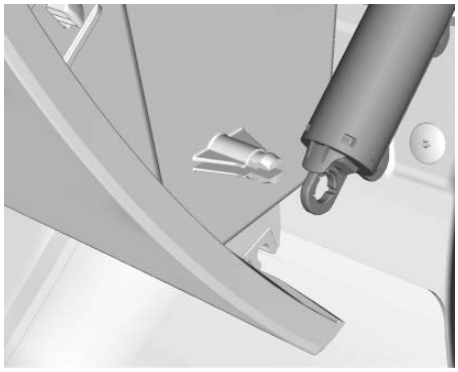

2. Desconecte el deflector de la puerta de la guantera (1) del ensamble de la puerta de la

guantera presionando el pivote (2) para liberar el anillo del deflector.

3. Apriete ambos lados del bote de la guantera hacia adentro para bajar más allá de los topes.

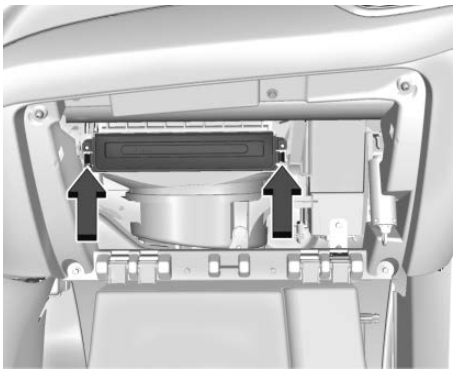

4. Retire los dos tornillos que aseguran la puerta.
5. Presione los seguros en cualquier lado de la puerta de servicio hacia adentro para liberarlos. Abra la puerta de servicio y retire el filtro usado.
6. Instale el filtro nuevo del aire.
7. Cierre por completo la puerta de servicio.
8. Invierta los pasos para reinstalar la guantera.

Consulte a su distribuidor si necesita ayuda adicional.

Servicio

Todos los vehículos tienen debajo del cofre una etiqueta que identifica el refrigerante utilizado en el vehículo. Únicamente técnicos capacitados y certificados deben dar servicio al sistema de refrigerante. El evaporador del aire acondicionado nunca debe ser reparado o reemplazado utilizando uno de un vehículo recuperado. Únicamente se debe reemplazar por un evaporador nuevo para asegurar una operación adecuada y segura.

Durante el servicio, todos los refrigerantes deben recolectarse utilizando el equipo adecuado. Ventilar los refrigerantes directamente a la atmósfera es dañino para el medio ambiente y también puede crear condiciones inseguras producidas por inhalación, combustión, congelación, u otras situaciones relacionadas con la salud.

El sistema de aire acondicionado requiere mantenimiento periódico. Vea *Programa de mantenimiento* ⇨ *434*.

Conducción y funcionamiento

Información de conducción
Comportamiento del conductor 202
Ambiente de conducción 202
Diseño del vehículo 202
Conducción distraida 202
Conducción defensiva 203
Conducción en estado de ebriedad 204
Control de vehículo 204
Frenos 204
Dirección 205
Recuperación en todo terreno 205
Pérdida de control 206
Conducción carretera sin asfalto 206
Conducción en caminos mojados 211
Cuestas y caminos montañosos 212
Conducción durante el invierno 213
Si el vehículo se atasca 215
Límites de carga del vehículo 215

Arranque y Operación
Rodaje de vehículo nuevo 220
Posiciones del encendido 220
Arranque del motor 222
Sistema de Paro/Arranque . . . 225
Calentador del motor 226
Energía retenida para los accesorios (RAP) 228
Cambie a P (estacionamiento) 228
Cambio fuera de PARK (estacionamiento) 229
Estacionarse sobre materiales inflamables 232
Estacionamiento extendido . . . 232

Emisiones del motor
Emisiones del motor 233
Vehículo estacionado en funcionamiento 233

Filtro de partículas diesel
Filtro de partículas diesel 234

Fluido de escape diesel
Fluido de escape diesel 235

Transmisión automática
Transmision Automática 242
Modo manual 246
Modo remolcar/jalar 247

Sistemas de transmisión
Tracción en las cuatro ruedas 248

Frenos
Sistema de frenos antibloqueo (ABS) 248
Freno eléctrico de estacionamiento 249
Asistencia del freno 251
Asistencia de arranque en subidas (HSA) 251

Sistemas de control de recorrido
Control de tracción/Control electrónico de estabilidad . . . 252
Luz de control de descenso de pendiente (HDC) 257
Control de modo del conductor 257

Control de velocidad constante
Control de velocidad constante 261
Control de velocidad adaptativo 264

Sistemas de asistencia al conductor
Sistemas de asistencia al conductor 275
Alertas de asistencia para Estacionarse o Ir de Reversa 277
Sistemas de asistencia para conducción. 284
Sistema de alerta de choque de frente (FCA) 284
Frenado automático delantero (FAB) 287
Sistema de frenado ante peatón al frente (FPB) 289
Alerta de la zona ciega lateral (SBZA) 291
Alerta de cambio de carril (LCA) 291
Advertencia de cambio de carril (LWD) 294
Asistente de mantenimiento de carril (LKA) 294

Combustible
Combustible Top Tier (Gasolina) 296
Combustible Top Tier (Diesel) 296
Combustible recomendado (LYX - Motor 1.5L L4 turbo) 297
Combustible recomendado (LTG - Motor 2.0L L4 Turbo) 297
Combustibles prohibidos (Gasolina) 297
Combustible en países extranjeros 298
Aditivos del combustible (Gasolina) 298
Aditivos del combustible (Diesel) 298
Combustible para motores diesel 298
Biodiesel 300
Operación de clima frío (Diesel) 301
Agua en combustible (Diesel) 302
Agotamiento de combustible (Diesel) 305
Reemplazo del filtro de combustible (Diesel) 306
Llenado del tanque (Gasolina) 307
Llenado del tanque (Diesel) 309
Cómo llenar un contenedor portátil combustible (Gasolina) 311
Cómo llenar un contenedor portátil combustible (Diesel) 312

Remolque transporte
Información general sobre remolque 312
Características de manejo y sugerencias de remolque . . . 313
Arrastre de remolque 317
Equipo de remolque 321

Conversiones y adiciones
Equipo eléctrico añadido 323

Información de conducción

Comportamiento del conductor

Conducir es una responsabilidad importante. El comportamiento del conductor, el ambiente de manejo, y el diseño del vehículo afectan lo bien que se desempeña el vehículo.

Estar consciente sobre estos factores puede ayudar a entender cómo se comporta el vehículo y qué se puede hacer para evitar muchos tipos de accidentes, incluyendo una volcadura.

La mayoría de las lesiones más graves y fatalidades a ocupantes que no se abrochan el cinturón de seguridad se pueden reducir o prevenir con el uso de los cinturones de seguridad. En una volcadura, una persona que no se coloca el cinturón de seguridad tiene considerablemente más posibilidades de fallecer que una persona que utiliza el cinturón de seguridad. Además, evitar la velocidad excesiva, vueltas repentinas o abruptas, y el manejo en estado de ebriedad o agresivo pueden ayudar a que los viajes sean más seguros y a evitar la posibilidad de una colisión.

Ambiente de conducción

Esté preparado para conducir en clima inclemente, durante la noche, o durante otras horas en las que la visibilidad o tracción puedan estar limitadas, tales como en curvas, caminos resbalosos, o terreno montañoso. Los entornos que no son familiares también pueden tener peligros ocultos.

Aprenda más sobre cómo conducir en diferentes condiciones y conducción fuera del camino en esta sección.

Diseño del vehículo

Los vehículos utilitarios tienen una tasa de volcadura significativamente mayor que otros tipos de vehículos. Esto se debe a que tienen un espacio libre más elevado con respecto al suelo y una rodada más angosta o una base de ruedas más corta que los automóviles de pasajeros, que los hace más capaces para conducción fuera del camino. Mientras estas características de diseño proporcionan al conductor una mejor vista del camino, estos vehículo tienen un mayor centro de gravedad que otros tipos de vehículos. Un vehículo utilitario no se maneja igual que un vehículo con un centro de gravedad menor, como un automóvil, en situaciones similares.

Un comportamiento más seguro del conductor y la comprensión del entorno pueden ayudarle a evitar una volcadura en cualquier tipo de vehículo, incluyendo vehículos utilitarios.

Conducción distraida

Las distracciones vienen en muchas formas y pueden hacer que usted pierda la concentración en la tarea de conducir. Aplique su buen juicio

y no permita que otras actividades desvíen su atención del camino. Muchos gobiernos locales han promulgado leyes relativas a la distracción de los conductores. Familiarícese con las leyes locales de su área.

Para evitar la conducción distraída, mantenga sus ojos en el camino, mantenga sus manos en el volante, y enfoque su atención en la conducción.

- No use el teléfono en situaciones de conducción exigentes. Use el método de manos libres para hacer o recibir las llamadas telefónicas necesarias.
- Observe el camino. No lea, tome notas o busque información en teléfonos u otros dispositivos electrónicos.
- Designe un pasajero al asiento delantero para que maneje las distracciones potenciales.
- Familiarícese con las funciones del vehículo antes de conducir, como la programación de las emisoras de radio favoritas y el ajuste del control del clima y los ajustes de los asientos. Programe toda la información del viaje en cualquier dispositivo de navegación antes de conducir.
- Espere a que el vehículo esté estacionado para recoger objetos que hayan caído al piso.
- Detenga o estacione el vehículo para atender a los niños.
- Mantenga las mascotas en un transportador o con elementos de restricción adecuados.
- Evite conversaciones estresantes al conducir, ya sea con un pasajero o en un teléfono celular.

⚠ Advertencia

Quitar los ojos del camino durante mucho tiempo o con demasiada frecuencia puede provocar una colisión que puede

(Continúa)

Advertencia (Continúa)

dar como resultado lesiones o incluso la muerte. Enfoque su atención en conducir.

Consulte la sección de infoentretenimiento sobre más información sobre el uso de ese sistema y el sistema de navegación, si está equipado, incluyendo la conexión y el uso de teléfonos celulares.

Conducción defensiva

Manejo a la defensiva significa "siempre esperar lo inesperado". El primer paso para manejar a la defensiva es utilizar el cinturón de seguridad. Consulte *Cinturones de seguridad* ⇨ *81*.

- Asuma que los otros usuarios del camino (peatones, ciclistas y otros conductores) serán descuidados y cometerán errores. Anticipe lo que podrían hacer y esté listo para ello.

- Mantenga suficiente distancia entre usted y el conductor que va delante.
- Concéntrese en la tarea de manejar.

Conducción en estado de ebriedad

Las muertes y lesiones asociadas con tomar y manejar constituyen una tragedia mundial.

⚠ Advertencia

Tomar y manejar es muy peligroso. Sus reflejos, percepciones, atención y juicio pueden verse afectados incluso por una pequeña cantidad de alcohol. Podría tener un choque serio (o incluso mortal) si maneja después de tomar.

No tome y maneje, ni acompañe a un conductor que haya tomado. Tome un taxi o, si está con un

(Continúa)

Advertencia (Continúa)

grupo de personas, elijan a un conductor designado (que no beberá alcohol).

Control de vehículo

El frenado, el direccionamiento y la aceleración son factores importantes para ayudar a controlar el vehículo durante la conducción.

Frenos

La acción de frenado involucra tiempo de percepción y tiempo de reacción. La decisión de pisar el pedal de freno es tiempo de percepción. El hacerlo es tiempo de reacción.

El tiempo de reacción del conductor promedio es de unos 3/4 de segundo. En ese tiempo, un vehículo que se desplaza a 100 km/h (60 mph)viaja 20 m (66 pies), lo cual puede ser una distancia grande en una emergencia.

Entre las recomendaciones útiles de frenado que deben tenerse presentes se incluyen:

- Mantenga suficiente distancia entre usted y el vehículo que va delante.
- Evite frenados bruscos innecesarios.
- Mantenga el ritmo de avance del tráfico.

Si alguna vez se apaga el motor mientras maneja el vehículo, frene normalmente sin bombear los frenos. De hacerlo así, eso puede provocar que sea más difícil oprimir el pedal. Si se apaga el motor, todavía habrá un poco de asistencia para el frenado, pero ésta se usará cuando presione el pedal de freno. Una vez que se haya consumido la asistencia de frenado, podría tomarle más tiempo detenerse y el pedal de freno será más difícil de presionar.

Dirección

Dirección asistida eléctrica

El vehículo tiene dirección eléctrica asistida. No cuenta con aceite de la dirección hidráulica. No se requiere mantenimiento periódico.

Si la ayuda de la dirección asistida se pierde debido a una falla del sistema, el vehículo puede dirigirse, pero puede requerirse un esfuerzo mayor.

Si la asistencia de dirección se utiliza durante un tiempo prolongado mientras el vehículo no está en movimiento, la asistencia de energía se puede reducir.

Si el volante se gira hasta que alcance el extremo de su recorrido y se retiene contra esa posición por un periodo prolongado de tiempo, la dirección hidráulica asistida se puede reducir.

El uso normal de la dirección hidráulica asistida debe regresar cuando el sistema se enfríe.

Si hay algún problema acuda con su distribuidor.

Recomendaciones para las curvas

- Tome las curvas a una velocidad razonable.
- Reduzca la velocidad antes de entrar a una curva.
- Mantenga una velocidad razonable a lo largo de la curva.
- Espere a que el vehículo esté fuera de la curva antes de acelerar suavemente hacia la recta.

Dirección en emergencias

- Hay algunas situaciones en las que variar la dirección para esquivar un problema puede ser más efectivo que frenar.
- Sujetar ambos lados del volante le permite girar 180 grados sin quitar ninguna de las manos.
- El Sistema de frenos antibloqueo (ABS) permite virar y frenar al mismo tiempo.

Recuperación en todo terreno

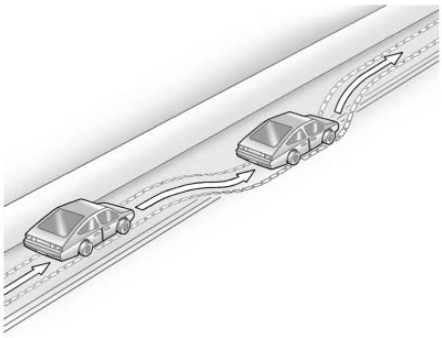

Las llantas delanteras del vehículo pueden salir de la orilla del camino hacia el acotamiento al manejar. Siga estas recomendaciones:

1. Libere el acelerador y a continuación, si no hay nada que lo impida, cambie la dirección del vehículo de modo que se monte en el borde del pavimento.
2. Gire el volante aproximadamente 1/8 de vuelta, hasta que la rueda

delantera derecha haga contacto con el borde del pavimento.

3. Gire el volante para seguir el camino.

Pérdida de control

Derrapes

Hay tres tipos de derrape que corresponden a los tres sistemas de control del vehículo:

- Derrape por frenado - las ruedas no giran.
- Derrape por virado o de esquina - el exceso de velocidad o de virado en una curva hace que las llantas patinen y pierdan fuerza de giro.
- Derrape por aceleración - un acelerón demasiado fuerte hace que las llantas de tracción patinen.

Los conductores defensivos evitan la mayoría de los derrapes teniendo un cuidado razonable adecuado a las condiciones existentes y evitando ser negligentes en dichas condiciones. Pero los derrapes siempre pueden ocurrir.

Si el vehículo empieza a deslizarse, siga estas sugerencias:

- Quite el pie del pedal del acelerador y gire el volante hacia donde desee que se dirija el vehículo. El vehículo puede enderezarse. Esté listo para un segundo derrape, en caso de que ocurra.
- Reduzca la velocidad y ajuste su conducción según las condiciones climáticas. La distancia de frenado puede ser más larga y el control del vehículo puede verse afectado cuando la tracción se reduce a causa de agua, nieve, hielo, grava u otros materiales que estén sobre el camino. Aprenda a reconocer las pistas de advertencia (tales como suficiente agua, hielo o nieve en el camino para crear una superficie tipo espejo) y reduzca la velocidad cuando tenga duda.
- Trate de evitar los cambios bruscos de dirección, aceleración o frenado, incluyendo la reducción de la velocidad del vehículo cambiando a una velocidad menor (frenado con motor). Cualquier cambio repentino puede hacer que las llantas se deslicen.

Recuerde: Los frenos antibloqueo ayudan a evitar el derrape por frenado.

Conducción carretera sin asfalto

Los vehículos con tracción en todas las ruedas se pueden utilizar para conducción fuera de carretera. Los vehículos sin tracción en todas las ruedas y los que no están equipados con llantas para todo terreno AT o OOR no deben manejarse en caminos no convencionales, excepto sobre superficies niveladas y sólidas. Para ponerse en contacto con el fabricante de las llantas para

obtener más información acerca de las llantas de equipo original, consulte el manual de garantía.

El control del vehículo es la clave para la conducción fuera de carretera exitosa. Una de las mejores maneras de controlar el vehículo es controlar la velocidad.

⚠ Advertencia

Al conducir fuera de carretera, el rebote y los cambios rápidos de dirección pueden lanzarlo fácilmente fuera de posición. Esto podría provocar que pierda el control y choque. Usted y los otros pasajeros siempre deben usar los cinturones de seguridad.

Antes de conducir fuera del camino.

- Haga que se completen todos los mantenimientos y servicios necesarios.
- Llene el vehículo con combustible, rellene los líquidos y compruebe la presión de inflado en todas las llantas, incluyendo la de refacción, si está instalada.
- Lea toda la información acerca de los vehículos con tracción en todas las ruedas en este manual.
- Asegúrese de que todos los escudos del chasís, si están instalados, estén correctamente sujetados.
- Conozca las leyes locales aplicables a la conducción fuera de la carretera.

Carga del vehículo para conducción fuera de carretera

⚠ Advertencia

- La carga no asegurada sobre el piso de carga puede zarandearse al conducir sobre terreno en mal estado. Los ocupantes del compartimento de pasajeros pueden ser

(Continúa)

Advertencia (Continúa)

golpeados por los objetos que vuelan. Asegure la carga correctamente.

- Mantenga la carga en el área de carga lo más al frente y abajo como sea posible. Las cosas más pesadas deben ir en el piso, hacia adelante del eje trasero.
- Las cargas pesadas sobre el techo elevan el centro de gravedad del vehículo, haciendo más probable que se vuelque. Usted puede lesionarse seriamente o en forma fatal si el vehículo se vuelca. Coloque las cargas pesadas dentro del área de carga y no sobre el techo.

Para más información sobre cómo cargar el vehículo, consulte *Límites de carga del vehículo* ⇨ *215*.

Problemas ambientales

- Siempre utilice los senderos, caminos y áreas establecidos que se han colocado a un lado para conducción recreativa fuera de carretera pública y obedezca todos los reglamentos fijados.
- No dañe los arbustos, flores o árboles, ni interfiera con la vida silvestre.
- No se estacione sobre cosas que estén ardiendo. Consulte *Estacionarse sobre materiales inflamables* ⇨ *232*.

Conducción en colinas

La conducción en forma segura en colinas requiere de buen juicio y de una comprensión acerca de qué puede hacer y qué no puede hacer el vehículo.

⚠ Advertencia

Muchas colinas simplemente están demasiado empinadas para cualquier vehículo. El conducir

(Continúa)

Advertencia (Continúa)

sobre una colina puede hacer que el vehículo pierda fuerza. El conducir colina abajo puede provocar la pérdidad de control. El conducir a lo largo de una colina puede hacer que el vehículo vuelque. Podría lesionarse o morir. No conduzca sobre pendientes empinadas.

Antes de conducir en una pendiente, evalúe la inclinación, tracción y obstrucciones. Si no es posible ver el terreno más adelante, salga del vehículo y camine por la colina antes de conducir hacia allí.

Al conducir en colinas

- Utilice una velocidad baja y mantenga un agarre firme del volante de dirección.
- Mantenga una velocidad baja.
- Cuando sea posible, conduzca verticalmente hacia arriba o hacia abajo sobre la colina.
- Descienda la velocidad al acercarse a la cima de la colina.
- Utilice los faros aún durante el día para hacer el vehículo más visible.

⚠ Advertencia

Conducir a la cima de una colina a alta velocidad puede ocasionar un choque. Podría haber un descenso, un barranco, un terraplén o aún otro vehículo. Podría lesionarse seriamente o morir. A medida que se aproxima a la cima de una colina, disminuya la velocidad y manténgase alerta.

- Nunca baje una colina hacia adelante o hacia atrás con la transmisión en N (neutral). Los frenos podrían sobrecalentarse y podría perder el control.
- Al conducir colina abajo, mantenga el vehículo en dirección hacia abajo. Utilice

una velocidad baja para que el motor ayude a frenar el vehículo y mantenerlo bajo control.

⚠ Advertencia

El frenado intenso al descender de una colina puede ocasionar que sus frenos se sobre calienten y se debiliten. Esto podría causar pérdida de control y usted u otros podrían resultar heridos o morir. Aplique los frenos ligeramente al descender de una colina y utilice una velocidad baja para mantener la velocidad del vehículo bajo control.

SI el vehículo pierde potencia en una colina:

1. Aplique los frenos para detener el vehículo, y luego aplique el freno de estacionamiento.
2. Cambie a P (Estacionamiento) y luego vuelva a arrancar el motor.
   - Si está conduciendo hacia arriba cuando el vehículo se apague, cambie a R (reversa), libere el freno de estacionamiento y vuelva a bajar.
   - Nunca intente dar vuelta al vehículo. Si una colina es lo suficiente empinada para parar el vehículo, es lo suficientemente empinada para ocasionar que se vuelque.
   - Si no puede hacerlo subir por la colina, baje de ella en línea recta.
   - Nunca retroceda sobre una colina en N (neutral) usando sólo el freno. El vehículo podría descender hacia atrás a gran velocidad y podría perder el control.
   - SI está conduciendo colina abajo cuando el vehículo se apague, cambie a una velocidad menor, libere el freno de estacionamiento y conduzca hacia abajo de la colina.
3. Si no puede volver a arrancar el vehículo después de que se apague, ponga el freno de estacionamiento, cambie a P (estacionamiento), y apague el vehículo.
   - 3.1. Deje el vehículo y busque ayuda.
   - 3.2. Aléjese de la ruta que tomaría el vehículo si se deslizara colina abajo.

- Evite giros que pongan el vehículo en posición perpendicular a la inclinación de la colina. Una colina sobre la que se puede conducir en línea recta cuesta arriba o cuesta abajo puede ser demasiado empinada para conducir transversalmente. La conducción transversalmente

sobre una inclinación coloca más peso en las ruedas cuesta abajo lo que podría ocasionar un deslizamiento cuesta abajo o una volcadura.

- Las condiciones de la superficie pueden ser un problema. La grava suelta, las áreas lodosas o aún el pasto húmedo pueden ocasionar que las llantas se deslicen lateralmente, cuesta abajo. Si el vehículo se desliza lateralmente, puede golpear algo que lo haga tropezar (una roca, un surco, etc.) y lo vuelque.
- Los obstáculos ocultos pueden hacer lo empinado de la inclinación aún mayor.
  Si conduce sobre una roca con las ruedas cuesta arriba o si las ruedas cuesta abajo caen en un surco o en una depresión, el vehículo se puede inclinar aún más.
- Si debe conducir en forma perpendicular a la inclinación y el vehículo comienza a deslizarse, gire colina abajo. Esto debe ayudar a enderezar el vehículo y evitar el deslizamiento lateral.

⚠ Advertencia

Salir del vehículo del lado hacia la colina cuando está en posición perpendicular a la inclinación es peligroso. Si el vehículo se vuelca, puede aplastarlo o matarlo. Siempre salga del lado cuesta arriba del vehículo y manténgase alejado de la trayectoria de la volcadura.

Conducción en lodo, arena, nieve o hielo

Utilice una velocidad baja al conducir sobre lodo, entre más profundo el lodo, menor la velocidad. Mantenga el vehículo en movimiento para evitar atascarse.

La tracción cambia al conducir sobre arena. Sobre arena suelta, como en las playas o las dunas de arena, las llantas tenderán a hundirse en la arena. Esto afecta la dirección, la aceleración y el frenado. Conduzca a velocidad reducida y evite las vueltas súbitas y las maniobras abruptas.

La tracción se reduce en nieve o hielo, y es fácil perder el control. Reduzca la velocidad del vehículo al conducir en nieve o hielo.

⚠ Advertencia

La conducción sobre lagos, lagunas o ríos congelados puede ser peligrosa. Las condiciones del hielo varían enormemente y el vehículo podría caer a través del hielo; usted y los pasajeros podrían ahogarse. Conduzca su vehículo sólo sobre superficies seguras.

Conducción en agua

⚠ Advertencia

Conducir a través de un torrente de agua puede ser peligroso. El agua profunda puede arrastrar su vehículo corriente abajo y todos los ocupantes podrían ahogarse. SI el agua no es profunda, igualmente podría "lavar" la tierra de abajo de sus llantas. Podría perder tracción y el vehículo podría volcar. No conduzca a través de un torrente de agua.

Precaución

No conduzca sobre agua si está suficientemente profunda para cubrir las llantas, los ejes o el tubo de escape. El agua profunda puede dañar el eje y otras piezas del vehículo.

Si el agua no es demasiado profunda, conduzca a través de ella lentamente. En mayores velocidades, puede entrar agua al motor y causar que se ahogue. El ahogamiento puede ocurrir si el tubo de escape está bajo el agua. No apague la ignición cuando conduzca a través de agua. Si el tubo de escape está bajo agua, el motor no arrancará. Al atravesar agua, los frenos se mojan, y puede requerir de mayor distancia para detenerse. Consulte *Conducción en caminos mojados* ⇨ *211*.

Después de la conducción fuera de carretera

Quite todos los arbustos y desechos acumulados en la parte inferior de la carrocería o chasis o debajo del cofre. Estas acumulaciones pueden constituir un riesgo de incendio.

Después del funcionamiento en lodo o arena, haga limpiar y comprobar las balatas de freno. Estas sustancias pueden ocasionar cristalización y frenado disparejo. Compruebe que no tengan daño la estructura de la carrocería, la dirección, la suspensión, las ruedas, las llantas y el sistema de escape, y que no tengan fugas las tuberías de combustible y el sistema de enfriamiento.

Se requiere mantenimiento más a menudo. Vea el *Programa de mantenimiento* ⇨ *434*.

Conducción en caminos mojados

La lluvia y los caminos mojados pueden reducir la tracción del vehículo y afectar su capacidad de aceleración y frenado. Siempre maneje más despacio en este tipo de condiciones de manejo y evite manejar dentro de charcos grandes, niveles altos de agua o agua corriente.

⚠ Advertencia

Los frenos mojados podrían causar choques. Podrían no funcionar del todo bien durante

(Continúa)

Advertencia (Continúa)

un frenado repentino y podrían hacer que el vehículo se derrape hacia un lado. Podría perder el control del vehículo.

Después de manejar a través de un charco de agua o un autolavado, presione suavemente el pedal de freno hasta que los frenos funcionen normalmente.

El agua corriente crea fuerzas importantes. El manejar sobre agua corriente podría provocar el arrastre de su vehículo. Si esto sucede, usted y el resto de los ocupantes podrían ahogarse. No ignore las advertencias de la policía y sea muy cuidadoso al tratar de manejar sobre agua corriente.

Hidroplaneación

La hidroplaneación es peligrosa. El agua puede acumularse bajo las llantas del vehículo haciendo que estén totalmente sobre el agua. Esto puede suceder si el camino está muy mojado y usted va a una velocidad considerable. Cuando el vehículo está hidroplaneando, cuenta con muy poco o ningún contacto con el camino.

No existe ninguna regla definitiva para la hidroplaneación. El mejor consejo es disminuir la velocidad cuando el camino esté mojado.

Otros consejos para el clima lluvioso

Además de reducir la velocidad, otros consejos para el clima lluvioso incluyen:

- Mantenga una distancia mayor.
- Pase con precaución.
- Mantenga el equipo limpiaparabrisas en buen estado.
- Mantenga lleno el depósito de líquido para el lavaparabrisas.
- Mantenga las llantas en buen estado y con una profundidad del dibujo adecuada. Consulte *Llantas* ⇨ *371*.
- Apague el Control de velocidad constante.

Cuestas y caminos montañosos

El manejo en colinas empinadas y montañas es diferente al manejo en terreno plano. Los consejos incluyen:

- Mantenga el vehículo en buen estado y realice todos los servicios de mantenimiento.
- Compruebe los niveles de todos los fluidos y los frenos, llantas, sistema de enfriamiento y transmisión.
- Cambie a una velocidad menor al bajar por pendientes largas o muy pronunciadas.

⚠ Advertencia

Usar los frenos para desacelerar el vehículo en una pendiente cuesta abajo prolongada puede causar sobrecalentamiento del

(Continúa)

Advertencia (Continúa)

freno, puede reducir el desempeño del freno y podría resultar en una pérdida de frenado. Cambie la transmisión a una velocidad menor para dejar que el motor ayude a los frenos en una pendiente cuesta abajo inclinada.

⚠ Advertencia

Bajar por una colina en N (neutral) o con el motor apagado es peligroso. Esto puede causar sobrecalentamiento de los frenos y pérdida de asistencia de dirección. Siempre mantenga el motor en marcha y el vehículo en alguna velocidad.

- Conduzca a velocidades que mantengan el vehículo en su propio carril. No haga giros o cruce la línea central.
- Esté alerta en la cima de las colinas; algo podría estar en su carril (por ejemplo, un vehículo detenido, un accidente).
- Ponga atención a las señales especiales del camino (por ejemplo, área de caída de piedras, cruce de caminos, pendientes continuas, zonas de rebase y no rebase) y tome las acciones adecuadas.

Conducción durante el invierno

Manejo sobre nieve o hielo

La nieve o hielo entre las llantas y el camino crea menos tracción o agarre, así que conduzca cuidadosamente. Hielo húmedo puede ocurrir en aproximadamente 0 °C (32 °F) cuando comience a caer lluvia congelada. Evite manejar sobre hielo mojado o en condiciones de lluvia helada hasta que los caminos sean tratados.

Para conducción de camino resbaloso:

- Acelere suavemente. Acelerar demasiado rápido causa que las ruedas giren y hace resbaladiza la superficie debajo de las llantas.
- Encienda el control de tracción. Consulte *Control de tracción/ Control electrónico de estabilidad* ⇨ *252*.
- El Sistema de frenos anti-bloqueo (ABS) mejora la estabilidad del vehículo durante paradas bruscas, pero los frenos se deben aplicar más rápido que sobre pavimento seco. Consulte *Sistema de frenos antibloqueo (ABS)* ⇨ *248*.
- Permita una mayor distancia de seguimiento y observe si hay puntos resbaladizos. Es posible que queden áreas con hielo en las áreas sombreadas de los caminos limpios. La superficie de una curva o un paso a desnivel podría permanecer con hielo incluso cuando las

carreteras circundantes están libres. Evite maniobras violentas de dirección o frenado al manejar sobre hielo.

- Apague el Control de velocidad constante.

Condiciones de tormenta de nieve

Detenga el vehículo en un lugar seguro y haga señales para pedir ayuda. Manténgase cerca del vehículo a menos que la ayuda se encuentre cerca. Si es posible, use la Asistencia en el Camino. Consulte *Programa de Asistencia en el Camino* ⇨ *448*. Para obtener ayuda y mantener seguros a los ocupantes del vehículo:

- Enciende las Intermitentes de advertencia de peligro.
- Amarre una tela roja al espejo exterior.

⚠ Advertencia

La nieve podría atrapar los gases del escape debajo del vehículo. Esto podría provocar que los gases del escape se introduzcan en el vehículo. Los gases del escape contienen monóxido de carbono (CO), que es inodoro e incoloro. Puede causar pérdida de consciencia e incluso la muerte.

Si el vehículo queda atrapado en la nieve:

- Retire la nieve de la base del vehículo, en especial si bloquea el tubo de escape.
- Abra una ventana alrededor de 5 cm (2 pulg.), en el lado del vehículo opuesto a la dirección del viento, para permitir la entrada de aire fresco.

(Continúa)

Advertencia (Continúa)

- Abra totalmente las ventilas que están sobre o debajo del tablero de instrumentos.
- Ajuste el sistema de control del clima para circular el aire del interior del vehículo y active el ventilador en la velocidad más alta. Consulte "Sistemas de control de clima."

Para mayor información sobre CO, vea *Emisiones del motor* ⇨ *233*.

Para ahorrar combustible, opere el motor durante periodos cortos para calentar el vehículo y después apague el motor y cierre la ventana parcialmente. El mantenerse en movimiento también le puede ayudar a mantenerse caliente.

Si la ayuda tarda en llegar, cuando encienda el motor, presione el pedal del acelerador para hacer que se revolucione más que en velocidad

de marcha en vacío. Esto mantendrá la batería cargada para volver a encender el vehículo y para hacer señales de ayuda con los faros delanteros. Haga esto lo menos posible, para ahorrar combustible.

Si el vehículo se atasca

Gire las llantas con cuidado para liberar el vehículo cuando esté atascado en arena, lodo, hielo o nieve.

Si está demasiado atascado para que el sistema de tracción pueda liberar el vehículo, apague el sistema de tracción y utilice el método de balanceo. Consulte *Control de tracción/Control electrónico de estabilidad* ⇨ *252*.

⚠ Advertencia

Si las llantas del vehículo giran a alta velocidad podrían explotar, y usted y las demás personas podrían resultar heridos.

(Continúa)

Advertencia (Continúa)

El vehículo podría sobrecalentarse causando un incendio en el compartimento del motor u otros daños. Haga girar las ruedas lo menos posible y evite avanzar a más de 56 km/h (35 mph).

Balanceo del vehículo para liberarlo del atasco

Gire el volante hacia la izquierda y la derecha para liberar el área alrededor de las llantas delanteras. Apague el sistema de tracción. Cambie el movimiento hacia atrás y hacia adelante, entre R (reversa) y una velocidad baja hacia adelante, haciendo girar las ruedas lo menos posible. Para evitar el desgaste de la transmisión, espere hasta que las llantas se hayan detenido antes de cambiar la velocidad. Libere el pedal acelerador al cambiar, y presiónelo ligeramente cuando la transmisión se encuentre en alguna velocidad. El girar las llantas hacia adelante y hacia atrás provoca un movimiento de balanceo del vehículo que podría liberarlo.
Si esto no libera el vehículo después de unos cuantos intentos, tal vez necesite remolcarlo para sacarlo. Si necesita remolcar el vehículo para sacarlo, consulte *Cómo remolcar el vehículo* ⇨ *416*.

Límites de carga del vehículo

Es importante conocer la cantidad de carga que puede soportar el vehículo. Este peso se denomina capacidad de peso del vehículo e incluye el peso de todos los ocupantes, la carga y las opciones no instaladas de fábrica. Hay dos etiquetas en el vehículo que pueden indicar la cantidad de peso que puede cargar; la etiqueta Tire and Loading Information (Información sobre llantas y carga) y la etiqueta de certificación/llanta.

⚠ Advertencia

No cargue el vehículo más allá del peso bruto del vehículo (GVWR) o el peso bruto por eje máximo (GAWR). Esto puede ocasionar que los sistemas se rompan y cambien la manera de maniobrar el vehículo. Esto podría ocasionar la pérdida de control y un choque. La sobrecarga también puede reducir la distancia para detenerse, dañar las llantas, y acortar la vida del vehículo.

Etiqueta de información sobre las llantas y carga.

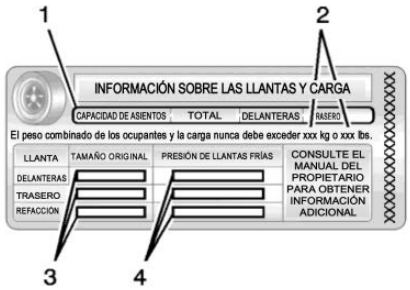

Etiqueta de ejemplo

En el pilar central (pilar B) está pegada una etiqueta de información sobre las llantas y la carga específica del vehículo. La etiqueta de Información sobre llantas y carga muestra el número de asientos para los ocupantes (1) y la capacidad máxima de peso del vehículo (2) en kilogramos y libras.

La etiqueta Información sobre llantas y carga también muestra el tamaño de las llantas de equipo original (3) y las presiones de inflado en frío recomendadas para las llantas (4). Para obtener más información sobre las llantas y la presión de inflado consulte *Llantas* ⇨ *371* y *Presión de llantas* ⇨ *380*.

También hay información importante acerca de la carga en la etiqueta de certificación del vehículo/llantas. Puede indicar el peso bruto del vehículo (GVWR) y el peso bruto por eje (GAWR) para los ejes delantero y trasero. Consulte "Etiqueta de certificación/llantas" más adelante en esta sección.

"Pasos para determinar el límite de carga correcto-

1. Localice la declaración "El peso combinado de los ocupantes y la carga nunca debe exceder XXX kg o XXX libras." en la placa del vehículo.
2. Determine la suma del peso del conductor y los pasajeros que irán en el vehículo.
3. Reste el peso total del conductor y los pasajeros de XXX kg o XXX libras.
4. La cantidad resultante será la capacidad de carga o equipaje disponible. Por ejemplo, si la cantidad "XXX" es igual a 1400 libras y habrá cinco pasajeros de 150 libras en su vehículo, la capacidad para carga y equipaje será de 650 libras (1400-750 (5 x 150) = 650 lbs.)
5. Determine el total del peso del equipaje y la carga que llevará el vehículo. Ese peso no puede exceder la capacidad de carga y equipaje calculada en el paso 4.
6. Si su vehículo jalará un remolque, la carga del remolque se transferirá a su vehículo. Consulte este manual para determinar la forma en que esto reduce la carga disponible y la capacidad de carga de equipaje de su vehículo."

Consulte *Arrastre de remolque* ⇨ *317* para obtener información importante acerca de cómo jalar un remolque, seguridad al remolcar y consejos de remolque.

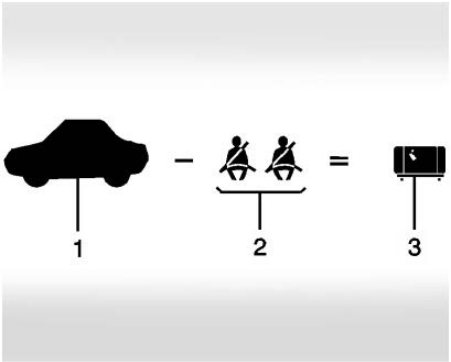

Ejemplo 1

1. Capacidad de peso del vehículo para el ejemplo 1 = 453 kg (1,000 lbs).
2. Reste el peso de los ocupantes: 68 kg (150 lbs) x 2 = 136 kg (300 lbs).
3. Peso total de pasajeros y carga disponible = 317 kg (700 lbs).

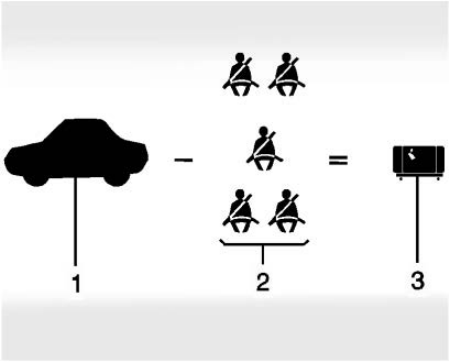

Ejemplo 2

1. Capacidad de peso del vehículo para el ejemplo 2 = 453 kg (1,000 lbs).
2. Reste el peso de los ocupantes: 68 kg (150 lbs) x 5 = 340 kg (750 lbs).
3. Peso disponible para carga = 113 kg (250 lbs).

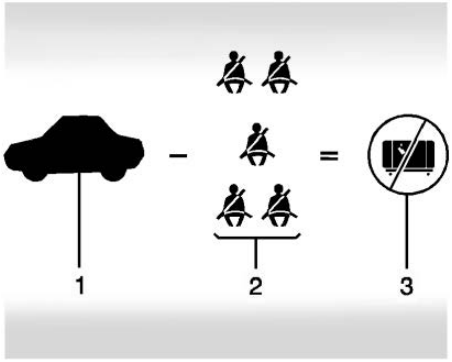

Ejemplo 3

1. Capacidad de peso del vehículo para el ejemplo 3 = 453 kg (1,000 lbs).
2. Reste el peso de los ocupantes: 91 kg (200 lbs) x 5 = 453 kg (1,000 lbs).
3. Peso disponible para carga = 0 kg (0 lbs).

Consulte la etiqueta Tire and loading information (Información sobre llantas y carga) del vehículo para obtener información específica acerca de la capacidad de peso del vehículo y los asientos disponibles. El peso combinado del conductor, pasajeros y carga nunca debe exceder la capacidad de peso del vehículo.

Etiqueta de certificación/llantas

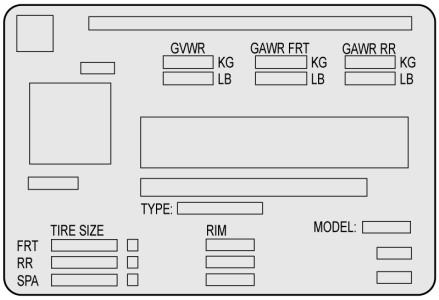

Ejemplo de etiqueta

En el pilar central (pilar B) está adherida una etiqueta de Certificación/Llanta específica del vehículo.

La etiqueta puede mostrar el tamaño de las llantas originales del vehículo y las presiones de

inflado necesarias para obtener la capacidad de peso bruto del vehículo. La etiqueta muestra la capacidad de peso bruto del vehículo. Esto se denomina Clasificación de peso bruto del vehículo (GVWR). El GVWR incluye el peso del vehículo, todos los ocupantes, el combustible y la carga.

La etiqueta de certificación/ llantas también puede indicar el peso máximo para los ejes delantero y trasero, denominado Clasificación de peso bruto de eje (GAWR). Para averiguar las cargas reales en los ejes delantero y trasero, pese el vehículo en una estación de pesaje. Su distribuidor puede ayudar para realizar esta tarea. Asegúrese de distribuir la carga uniformemente en ambos lados de la línea central.

Precaución

Sobrecargar el vehículo puede dañarlo. Las reparaciones no estarían cubiertas por la garantía del vehículo. No cargue excesivamente el vehículo.

⚠ Advertencia

Las cosas en el interior del vehículo podrían golpear y lastimar a los ocupantes durante un frenado o vuelta repentina, o en un choque.

- Ponga las cosas en el área de carga del vehículo. En el área de carga, póngalas lo más adelante posible. Intente repartir el peso de manera uniforme.

(Continúa)

Advertencia (Continúa)

- Nunca apile objetos pesados, como maletas, dentro del vehículo de manera que algunos queden por encima de los respaldos de los asientos.
- No deje una silla para niños dentro del vehículo sin asegurarla de manera adecuada.
- Fije los objetos sueltos dentro del vehículo.
- No deje ningún asiento plegado a menos que sea necesario.

Arranque y Operación

Rodaje de vehículo nuevo

Precaución

El vehículo no necesita un asentamiento elaborado. Pero se desempeñará mejor en funcionamiento prolongado si sigue estas directrices

- No conduzca a ninguna velocidad constante, rápido o lento, durante los primeros 800 km (500 millas). No efectúe arranques con el acelerador a fondo. Evite los cambios de velocidad descendentes para detener o reducir la velocidad del vehículo.
- Evite efectuar paradas bruscas durante los primeros 300 km (200 millas) más o menos. Durante este tiempo las

(Continúa)

Precaución (Continúa)

balatas de frenos nuevas aún no se asientan. Las paradas bruscas con balatas nuevas pueden significar desgaste prematuro y remplazo en menos tiempo. Siga este lineamiento de asentamiento cada vez que coloque balatas de frenos nuevas.

Después del asentamiento, la velocidad y carga del motor se pueden incrementar gradualmente.

Posiciones del encendido

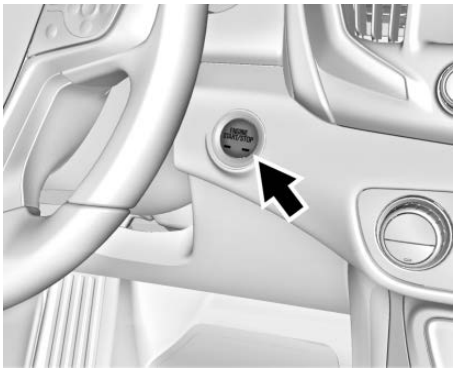

El vehículo cuenta con un encendido electrónico sin llave con arranque de botón de presión.

El transmisor de Entrada remota sin llave (RKE) debe estar en el vehículo para que el sistema funcione. Si el arranque por botón no funciona, el vehículo puede estar cerca de una señal de antena de radio fuerte ocasionando interferencia al sistema de acceso sin llave. Consulte *Funcionamiento del sistema de entrada sin llave a control remoto (RKE)* ⇨ *34*.

Para salir de P (estacionamiento), los vehículos con un motor de gasolina deben estar encendidos, y se debe aplicar el pedal del freno. Para vehículos con un motor diesel, el vehículo no necesita estar encendido para cambiar fuera de P (Estacionamiento). Consulte *Cambio fuera de PARK (estacionamiento)* ⇨ *229*.

Paro del motor/apagado (Sin luces indicadoras) : Cuando el vehículo se encuentra detenido, presione ENGINE START/STOP (arrancar/detener el motor) una vez para apagar el motor.

Si el vehículo se encuentra en P (estacionamiento), el encendido se gira a off (apagado) y la Energía retenida para los accesorios (RAP) permanece activa. Consulte *Energía retenida para los accesorios (RAP)* ⇨ *228*.

Si el vehículo está en R (reversa), D (conducción) o L (Baja), el vehículo cambiará a P (estacionamiento), la ignición se apagará, y la Energía retenida para los accesorios (RAP) permanecerá activa. Consulte *Energía retenida para los accesorios (RAP)* ⇨ *228*.

Si el vehículo se encuentra en N (Neutral), la ignición regresará a ACC/ACCESSORY (accesorio) y se muestra el mensaje CAMBIE PALANCA A POSICIÓN DE ESTACIONAMIENTO en el Centro de información del conductor (DIC). Cuando el vehículo se cambia a P (estacionamiento), el sistema de ignición se apagará.

El vehículo puede tener un bloqueo eléctrico de la columna de dirección. El bloqueo está activado cuando el vehículo está apagado y alguna de las puertas delanteras está abierta. Un sonido puede escucharse al actuar o liberarse el bloqueo. El bloqueo de la columna de dirección podría no liberarse con las ruedas giradas. Si esto sucede, el vehículo puede no arrancar. Mueva el volante de izquierda a derecha al intentar arrancar el vehículo. Si no funciona, el vehículo necesita servicio.

No apague el motor cuando el vehículo esté en movimiento. Esto provocaría la pérdida de energía en los sistemas de asistencia de frenado y dirección, y deshabilitaría las bolsas de aire.

Si el vehículo debe apagarse en una emergencia:

1. Frene presionando el freno de manera firme y continua. No bombee los frenos una y otra vez. Esto podría agotar la asistencia de potencia de frenado, aumentando la fuerza requerida para presionar el pedal del freno.
2. Cambie el vehículo a N (neutral). Esto puede hacerse con el vehículo en movimiento. Después de cambiar a N (neutral), presione firmemente el freno y dirija el vehículo hasta un lugar seguro.
3. Deténgase por completo y cambie a P (Estacionamiento).

4. Active el freno de estacionamiento. Consulte *Freno eléctrico de estacionamiento* ⇨ *249*. Oprima ARRANQUE/PARO DE MOTOR para apagar el vehículo.

⚠ Advertencia

Apagar el vehículo en movimiento puede provocar que se pierda la energía en los sistemas de frenado y de dirección, además de deshabilitar las bolsas de aire. Mientras conduzca, sólo apague el vehículo en caso de una emergencia.

Si el vehículo no se puede orillar, y se debe apagar mientras se conduce, presione y sostenga ENGINE START/STOP durante más de dos segundos, o presione dos veces en cinco segundos.

ACC/ACCESSORY (accesorios) (luz indicadora ámbar) : Esta modalidad le permite utilizar algunos accesorios eléctricos cuando el motor está apagado.

Con la ignición apagada, el presionar el botón una vez sin aplicar el pedal del freno, coloca el sistema de encendido en ACC/ ACCESSORY (accesorios).

El encendido cambia de ACC/ ACCESSORY (accesorios) a OFF (apagado) después de cinco minutos para evitar que la batería se descargue.

ON/RUN/START (encendido/ operación/arranque) (luz indicadora verde) : Este modo es para arrancar y conducir. Con la ignición apagada, y el pedal del freno aplicado, presionar el botón una vez encenderá la ignición. Una vez que comience la marcha, libere el botón. El giro del motor continúa hasta que el motor arranca. Consulte *Arranque del motor* ⇨ *222*. La ignición entonces permanecerá encendida.

Modo de servicio

Esta modalidad de corriente está disponible para servicio y diagnóstico y para verificar la operación adecuada de la luz indicadora de fallas, según pueda requerirse para fines de inspección de emisiones. Con el vehículo apagado y sin aplicar el pedal del freno, oprimir sin soltar ARRANQUE/PARO DE MOTOR durante más de cinco segundos colocará al vehículo en Modo de servicio. Los sistemas de instrumentos y de audio operarán como lo hacen en ON/RUN (Encendido/funcionamiento), pero no podrá conducirse el vehículo. El motor no arrancará en el Modo de servicio. Oprima ARRANQUE/ PARO DE MOTOR nuevamente para apagar el vehículo.

Arranque del motor

Cambie el vehículo a P (Estacionamiento) o N (Neutral). Para volver a arrancar el motor

cuando el vehículo ya está en movimiento, utilice únicamente N (neutral).

Precaución

No intente cambiar a P (estacionamiento) si el vehículo está en movimiento. Si lo hace, podría dañar la transmisión. Cambie a P (estacionamiento) únicamente cuando el vehículo esté detenido.

Precaución

Si agrega accesorios o partes eléctricas, podría cambiar la forma en que opera el motor. Cualquier daño resultante no será cubierto por la garantía del vehículo. Consulte *Equipo eléctrico añadido* ⇨ *323*.

Procedimiento de arranque de motor de gasolina

1. Con el sistema de Acceso sin llave, el transmisor de Entrada remota sin llave (RKE) deberá estar en el vehículo. Presione ENGINE START/STOP con el pedal del freno aplicado. Cuando el motor empiece a dar marcha, suelte el botón.

   Las revoluciones por minuto en marcha sin desplazamiento se reducirán al calentarse el motor. No revolucione el motor inmediatamente después de arrancarlo.

   Si el transmisor de acceso remoto sin llave (RKE) no está en el vehículo, si hay interferencia, o si la batería del RKE está baja, un Centro de información del conductor (DIC) mostrará un mensaje. Consulte *Funcionamiento del sistema de entrada sin llave a control remoto (RKE)* ⇨ *34*.

Precaución

Hacer girar el motor durante periodos prolongados, tratando de arrancar el motor inmediatamente después de que haya terminado el giro, puede sobrecalentar y dañar el motor de arranque y descargar la batería. Espere al menos 15 segundos entre un intento y otro para permitir que el motor de marcha se enfríe.

2. Si el motor no arranca después de cinco a 10 segundos, especialmente en clima frío (menos de -18 °C o 0 °F), podría ahogarse con demasiada gasolina. Intente empujar el pedal del acelerador completamente al piso y mantenerlo ahí conforme presiona ENGINE START/STOP. Espere por lo menos 15 segundos entre cada intento, para permitir que el motor de marcha se enfríe. Cuando el

motor esté encendido, suelte el acelerador. Si el vehículo arranca brevemente y se vuelve a apagar, vuelva a hacer lo mismo. Esto despeja el exceso de gasolina del motor. No revolucione el motor inmediatamente después de arrancarlo. Opere el motor y la transmisión con suavidad hasta que el aceite se caliente y lubrique todas las partes en movimiento.

Procedimiento de arranque de motor diesel

El motor diesel arranca de manera diferente al motor de gasolina.

1. Con el sistema de Acceso sin llave, el transmisor RKE deberá estar en el vehículo. Presione ENGINE START/STOP (Arranque/paro de motor) y observe la luz wait-to-start (espere para arrancar). Consulte *Luz Wait-to-Start (espere para arrancar)* ⇨ *154*. Esta luz puede no encenderse si el motor está caliente.
2. Tan pronto como se apague la luz wait-to-start (espere para arrancar), presione inmediatamente ENGINE START/STOP (Arranque/paro de motor) con el pedal del freno aplicado para arrancar.

   El motor tiene un sistema de bujías de calentamiento rápido. La luz wait-to-start (esperar para arrancar) se iluminará durante un periodo mucho más corto que la mayoría de los motores diesel, debido al calentamiento rápido del sistema de bujías.

Precaución

Si la luz wait-to-start (esperar para arrancar) permanece encendida después de arrancar el vehículo, éste puede no funcionar adecuadamente. Lleve a revisar el vehículo de inmediato.

3. Si el motor no arranca después de 15 segundos de marcha, espere un minuto para que el motor de marcha se enfríe, después intente los mismos pasos de nuevo.

Si intenta arrancar el motor después de que el vehículo se quede sin combustible, siga los pasos en *Agotamiento de combustible (Diesel)* ⇨ *305*.

Cuando el motor esté frío, deje que funcione por unos cuantos minutos antes de conducir. Esto permite que se acumule la presión del aceite. El motor sonará más fuerte cuando está frío.

Arranque en clima frío (Motor diesel)

Use el aceite de motor recomendado cuando la temperatura externa sea menor al punto de congelamiento. Consulte *Aceite del Motor* ⇨ *335*. Cuando la temperatura externa sea menor a -18°C (0°F), se recomienda el uso del calentador del motor.

Vea *Combustible para motores diesel* ⇨ *298* respecto a información sobre qué combustible usar en clima frío.

Si el motor Diesel no arranca

Si el vehículo se queda sin combustible, consulte *Agotamiento de combustible (Diesel)* ⇨ *305*.

Si el vehículo no se quedó sin combustible, y el motor no arranca:

Presione ENGINE START/STOP (Arranque/paro de motor). Inmediatamente después que se apague la luz wait-to-start (espere para arrancar), presione ENGINE START/STOP para arrancar el vehículo.

Si la luz no se apaga, espere unos segundos, después intente arrancar el motor de nuevo. Consulte a su distribuidor para una verificación del sistema de arranque.

Si la luz se enciende y después se apaga, y sabe que la batería está cargada, pero el motor sigue sin arrancar, el vehículo necesita servicio.

Si la luz no enciende cuando el motor está frío, el vehículo necesita servicio.

Si la batería no tiene suficiente carga para arrancar el motor, vea *Batería - Norteamérica* ⇨ *353*.

Revise que se haya usado del motor correcto y cambiado en los intervalos correctos. Si se usa el aceite equivocado, puede ser más difícil arrancar el motor.

Asegúrese de usar el combustible apropiado para las condiciones climatológicas existentes. Consulte *Combustible para motores diesel* ⇨ *298*.

Si el motor arranca, opera por un tiempo breve, y después se para, el vehículo necesita servicio.

⚠ Advertencia

No use gasolina o aditivos de arranque, tales como éter, en la admisión de aire. Podrían dañar el motor, y puede no estar cubierto por la garantía del vehículo. También podrían causar un incendio, lo que podría causar lesiones personales serias.

Sistema de Paro/ Arranque

Si está equipado, el sistema de Paro/arranque apagará el motor para ayudar a conservar combustible. Tiene componentes diseñados para el número adicional de arranques.

⚠ Advertencia

La función de Parada/Arranque automático del motor hace que el motor se apague mientras el vehículo sigue encendido. No salga del vehículo antes de cambiar a P (Estacionamiento). El vehículo puede volver a arrancar y moverse inesperadamente. Siempre cambie a P (estacionamiento) y luego apague la ignición, antes de salir del vehículo.

Paro/arranque automático de motor

Cuando se aplican los frenos y el vehículo esté completamente detenido, el motor puede apagarse. Al detenerse, el tacómetro muestra AUTO STOP. Consulte *Tacómetro* ⇨ *142*. Cuando se libere el pedal de freno o se presione el pedal del acelerador, el motor volverá a arrancar.

Para mantener el desempeño del vehículo, otras condiciones pueden causar que el motor vuelva a arrancar automáticamente antes que se libere el pedal del freno.

Los Paros automáticos pueden no ocurrir y/o los rearranques automáticos pueden ocurrir debido a:

- Los ajustes de control de clima requieren que el motor esté en operación para enfriar o calentar el interior del vehículo.
- La carga de la batería del vehículo es baja.
- La batería del vehículo se desconectó recientemente.
- No se ha alcanzado la velocidad mínima del vehículo desde el último Paro automático
- Se presiona el pedal del acelerador.
- El motor o la transmisión no se encuentran a la temperatura de funcionamiento necesaria.
- La temperatura exterior no está en el rango de operación requerido.
- El vehículo se encuentra en cualquier velocidad diferente a D (Conducción).
- Se seleccionaron el Modo de Remolque/transporte u otros modos de conducción.
- El vehículo está en una colina o pendiente inclinada.
- La puerta del conductor se abrió o se desabrochó el cinturón de seguridad del conductor.
- Se abrió el cofre.
- El Paro automático alcanzó el tiempo permitido máximo.

Calentador del motor

⚠ Advertencia

No conecte el calentador del bloque del motor mientras el vehículo esté estacionado en una cochera o debajo de una carpa. Puede resultar en daño a la propiedad o lesiones personales. Siempre estacione el vehículo en un área abierta libre lejos de edificios o estructuras.

El calentador del motor, si está disponible, puede ayudar en condiciones de clima frío con temperaturas de -18°C (0°F) o menores para arrancar más fácilmente y mejorar la economía del combustible durante el calentamiento del motor. Conecte el calentador del motor por lo menos cuatro horas antes de arrancar el vehículo. El conector cuenta con un termostato interno en el lado de conexión del cable que evita el funcionamiento del calentador a temperaturas arriba de -18 °C (0 °F).

Para usar el calentador del motor

1. Apague el motor.
2. Remueva el cable del calentador del compartimento trasero.
3. Revise el cable del calentador por daños. Si está dañado, no lo use. Visite a su distribuidor para reemplazarlas. Revise el cable por daños anualmente.
4. Conecte el cable en el receptáculo en la fascia delantera.
5. Conecte el otro extremo del cable en un tomacorriente de 110 voltios CA conectado a tierra normal.

⚠ Advertencia

El uso inadecuado del cable del calefactor o un cable de extensión puede dañar el cable y provocar sobrecalentamiento e incendio.

- Enchufe el cable en un tomacorriente de servicios eléctricos de tres puntas que está protegido por una función de detección de falla a tierra. Una salida sin conexión a tierra puede provocar una descarga eléctrica.
- Utilice un cable de extensión de 15 amperios nominal resistente a la

(Continúa)

Advertencia (Continúa)

intemperie, de alta resistencia, si es necesario. Si no se utiliza el cable de extensión recomendado en buenas condiciones de funcionamiento, o usar un cable del calentador o de extensión dañado, podría hacer que se sobrecaliente y causar un incendio, daños a la propiedad, una descarga eléctrica y lesiones.

- No haga funcionar el vehículo con el cable del calentador fijado permanentemente al vehículo. Podría dañar el cable calefactor y termostato.
- Mientras está en uso, no deje que el cable del calentador toque las piezas del vehículo o bordes

(Continúa)

Advertencia (Continúa)

afilados. Nunca cierre el cofre sobre el cable de calentador.

- Antes de arrancar el vehículo, desconecte el cable, vuelva a colocar la cubierta a la clavija y fije firmemente el cable. Mantenga el cable alejado de las piezas móviles.

El tiempo que el calentador debe permanecer conectado depende de varios factores. Pida a un distribuidor en el área donde estaciona el vehículo el mejor consejo acerca de esto.

Energía retenida para los accesorios (RAP)

Algunos accesorios del vehículo se pueden usar después que se apague la ignición.

Las ventanas y quemacocos eléctricos, si están equipados, continuarán funcionando hasta por 10 minutos o hasta que se abra alguna de las puertas.

El sistema de infoentretenimiento continuará funcionando por 10 minutos, hasta que se abra la puerta del conductor, o hasta que se encienda la ignición o se coloque en ACC/ACCESSORY (accesorios).

Cambie a P (estacionamiento)

⚠ Advertencia

Puede ser peligroso salir del vehículo si el vehículo no está totalmente en P (Estacionamiento) con el freno de estacionamiento puesto.
El vehículo podría moverse.
Si dejó el motor encendido, el vehículo podría comenzar a moverse de manera repentina.
Usted u otras personas podrían

(Continúa)

Advertencia (Continúa)

resultar lesionados. Para asegurarse de que el vehículo no se mueva, incluso cuando esté en un terreno nivelado, realice los pasos siguientes. Si está jalando un remolque, consulte *Características de manejo y sugerencias de remolque* ⇨ *313*.

Para cambiar a P (estacionamiento):

1. Mantenga presionado el pedal de freno y aplique el freno de estacionamiento. Consulte *Freno eléctrico de estacionamiento* ⇨ *249*.
2. Presione P (Estacionamiento).
3. Apague la ignición.

Dejar el vehículo con el motor funcionando

⚠ Advertencia

Puede resultar peligroso dejar el vehículo con el motor encendido. Podría sobrecalentarse y encender fuego.

Es peligroso salir del vehículo si el vehículo no está totalmente en P (Estacionamiento) con el freno de estacionamiento puesto. El vehículo podría moverse.

No abandone el vehículo cuando el motor esté en funcionamiento. Si dejó el motor encendido, el vehículo podría comenzar a moverse de manera repentina. Usted u otras personas podrían resultar lesionados. Para asegurarse de que el vehículo no se mueva, siempre ponga el freno de estacionamiento y cambie el vehículo a P (Estacionamiento), incluso cuando esté en un terreno

(Continúa)

Advertencia (Continúa)

nivelado. Consulte *Cambie a P (estacionamiento)* ⇨ *228*. Si está arrastrando un remolque, consulte *Características de manejo y sugerencias de remolque* ⇨ *313*.

Si necesita dejar el vehículo con el motor encendido, el vehículo debe estar en P (estacionamiento) con el freno de estacionamiento activado.

Confirme que el vehículo esté en P (Estacionamiento).

Bloqueo de par

El bloqueo de par sucede cuando el peso del vehículo aplica demasiada fuerza en el trinquete de estacionamiento, en la transmisión. Esto sucede cuando al estacionarse en una pendiente no se cambia la transmisión a P (estacionamiento) de manera adecuada y después resulta difícil cambiar a una velocidad diferente a P (estacionamiento). Para evitar el bloqueo de par, primero active el freno de estacionamiento y a continuación cambie a P (estacionamiento). Para saber cómo hacerlo, consulte el apartado "Cambio a estacionamiento", ya mencionado.

En ciertas pendientes inclinadas, la transmisión colocará automáticamente el freno de estacionamiento para evitar el bloqueo de torque.

Si ocurre el bloqueo de par, es posible que necesite empujar su vehículo en dirección ascendente (de la pendiente) utilizando otro vehículo para liberar la presión del trinquete de estacionamiento, para que pueda cambiar a una velocidad diferente a P (estacionamiento).

Cambio fuera de PARK (estacionamiento)

Este vehículo está equipado con transmisión electrónica. Si la batería del vehículo está descargada o cuenta con poco voltaje, intente cargarla o arrancar con cables

pasacorriente. Consulte *Arranque con cables pasacorriente - Norteamérica* ⇨ *413*.

Para cambiar a una velocidad diferente a P (estacionamiento):

1. Asegúrese que el motor esté funcionando.
2. Presione el pedal del freno.
3. Presione o jale el interruptor de cambio deseado en la columna central.
4. El indicador P cambiará a blanco y el indicador de velocidades cambiará a rojo cuando el vehículo ya no esté en P (Estacionamiento).

Si el vehículo no puede cambiar fuera de P (Estacionamiento), se mostrará un mensaje del Centro de información del conductor (DIC). Vea a su distribuidor para que realice el servicio.

Sólo motor diesel

Los vehículos con un motor diesel no tienen liberación de estacionamiento manual. Para cambiar a N (Neutral) con el motor apagado.

1. Apague la ignición.
2. Coloque la ignición en modo de servicio. Consulte *Posiciones del encendido* ⇨ *220*
3. Presione el pedal del freno.
4. Presione y sostenga el botón N (Neutral) hasta que se ilumine N en rojo.
5. Cuando ya no se necesite N (Neutral), cambie a P (Estacionamiento) y apague la ignición.

Liberación de estacionamiento manual (Sólo motor de gasolina)

Los vehículos con motor de gasolina pueden incluir una liberación de estacionamiento manual que se puede usar para cambiar el vehículo a N (Neutral) cuando el motor no esté en operación.

⚠ Advertencia

La transmisión se colocará en N (Neutral) cuando se jale la liberación manual de estacionamiento. El vehículo puede rodar y usted u otras personas podrían resultar lesionados. Asegúrese de que el vehículo esté en terreno nivelado.

Precaución

La liberación manual de estacionamiento no está destinada para utilizarse para remolcar. Puede resultar en daños al utilizar la liberación manual de estacionamiento de esta manera. Las reparaciones no estarían cubiertas por la garantía del vehículo.

Jalar la liberación de estacionamiento manual mientras el vehículo esté encendido o girar la ignición mientras se jale la liberación de estacionamiento manual, resultará en que se muestre el mensaje Service Transmission (Dé servicio a la transmisión).

Para colocar el vehículo en N (Neutral) con la liberación de estacionamiento manual:

1. Asegúrese que el vehículo esté en un terreno nivelado y coloque el freno de estacionamiento. Libere el pedal del freno.
2. Apague el vehículo.

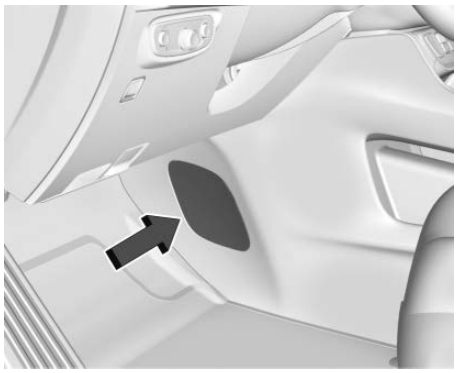

3. Use una herramienta de punta plana para retirar el tablero de moldura interior en la consola central a la derecha del pedal del acelerador.
4. Asegúrese que haya pasado más de un minuto desde el Paso 2. Aplique el pedal del freno.

5. Jale la palanca de liberación de estacionamiento manual 90° a su posición de aseguramiento.
6. Con el pedal del freno liberado, coloque la ignición en ACC/ ACCESSORY (Accesorios). Después aplique el pedal del freno y libere el freno de estacionamiento.
7. Asegúrese que no hayan objetos sueltos en el área que pudieran golpear la palanca de liberación de freno manual.

Para regresar el vehículo a P (estacionamiento) con la liberación de freno manual:

1. Detenga el vehículo por completo.

2. Gire la liberación de estacionamiento manual 90° hacia atrás a su posición original.
3. Aplique el freno de estacionamiento.
4. Confirme que el vehículo esté en P (estacionamiento) encendiendo la ignición o colocando la ignición en ACC/ACCESSORY (accesorios), y asegúrese que el indicador muestre P.
5. Instale el tablero de moldura interior.

Estacionarse sobre materiales inflamables

⚠ Advertencia

Los objetos susceptibles de incendiarse podrían tocar las partes calientes del sistema de escape del vehículo y comenzar a arder. No se estacione sobre papeles, hojas, pasto seco u otros materiales que pudieran incendiarse.

Estacionamiento extendido

Es mejor no estacionarse con el vehículo en operación. Si el vehículo se deja en operación, asegúrese que no se moverá y que haya ventilación adecuada.

Ver *Cambie a P (estacionamiento)* ⇨ *228* y *Emisiones del motor* ⇨ *233*.

Si el vehículo se deja estacionado y en operación con el transmisor RKE fuera del vehículo, continuará operando hasta por media hora.

Si el vehículo se deja estacionado y en operación con el transmisor RKE dentro del vehículo, continuará operando hasta por una hora.

El vehículo se podría apagar más pronto si se estaciona en una colina, debido a la falta de combustible disponible.

El temporizador se restablecerá si el vehículo se retira de P (Estacionamiento) mientras está funcionando.

Emisiones del motor

⚠ Advertencia

Los gases del escape contienen monóxido de carbono (CO), que es inodoro e incoloro. La exposición a CO (monóxido de carbono) puede provocar inconsciencia e incluso la muerte.

Los gases del escape pueden entrar al vehículo si:

- El vehículo está encendido en áreas con poca ventilación (estacionamientos cerrados, túneles o rodeado de nieve alta que pueda bloquear el flujo de aire en la parte inferior o en los tubos de escape).
- El escape huele o suena de manera extraña o diferente.
- El sistema de escape tiene alguna fuga debido a corrosión o daños.

(Continúa)

Advertencia (Continúa)

- El sistema de escape del vehículo se modificó, dañó, o reparó en forma inadecuada.
- El cuerpo del vehículo tiene orificios o aberturas provocados por algún daño o por modificaciones realizadas fuera del distribuidor y que no están completamente sellados.

Si detecta que hay humo inusual o sospecha que los gases de escape están entrando al vehículo:

- Manéjelo únicamente con las ventanas totalmente abiertas.
- Lleve el vehículo a reparación inmediatamente.

(Continúa)

Advertencia (Continúa)

Nunca estacione el vehículo con el motor encendido en áreas cerradas tales como una cochera o un edificio que no cuente con ventilación adecuada.

Vehículo estacionado en funcionamiento

Es mejor no estacionarse con el motor en operación.

Si se deja el vehículo con el motor funcionando, siga los pasos adecuados para asegurarse que el vehículo no se mueva. Ver *Cambie a P (estacionamiento)* ⇨ *228* y *Emisiones del motor* ⇨ *233*.

Si va a estacionarse sobre una pendiente o está jalando un remolque, consulte *Características de manejo y sugerencias de remolque* ⇨ *313*.

Filtro de partículas diesel

El sistema de Filtro de partículas diesel (DPF) filtra partículas de hollín de los gases de escape. El DPF está debajo del vehículo en el sistema de escape.

Dependiendo de varios factores monitoreados por la computadora del motor, el DPF se necesitará limpiar de sólidos acumulados. Cuando se necesite una limpieza, la computadora del motor iniciará una función de limpieza automática que opera automáticamente durante la conducción sin ninguna notificación. El filtro se limpia quemando periódicamente las partículas de hollín a alta temperatura. Este proceso se realiza automáticamente bajo condiciones de conducción establecidas y puede tomar hasta 25 minutos. El consumo de combustible puede ser mayor durante este periodo.

Aunque la limpieza de DPF es controlada automáticamente por la computadora del motor, el vehículo necesitará operar continuamente durante aproximadamente 25 minutos y a velocidades mayores a 50 km/h (30 mph) para limpiar el DPF de manera efectiva.

Si el vehículo se usa para varios viajes cortos u operación a baja velocidad extendida, la computadora del motor tal vez no puede calentar adecuadamente el sistema de escape para limpiar el DPF efectivamente. La computadora del motor se diseñó para monitorear continuamente la condición del DPF. Cuando la computadora del motor detecta que el DPF está casi lleno de partículas y que el vehículo no ha sido operado en una manera que permita la limpieza de DPF automática efectiva, se mostrará un mensaje en el Centro de información del conductor (DIC). Comience el proceso de limpieza tan pronto como sea posible.

Proceso de limpieza

Para activar el proceso de limpieza, continúe conduciendo con seguridad, y mantenga la velocidad del vehículo arriba de 50 km/h (30 mph) hasta que se apague el mensaje de advertencia en el DIC.

Si se continúa conduciendo el vehículo con el mensaje de advertencia de DPF encendido, y el filtro de escape no se limpia como se requiere, la luz indicadora de falla y el mensaje ENGINE POWER IS REDUCED (Potencia de motor reducida) se encenderá. Es necesario el servicio por parte del distribuidor.

Consulte *Indicador de falla (Luz Revise el motor)* ⇨ *147*.

⚠ Advertencia

Durante la autolimpieza de DPF o durante marcha en vacío prolongada mientras está estacionado, el sistema de escape y los gases de escape están muy calientes. Los objetos que se queman podrían tocar las partes calientes del sistema de escape del vehículo y comenzar

(Continúa)

Advertencia (Continúa)

a arder. Usted u otras personas podrían resultar quemados. No se estacione ni ponga en marcha en vacío por un periodo prolongado de tiempo, cerca o sobre papeles, hojas, pasto seco, u otras cosas que pueden quemarse. Mantenga el área de escape libre de material que puede encenderse o arder. Consulte *Estacionarse sobre materiales inflamables* ⇨ *232* para obtener más información.

Fluido de escape diesel

⚠ Advertencia

Evite que el Fluido de escape diesel (DEF) quede en su piel o en sus ojos ya que podría causar irritación. Para obtener más información sobre seguridad, manejo y almacenamiento, consulte la etiqueta del contenedor del Fluido de escape diesel.

Se usa Fluido de escape diesel DEF con motores diesel para reducir la cantidad de emisiones reguladas producidas. Los productos como AdBlue son tipos de DEF, y están aprobados para uso en el vehículo siempre y cuando tengan la etiqueta de certificación API o cumplan con ISO 22241.El nivel de fluido en el tanque DEF se debe mantener para que el vehículo opere adecuadamente. El fluido DEF no es un aditivo de combustible. El fluido DEF no se debe mezclar o agregar al combustible diesel. El fluido DEF se congela cuando se expone a temperaturas menores a −11 °C (12 ° F).

Es normal escuchar que el sistema DEF purgue fluido de regreso al tanque después de apagar el vehículo.

Localización de fluido de escape diesel

El fluido DEF se puede adquirir en su distribuidor. También se puede adquirir en distribuidores de vehículos y camiones autorizados. Adicionalmente, algunas gasolineras para camiones y minoristas diesel pueden tener DEF para comprar. Para vehículos con un plan OnStar o de servicios conectados activo, OnStar puede ayudar a localizar un minorista de DEF. Vea *Oficinas de atención al cliente* ⇨ *446* respecto a números telefónicos para ayudar a ponerse en contacto con un distribuidor GM. Consulte *Líquidos y lubricantes recomendados* ⇨ *440*.

Llenado del tanque DEF

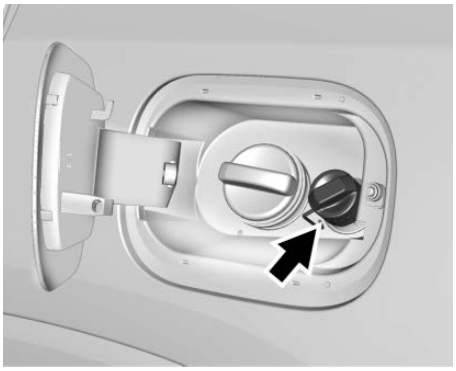

Precaución

Sólo use DEF aprobado por GM, o fluido que contenga la etiqueta de certificación de API o ISO 22241. El uso de otros fluidos podría dañar el sistema, que requiere reparaciones costosas que no estarán cubiertas por la garantía del vehículo.

Precaución

No mezcle combustible con DEF, y no ponga DEF en el tanque de combustible. Esto podría ocasionar costosas reparaciones que podrían no estar cubiertas por la garantía del vehículo.

Se recomienda llenar el tanque DEF en un terreno nivelado y cuando el vehículo no esté en operación. Cuando agregue el fluido, se recomienda llenar el tanque DEF.

Precaución

No llene en exceso el tanque de DEF y no permita que el DEF contacte las superficies terminadas del vehículo, ya que podría dañar el acabado del vehículo. Si se derrama DEF durante el relleno, limpie la superficie afectada con una tela húmeda.

No rellene hasta el tope el tanque de DEF. Si usa una botella o jarra para rellenar DEF, siga las instrucciones en la etiqueta del contenedor y use una ayuda de llenado dedicada.

En ciertas condiciones frías, es posible encontrar un poco de DEF congelado en la abertura del tubo de llenado de DEF. Si esta condición evita el llenado del tanque DEF, coloque el vehículo en una cochera cálida durante la noche.

Para información sobre cómo llenar el tanque DEF, consulte *Llenado del tanque (Gasolina)* ⇨ *307* o *Llenado del tanque (Diesel)* ⇨ *309*.

Fluido de escape bajo

Un tanque de DEF lleno durará varios miles de kilómetros (millas), dependiendo del uso del vehículo. Conforme disminuye el nivel de fluido de escape, se mostrarán automáticamente advertencias en el DIC. El estado de nivel de fluido de escape está disponible en el DIC.

Consulte "Nivel de fluido de escape diesel (DEF) (Sólo motor diesel)" en *Centro de información del conductor (DIC) (Base y nivel medio)* ⇨ *158* o *Centro de información del conductor (DIC) (Nivel superior)* ⇨ *165*.

Para evitar limitaciones de velocidad del vehículo, el tanque DEF debe rellenarse en la primer oportunidad después de una indicación de advertencia baja. Si se agrega DEF antes que aparezca el mensaje EXHAUST FLUID EMPTY REFILL NOW (Fluido de escape vacío, rellenar ahora), puede tomar varios km/millas para que el mensaje del DIC se actualice.

Si se limitó la velocidad del vehículo y se agregó DEF, puede tomar hasta 30 segundos después del arranque del motor con el vehículo detenido para que se borre el mensaje EXHAUST FLUID EMPTY REFILL NOW (Fluido de escape vacío, rellenar ahora). Si el vehículo se conduce antes que se borre el mensaje del DIC, todavía se limitará la velocidad del vehículo. Si el mensaje del DIC se borra mientras conduce, la limitación de velocidad se retirará gradualmente.

Si se agrega DEF bajo condiciones de congelamiento, se puede requerir tiempo adicional para retirar las limitaciones de velocidad y puede requerir menos fluido para llenar el tanque DEF.

El mensaje del DIC EXHAUST FLUID RANGE (Rango de fluido de escape): XXXX km (mi) se muestra en aproximadamente 1 600 km (1,000 mi) de rango de fluido restante. Este mensaje aparece de nuevo en aproximadamente 500 km (300 mi) de rango restante antes que el tanque de fluido de escape se vacíe.

Debajo de 500 km (300 mi) de rango restante, estos mensajes aparecerán cada vez que se arranque el vehículo.

Debajo de 121 km (75 mi) de rango restante, se muestra el mensaje EXHAUST FLUID LOW SPEED LIMITED SOON (Fluido de escape bajo, la velocidad se limitará pronto) en el DIC. Este mensaje se mostrará cada vez que se arranque el vehículo.

Si se ignoran estas advertencias y el tanque DEF se vacía, se muestra el mensaje EXHAUST FLUID EMPTY REFILL NOW (Fluido de escape vacío, rellenar ahora) - 563 KM (350 MI) UNTIL (Hasta) 104 KM/H (65 MPH) MAX SPEED (Velocidad máxima) en el DIC. El kilometraje mostrado disminuirá conforme continúe la conducción. También se enciende una luz de advertencia.

Cuando el conteo regresivo de kilometraje es cero, se muestra el mensaje EXHAUST FLUID EMPTY REFILL NOW - TRANSITIONING TO (Fluido de escape vacío, rellenar ahora - Cambiando a) 104 KM/H (65 MPH) MAX SPEED (Velocidad máxima) en el DIC. Una luz de advertencia y una campanilla también se encienden. La velocidad del vehículo se reducirá a un límite de velocidad máxima de 104 KM/h (65 MPH).

Después que se complete el cambio a 104 KM/h (65 MPH), se muestra el mensaje FLUIDO DE ESCAPE VACÍO, RELLENAR AHORA - VELOCIDAD LIMITADA A 104 KM/H (65 MPH) – 120 KM (75 MI) HASTA 88 KM/H (55 MPH) VELOCIDAD MÁXIMA en el DIC. El kilometraje mostrado disminuirá conforme continúe la conducción. Una luz de advertencia y una campanilla también se encienden.

Cuando el conteo regresivo de kilometraje es cero, se muestra el mensaje EXHAUST FLUID EMPTY REFILL NOW - TRANSITIONING TO (Fluido de escape vacío, rellenar ahora - Cambiando a) 88 KM/H (55 MPH) MAX SPEED (Velocidad máxima) en el DIC. Una luz de advertencia parpadeante y una campanilla también se encienden. La velocidad del vehículo se reducirá a un límite de velocidad máxima de 88 KM/h (55 MPH).

Después que se complete el cambio a 88 KM/h (55 MPH), se muestra el mensaje FLUIDO DE ESCAPE VACÍO, RELLENAR AHORA - VELOCIDAD LIMITADA A 88 KM/H (55 MPH) – 120 KM (75 MI) HASTA 8 KM/H (5 MPH) VELOCIDAD MÁXIMA en el DIC. El kilometraje mostrado disminuirá conforme continúe la conducción. Una luz de advertencia parpadeante y una campanilla también se encienden.

Cuando el conteo regresivo de kilometraje es cero, se muestra el mensaje EXHAUST FLUID EMPTY REFILL NOW - TRANSITIONING TO (Fluido de escape vacío, rellenar ahora - Cambiando a) 8 KM/H (5 MPH) MAX SPEED (Velocidad máxima) en el DIC. Una luz de advertencia parpadeante y una campanilla también se encienden. La velocidad del vehículo se reducirá a un límite de velocidad máxima de 8 km/h (5 mph).

Después que se complete el cambio a 8 km/h (5 mph), se muestra el mensaje FLUIDO DE ESCAPE VACÍO, RELLENAR AHORA - VELOCIDAD LIMITADA A 8 KM/H (5 MPH) en el DIC. Una luz de advertencia parpadeante y una campanilla también se encienden.

Agregue por lo menos 7.6 L (2 galones) de fluido para liberar el vehículo de la limitación de velocidad de un tanque muy bajo o vacío. La capacidad del tanque DEF es de 18.5 L (4.9 galones).

Ver *Luz de advertencia de fluido de escape diesel (DEF)* ⇨ *156* y *Líquidos y lubricantes recomendados* ⇨ *440*.

Calidad deficiente de fluido de escape

Sólo use fluido de escape aprobado por GM, o fluido que contenga la etiqueta de certificación de API o ISO 22241.

Todo el DEF tiene una fecha de caducidad. Si el sistema detecta calidad deficiente, o DEF contaminado o diluido, se muestra el mensaje CALIDAD DEFICIENTE DE FLUIDO DE ESCAPE - VEA EL MANUAL DEL PROPIETARIO AHORA – 160 KM (99 MI) HASTA 104 KM/H (65 MPH) VELOCIDAD MÁXIMA en el DIC. El kilometraje mostrado disminuirá conforme continúe la conducción. También se

enciende una luz de advertencia. Agregar DEF fresco al sistema puede resolver el problema, dependiendo de varios factores. Si persiste un mensaje del DIC, consulte a su distribuidor o se pueden mostrar mensajes adicionales en el DIC.

Cuando el conteo regresivo de kilometraje es cero, se muestra un mensaje EXHAUST FLUID QUALITY POOR - SEE OWNERS MANUAL NOW - TRANSITIONING TO (Calidad deficiente de Fluido de escape, vea el manual del propietario ahora - Cambiando a) 104 KM/H (65 MPH) MAX SPEED (Velocidad máxima) en el DIC. Una luz de advertencia y una campanilla también se encienden. La velocidad del vehículo se reducirá a un límite de velocidad máxima de 104 km/h (65 mph).

Después que se complete el cambio a 104 km/h (65 mph), se muestra el mensaje CALIDAD DEFICIENTE DE FLUIDO DE ESCAPE - VEA EL MANUAL DEL PROPIETARIO AHORA - VELOCIDAD LIMITADA A 104 KM/H (65 MPH) – 120 KM (75 MI) HASTA 88 KM/H (55 MPH) VELOCIDAD MÁXIMA en el DIC. El kilometraje mostrado disminuirá conforme continúe la conducción. Una luz de advertencia y una campanilla también se encienden.

Cuando el conteo regresivo de kilometraje es cero, se muestra el mensaje EXHAUST FLUID QUALITY POOR - SEE OWNERS MANUAL NOW - TRANSITIONING TO (Calidad deficiente de Fluido de escape, vea el manual del propietario ahora - Cambiando a) 88 KM/H (55 MPH) MAX SPEED (Velocidad máxima) en el DIC. Una luz de advertencia parpadeante y una campanilla también se encienden. La velocidad del vehículo se reducirá a un límite de velocidad máxima de 88 km/h (55 mph).

Después que se complete el cambio a 88 km/h (55 mph), se muestra un mensaje CALIDAD DEFICIENTE DE FLUIDO DE ESCAPE - VEA EL MANUAL DEL PROPIETARIO AHORA - VELOCIDAD LIMITADA A 88 KM/H (55 MPH) – 120 KM (75 MI) HASTA 8 KM/H (5 MPH) VELOCIDAD MÁXIMA en el DIC. El kilometraje mostrado disminuirá conforme continúe la conducción. Una luz de advertencia parpadeante y una campanilla también se encienden.

Cuando el conteo regresivo de kilometraje es cero, se muestra un mensaje EXHAUST FLUID QUALITY POOR - SEE OWNERS MANUAL NOW - TRANSITIONING TO (Calidad deficiente de Fluido de escape, vea el manual del propietario ahora - Cambiando a) 8 KM/H (5 MPH) MAX SPEED (Velocidad máxima) en el DIC. Una luz de advertencia parpadeante y una campanilla también se encienden. La velocidad del vehículo se reducirá a un límite de velocidad máxima de 8 km/h (5 mph).

Después que se complete el cambio a 8 km/h (5 mph), se muestra un mensaje CALIDAD DEFICIENTE DE FLUIDO DE ESCAPE - VEA EL MANUAL DEL PROPIETARIO

AHORA - VELOCIDAD LIMITADA A 8 KM/H (5 MPH) en el DIC. Una luz de advertencia parpadeante y una campanilla también se encienden.

Dé servicio al sistema de fluido de escape

Si ocurre un problema con el sistema DEF, se muestra el mensaje DÉ SERVICIO AL SISTEMA DE FLUIDO DE ESCAPE - VEA EL MANUAL DEL PROPIETARIO AHORA – 160 KM (99 MI) HASTA 104 KM/H (65 MPH) VELOCIDAD MÁXIMA en el DIC. El kilometraje mostrado disminuirá conforme continúe la conducción. También se enciende una luz de advertencia. En algunos casos este mensaje se borrará solo, indicando que el sistema DEF pudo corregir la condición. Si persiste un mensaje del DIC, consulte a su distribuidor o se pueden mostrar mensajes adicionales en el DIC.

Cuando el conteo regresivo de kilometraje es cero, se muestra el mensaje SERVICE EXHAUST FLUID SYSTEM - SEE OWNERS MANUAL NOW - TRANSITIONING TO (Dé servicio a sistema de Fluido de escape, vea el manual del propietario ahora - Cambiando a) 104 KM/H (65 MPH) MAX SPEED (Velocidad máxima) en el DIC. Una luz de advertencia y una campanilla también se encienden. La velocidad del vehículo se reducirá a un límite de velocidad máxima de 104 km/h (65 mph).

Después que se complete el cambio a 104 km/h (65 mph), se muestra un mensaje DÉ SERVICIO A SISTEMA DE FLUIDO DE ESCAPE - VEA EL MANUAL DEL PROPIETARIO AHORA - VELOCIDAD LIMITADA A 104 KM/H (65 MPH) – 120 KM (75 MI) HASTA 88 KM/H (55 MPH) VELOCIDAD MÁXIMA en el DIC. El kilometraje mostrado disminuirá conforme continúe la conducción. Una luz de advertencia y una campanilla también se encienden.

Cuando el conteo regresivo de kilometraje es cero, se muestra el mensaje SERVICE EXHAUST FLUID SYSTEM - SEE OWNERS MANUAL NOW - TRANSITIONING TO (Dé servicio a sistema de Fluido de escape, vea el manual del propietario ahora - Cambiando a) 88 KM/H (55 MPH) MAX SPEED (Velocidad máxima) en el DIC. Una luz de advertencia parpadeante y una campanilla también se encienden. La velocidad del vehículo se reducirá a un límite de velocidad máxima de 88 km/h (55 mph).

Después que se complete el cambio a 88 km/h (55 mph), se muestra el mensaje DÉ SERVICIO A SISTEMA DE FLUIDO DE ESCAPE - VEA EL MANUAL DEL PROPIETARIO AHORA - VELOCIDAD LIMITADA A 88 KM/H (55 MPH) – 120 KM (75 MI) HASTA 8 KM/H (5 MPH) VELOCIDAD MÁXIMA en el DIC. El kilometraje mostrado disminuirá conforme continúe la conducción. Una luz de advertencia parpadeante y una campanilla también se encienden.

Cuando el conteo regresivo de kilometraje es cero, se muestra el mensaje SERVICE EXHAUST FLUID SYSTEM - SEE OWNERS MANUAL NOW - TRANSITIONING

TO (Dé servicio a sistema de Fluido de escape, vea el manual del propietario ahora - Cambiando a) 8 KM/H (5 MPH) MAX SPEED (Velocidad máxima) en el DIC. Una luz de advertencia parpadeante y una campanilla también se encienden. La velocidad del vehículo se reducirá a un límite de velocidad máxima de 8 km/h (5 mph).

Después que se complete el cambio a 8 km/h (5 mph), se muestra el mensaje SERVICE EXHAUST FLUID SYSTEM - SEE OWNERS MANUAL NOW - SPEED LIMITED TO (Dé servicio al sistema de fluido de escape - Vea el manual del propietario ahora - Velocidad limitada a) 8 KM/H (5 MPH) en el DIC. Una luz de advertencia parpadeante y una campanilla también se encienden.

Dé servicio al sistema de emisiones

Si ocurre un problema con el sistema de emisiones del vehículo, se muestra el mensaje DÉ SERVICIO AL SISTEMA DE EMISIONES - VEA EL MANUAL DEL PROPIETARIO AHORA – 282 KM (175 MI) HASTA 104 KM/H (65 MPH) VELOCIDAD MÁXIMA en el DIC. El kilometraje mostrado disminuirá conforme continúe la conducción. En algunos casos este mensaje se borrará solo, indicando que el sistema de emisiones pudo corregir la condición. Si persiste un mensaje del DIC, consulte a su distribuidor o se pueden mostrar mensajes adicionales en el DIC.

Cuando el conteo regresivo de kilometraje es cero, se muestra el mensaje SERVICE EMISSION SYSTEM - SEE OWNERS MANUAL NOW - TRANSITIONING TO (Dé servicio a sistema de emisiones - vea el manual del propietario ahora - Cambiando a) 104 KM/H (65 MPH) MAX SPEED (Velocidad máxima) en el DIC. También se enciende una campanilla. La velocidad del vehículo se reducirá a un límite de velocidad máxima de 104 km/h (65 mph).

Después que se complete el cambio a 104 km/h (65 mph), se muestra el mensaje DÉ SERVICIO A SISTEMA DE EMISIONES - VEA EL MANUAL DEL PROPIETARIO AHORA - VELOCIDAD LIMITADA A 104 KM/H (65 MPH) – 120 KM (75 MI) HASTA 88 KM/H (55 MPH) VELOCIDAD MÁXIMA en el DIC. El kilometraje mostrado disminuirá conforme continúe la conducción. También se enciende una campanilla.

Cuando el conteo regresivo de kilometraje es cero, se muestra el mensaje SERVICE EMISSION SYSTEM - SEE OWNERS MANUAL NOW - TRANSITIONING TO (Dé servicio a sistema de emisiones - vea el manual del propietario ahora - Cambiando a) 88 KM/H (55 MPH) MAX SPEED (Velocidad máxima) en el DIC. También se enciende una campanilla. La velocidad del vehículo se reducirá a un límite de velocidad máxima de 88 km/h (55 mph).

Después que se complete el cambio a 88 km/h (55 mph), se muestra el mensaje SERVICE EMISSION SYSTEM - SEE OWNERS MANUAL NOW - SPEED LIMITED TO (Dé servicio al sistema de emisiones - Vea el manual del propietario ahora - Velocidad limitada a) 88 KM/H (55 MPH) en el DIC. También se enciende una campanilla.

Transmisión automática

Transmision Automática

Los interruptores de cambio están en la columna central. La posición de velocidad seleccionada se iluminará en rojo en el interruptor de cambios, mientras que todas las demás se mostrarán en blanco.
Si el cambio no es inmediato, como en condiciones muy frías, el indicador en el interruptor de cambios puede parpadear hasta que esté completamente conectado.

La transmisión no opera cuando el vehículo está apagado.

Si el vehículo está en ACC/ ACCESSORY (ACC/ ACCESORIOS) la transmisión se puede cambiar a P (Estacionamiento).

Si se presiona ARRANQUE/PARO DE MOTOR dos veces mientras está en una velocidad relativamente alta, el motor se apagará y la transmisión cambiará automáticamente a N (Neutral). Una vez que el vehículo se detenga, se puede seleccionar P (Estacionamiento).

P : Esta posición bloquea las ruedas motrices. Use P (Estacionamiento) cuando arranque el vehículo para asegurarse que el vehículo no se mueva.

⚠ Advertencia

Es peligroso salir del vehículo si la transmisión no está totalmente en P (Estacionamiento) con el

(Continúa)

Advertencia (Continúa)

freno de estacionamiento correctamente activado.
El vehículo podría moverse.

No abandone el vehículo cuando el motor esté en funcionamiento. Si el motor se ha dejado encendido, el vehículo se puede mover repentinamente. Usted u otras personas podrían resultar lesionados. Para asegurarse que el vehículo no se mueva, siempre active el freno de estacionamiento y coloque la transmisión en P (Estacionamiento), incluso cuando esté en un terreno nivelado. Ver *Cambie a P (estacionamiento)* ⇨ *228* y *Características de manejo y sugerencias de remolque* ⇨ *313*.

Este vehículo está equipado con transmisión electrónica. Los interruptores de cambio R (Reversa) y D (Conducción) están diseñados para prevenir el cambio inadvertido de P (Estacionamiento) a menos que la ignición esté encendida, y el pedal del freno esté aplicado.

Para vehículos con un motor diesel, el vehículo no necesita estar encendido para cambiar fuera de P (Estacionamiento).

Cuando el vehículo esté detenido, oprima ENGINE START/STOP (arrancar/detener el motor) para apagar el vehículo. La transmisión no cambiará a P (Estacionamiento) automáticamente.

El vehículo no cambiará a P (Estacionamiento) si se está moviendo muy rápido. Detenga el vehículo y cambie a P (Estacionamiento).

Para cambiar dentro y fuera de P (Estacionamiento), vea *Cambie a P (estacionamiento)* ⇨ *228* y *Cambio fuera de PARK (estacionamiento)* ⇨ *229*.

R : Utilice esta velocidad para avanzar hacia atrás.

Si el vehículo se cambia desde R (Reversa) a D (Conducción), o desde D (Conducción) a R (Reversa) mientras la velocidad sea muy alta, el vehículo cambiará a N (Neutral). Reduzca la velocidad del vehículo y trate de cambiar nuevamente.

Para cambiar a R (Reversa):

1. Detenga el vehículo por completo.
2. Jale el interruptor R (Reversa) en la columna central.

Para salir de R (Reversa):

1. Detenga el vehículo por completo.
2. Cambie a la velocidad deseada.

A velocidades bajas, R (reversa) puede utilizarse para mecer el vehículo hacia atrás y hacia adelante para salir de la nieve, hielo o arena sin dañar la transmisión. Consulte *Si el vehículo se atasca* ⇨ *215*.

N : En esta posición el motor no engancha con las ruedas. Para volver a arrancar el motor cuando el vehículo ya está en movimiento, utilice únicamente N (neutral).

⚠ Advertencia

Es peligroso cambiar a una velocidad de manejo cuando el motor está revolucionado. A menos que su pie esté presionando el pedal del freno muy firmemente, el vehículo podría moverse de manera muy rápida. Podría perder el control del vehículo y golpear objetos o personas. No cambie a una velocidad de manejo cuando el motor esté revolucionado.

Precaución

El cambiar a una velocidad diferente a P (estacionamiento) o N (neutral) con el motor

(Continúa)

Precaución (Continúa)

revolucionado podría dañar la transmisión. Las reparaciones no estarían cubiertas por la garantía del vehículo. Asegúrese de que el motor no esté revolucionado al cambiar la velocidad del vehículo.

Precaución

El vehículo no está diseñado para permanecer en N (Neutral) por periodos prolongados de tiempo. Cambiará automáticamente a P (Estacionamiento).

Para cambiar a N (Neutral), presione el interruptor N (Neutral) hasta que se muestre el indicador N.

Para cambiar fuera de N (Neutro):

1. Detenga el vehículo por completo.
2. Cambie a la velocidad deseada.

Modo de autolavado

Este vehículo incluye un Modo de autolavado que permite que el vehículo permanezca en N (Neutral) para uso en autolavados.

El Modo de autolavado no se debe usar para remolque del vehículo. Si se necesita remolcar el vehículo, consulte *Cómo remolcar el vehículo* ⇨ *416*

Precaución

El vehículo no está diseñado para permanecer en N (Neutral) por periodos prolongados de tiempo. Cambiará automáticamente a P (Estacionamiento) si se deja en el Modo de Lavado de autos.

Modo de autolavado (Motor apagado - Conductor en el vehículo)

Para colocar el vehículo en N (Neutral) con el motor apagado y el vehículo ocupado:

1. Conduzca a la entrada del autolavado.
2. Presione el pedal del freno.
3. Cambie a N (neutral).
4. Apague el motor y libere el pedal del freno.
5. El indicador debe continuar mostrando N. Si no lo hace, arranque el motor y repita los pasos 2-4.
6. El vehículo ahora está listo para el autolavado.

Modo de autolavado (Motor apagado - Conductor fuera del vehículo)

Para colocar el vehículo en N (Neutral) con el motor apagado y el vehículo desocupado:

1. Conduzca a la entrada del autolavado.
2. Presione el pedal del freno.
3. Abra la puerta.
4. Cambie a N (neutral).
5. Apague el motor y libere el pedal del freno.
6. El indicador debe continuar mostrando N. Si no lo hace, arranque el motor y repita los pasos 2-5.
7. Salga del vehículo y cierre la puerta. El vehículo ahora está listo para el autolavado.
8. El vehículo puede cambiar automáticamente a P (estacionamiento) al volver a entrar.

Modo de autolavado (Motor encendido - Conductor en el vehículo)

Para colocar el vehículo en N (Neutral) con el motor encendido y el vehículo ocupado:

1. Conduzca a la entrada del autolavado.
2. Presione el pedal del freno.
3. Cambie a N (neutral).
4. Libere el pedal del freno. El vehículo ahora está listo para el autolavado.

Modo de autolavado (Motor encendido - Conductor fuera del vehículo)

Para colocar el vehículo en N (Neutral) con el motor encendido y el vehículo desocupado:

1. Conduzca a la entrada del autolavado.
2. Presione el pedal del freno.
3. Abra la puerta.
4. Cambie a N (Neutral), y libere el pedal del freno.
5. El indicador debe continuar mostrando N. Si no lo hace, repita los pasos 2-4.
6. Salga del vehículo y cierre la puerta. El vehículo ahora está listo para el autolavado.
7. El vehículo puede cambiar automáticamente a P (estacionamiento) al volver a entrar.

Precaución

Se puede mostrar un mensaje de transmisión caliente si el fluido de la transmisión automática está demasiado caliente. Conducir bajo esta condición puede dañar el vehículo. Pare y opere el motor en marcha en vacío para enfriar el fluido de la transmisión automática. Este mensaje se borra cuando el fluido de la transmisión se ha enfriado lo suficiente.

D : Esta posición es para el manejo normal. Si necesita más potencia para rebasar, presione el pedal del acelerador.

Para cambiar a D (Conducción):

1. Detenga el vehículo por completo.
2. Jale el interruptor D (Conducción) en la columna central.

Para salir de D (Conducción):

1. Detenga el vehículo por completo.
2. Cambie a la velocidad deseada.

Al hacer un cambio a una velocidad inferior en un camino resbaloso el vehículo podría derrapar. Consulte "Derrape" en *Pérdida de control* ⇨ *206*.

Precaución

El girar las llantas o mantener el vehículo en su lugar en una pendiente utilizando únicamente el pedal acelerador podría dañar la transmisión. La reparación no estará cubierta por la garantía del vehículo. Si el vehículo está atascado, no haga girar las ruedas. Al detenerse en una pendiente utilice los frenos para mantener el vehículo en su lugar.

Modo manual

Modalidad Selección electrónico de rango (ERS)

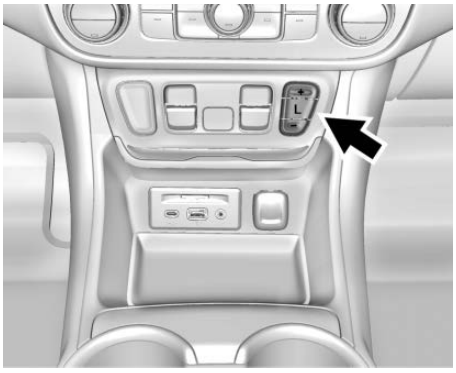

ERS o modo manual permite la selección del rango de posiciones de las velocidades. Utilice este modo al conducir en una pendiente hacia abajo o al jalar un remolque para limitar la velocidad del vehículo y el cambio más alto. El indicador de posición de la palanca en el centro de información del conductor (DIC) mostrará un número junto a L, indicando la velocidad más alta

disponible en modo manual y las condiciones de manejo en las que se seleccionó el modo manual.

Para utilizar esta función:

1. Con el vehículo en D (Conducción), presione el botón L (Bajo).
2. Presione el botón más o menos en la columna central para aumentar o disminuir el rango de velocidad disponible.

Al cambiar a L (Baja), la transmisión cambiará a un rango de velocidades menor preestablecido. Para este rango preestablecido, la velocidad más alta disponible se muestra junto a L en el DIC. Consulte *Centro de información del conductor (DIC) (Base y nivel medio)* ⇨ *158* o *Centro de información del conductor (DIC) (Nivel superior)* ⇨ *165*. Todas las velocidades por debajo de dicho número están listas para usarse. Por ejemplo, cuando se muestra 4 (Cuarta) junto a la L, las velocidades 1 (Primera) a 4 (Cuarta) se cambian automáticamente. Para cambiar a 5 (quinta), presione el botón + (más) o cambie a D (conducir).

L (Baja), evitará cambiar a un rango de velocidad más bajo si la velocidad del motor es demasiado alta. Si la velocidad del vehículo no se reduce dentro del tiempo permitido, no se completa el cambio del rango de velocidad más bajo. Reduzca la velocidad del vehículo, después presione el botón − (menos) al rango de velocidad más bajo deseado.

Al utilizar ERS, puede utilizar el Control de velocidad constante.

Modo remolcar/jalar

Para información acerca del Modo Remolcar/Arrastrar, consulte *Control de modo del conductor* ⇨ *257*.

Frenado automático de pendiente del motor

El Frenado en pendiente con motor automático ayuda cuando se maneja cuesta abajo. Éste mantiene la velocidad del vehículo, implementando automáticamente un patrón de cambios que utiliza el motor y la transmisión para reducir la velocidad del vehículo. El sistema ordenará automáticamente cambios descendentes para reducir la velocidad del vehículo. El patrón de cambio normal regresará una vez que el vehículo esté en una pendiente baja o cuando se presione el pedal del acelerador.

Mientras se encuentra en la modalidad Selección electrónica de rango (ERS), el frenado de pendiente está desactivado, permitiendo que el conductor seleccione un rango y limitando la velocidad más alta disponible.
El frenado de pendiente está disponible para la conducción normal y en la Modalidad Remolcar/arrastrar.

Consulte *Transmision Automática* ⇨ *242*.

Sistemas de transmisión

Tracción en las cuatro ruedas

Para información acerca de Tracción en todas las ruedas (AWD), consulte *Control de modo del conductor* ⇨ *257*.

Frenos

Sistema de frenos antibloqueo (ABS)

Este vehículo cuenta con un Sistema anti-bloqueo de frenos (ABS), un sistema de frenado electrónico avanzado que previene los derrapes por frenado.

Cuando comience a conducir el vehículo, el sistema de frenos antibloqueo (ABS) realiza una prueba automática. Es posible que se escuche un motor o clics momentáneos mientras se realiza la verificación; incluso se puede observar un ligero movimiento en el pedal del freno. Esto es normal.

Si hay un problema con el sistema ABS, la luz de advertencia se mantendrá encendida. Consulte *Luz de advertencia del sistema de frenos antibloqueo (ABS)* ⇨ *151*.

Si se encuentra manejando de manera segura en un camino mojado y es necesario pisar bruscamente el freno y continuar frenando para evitar algún obstáculo repentino, una computadora detecta que las llantas están desacelerando. Si una de las llantas está por detenerse completamente, la computadora manejará los frenos de cada llanta por separado.

El sistema ABS puede cambiar la presión de los frenos sobre cada llanta, según se requiera, más rápido de lo que podría hacerlo cualquier conductor. Esto puede ayudarle a librar el obstáculo mientras frena con fuerza.

Mientras se mantiene el freno presionado, la computadora continúa recibiendo información

acerca de la velocidad de cada llanta y controla la presión de frenado de acuerdo con la misma.

Recuerde: el sistema ABS no cambia el tiempo requerido para que el pie llegue hasta el pedal del freno y tampoco disminuye la distancia de frenado en todas las ocasiones. Si se acerca demasiado al vehículo de enfrente, no tendrá tiempo para aplicar los frenos si dicho vehículo disminuye la velocidad o se detiene bruscamente. Siempre deje suficiente espacio enfrente para frenar, incluso con el sistema ABS.

Uso del sistema ABS

No bombee los frenos. Sólo mantenga el pedal del freno presionado con firmeza y permita que el sistema ABS realice el trabajo. Puede escuchar la bomba o motor ABS operando y sentir que el pedal de freno pulsa. Esto es normal.

Frenado en emergencias

El sistema ABS le permite manejar el volante y frenar al mismo tiempo. En muchas emergencias, el manejo adecuado del volante podría ser de mucho más ayuda que el mejor de los frenados.

Freno eléctrico de estacionamiento

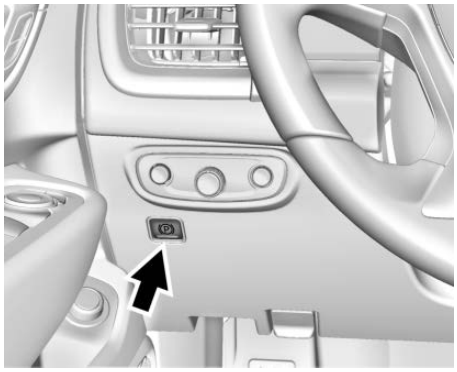

El vehículo cuenta con un Freno de estacionamiento eléctrico (EPB). El EPB siempre puede activarse, incluso con la ignición en la posición de apagado. Para prevenir la descarga de la batería, evite ciclos repetidos del sistema EPB cuando el motor está apagado.

El sistema tiene una luz Ⓟ o de Freno de estacionamiento eléctrico PARK, y una luz de Dé servicio al freno de estacionamiento Ⓟ o un mensaje de Dé servicio al freno de estacionamiento. Ver *Luz de freno eléctrico de estacionamiento* ⇨ *150* y *Luz Service Electric Parking Brake (Dé servicio al freno eléctrico de estacionamiento)* ⇨ *151*.

Antes de salir del vehículo, verifique la luz Ⓟ o PARK (estacionamiento) para estar seguro que el freno de estacionamiento se encuentra aplicado.

Activación del EPB

Para aplicar el EPB:

1. Asegúrese de que el vehículo está totalmente detenido.
2. Oprima el interruptor EPB momentáneamente.

La luz Ⓟ o PARK (estacionamiento) parpadeará y después permanecerá encendida una vez que el EPB esté totalmente aplicado. Si la luz Ⓟ o PARK (Estacionamiento) parpadea de manera continua, entonces el EPB sólo está aplicado parcialmente, o existe algún problema con el EPB. Se muestra un mensaje en el Centro de información del conductor (DIC). Libere el EPB e intente aplicarlo nuevamente. Si la luz no se enciende o continúa parpadeando, haga que el vehículo reciba servicio. No maneje el vehículo si la luz Ⓟ o PARK (estacionamiento) está parpadeando. Consulte a su distribuidor. Consulte *Luz de freno eléctrico de estacionamiento* ⇨ *150*.

Si la luz de Ⓟ o el mensaje de Dé servicio al freno de estacionamiento se enciende, presione el interruptor del EPB y sosténgalo. Continúe sosteniendo el interruptor hasta que la luz Ⓟ o PARK (estacionamiento) permanezca encendida. Si la luz Ⓟ o el mensaje de Dé servicio al freno de estacionamiento permanecen encendidos, consulte a su distribuidor.

Si el EPB se aplica mientras el vehículo esté en movimiento, el vehículo desacelerará mientras se oprima el interruptor. Si el interruptor se oprime hasta que el vehículo se detenga, el EPB permanecerá activado.

El vehículo puede aplicar automáticamente el freno electrónico de freno (EPB) en algunas situaciones cuando el vehículo no está en movimiento. Esto es normal, y se hace para revisar periódicamente el funcionamiento correcto del sistema EPB.

Si el EPB no se activa, bloquee las ruedas traseras para evitar el movimiento del vehículo.

Liberación del EPB

Para liberar el EPB:

1. Encienda la ignición o colóquela en ACC/ ACCESSORY (accesorios).
2. Aplique y mantenga presionado el pedal del freno.
3. Oprima el interruptor EPB momentáneamente.

El EPB se libera cuando la luz Ⓟ o PARK (estacionamiento) está apagada.

Si la luz Ⓟ o el mensaje Dé servicio al freno de estacionamiento están encendidos, libere el EPB oprimiendo sin soltar el interruptor del EPB. Continúe sosteniendo el interruptor hasta que la luz Ⓟ o PARK (estacionamiento) estén apagados. Si cualquiera de las luces permanece encendida después de intentar liberar el freno, consulte a su distribuidor.

Precaución

El manejar con el freno de estacionamiento activado podría sobrecalentar el sistema de frenado y provocar desgaste prematuro o daños a las partes del sistema de frenado. Asegúrese de que el freno de estacionamiento esté totalmente liberado y la luz de advertencia del sistema de frenado esté apagada antes de manejar.

Liberación automática del EPB

El EPB se liberará automáticamente cuando el vehículo esté encendido, se ponga una velocidad, y se realice un intento de manejar. Evite aceleraciones rápidas cuando el EPB esté aplicado para mantener la vida útil de las balatas del freno de estacionamiento.

Asistencia del freno

La característica de asistencia en el frenado está diseñada para ayudar al conductor a detenerse o reducir la velocidad del vehículo en condiciones de emergencia. Esta característica utiliza el módulo de control de estabilidad del sistema hidráulico de los frenos para suplementar el sistema de frenos de potencia cuando el conductor ha pisado el pedal del freno de manera rápida y con mucha fuerza en un esfuerzo por detener o reducir la velocidad del vehículo rápidamente. El módulo de control de estabilidad del sistema hidráulico de los frenos aumenta la presión de los frenos en cada esquina del vehículo hasta la activación del sistema ABS. Es posible sentir algún movimiento o pulsación del pedal del freno durante este tiempo; el conductor debe continuar presionando el pedal del freno según lo requiera la situación de manejo. La característica de asistencia en frenado se desactivará automáticamente al liberar el pedal del freno o cuando se reduzca rápidamente la presión sobre el pedal.

Asistencia de arranque en subidas (HSA)

Este vehículo tiene una función de Asistente de arranque en pendiente (HSA), que puede ser útil cuando el vehículo se detiene en una pendiente lo suficiente para activar HSA. Esta característica está diseñada para evitar que el vehículo se mueva, ya sea hacia adelante o hacia atrás, mientras la tracción del vehículo esta desactivada. Después de que el conductor se detenga completamente y mantiene el vehículo completamente inmóvil sobre una pendiente, el HSA se activará automáticamente. Durante el periodo de transición entre el momento en que el conductor libera el pedal del freno y empieza a acelerar para salir sobre una pendiente, HSA mantiene la presión de frenado por un máximo de dos segundos para asegurarse de que el vehículo no se desplace. Los

frenos se liberarán automáticamente cuando se pise el pedal del acelerador dentro de la ventana de dos segundos. No se activará si el vehículo está en la velocidad de marcha (D) y cuesta abajo o si el vehículo está cuesta arriba y en R (reversa). Para cambiar la duración, consulte "Asistencia de arranque en colina extendido" en *Personalización del vehículo* ⇨ *171*.

Sistemas de control de recorrido

Control de tracción/ Control electrónico de estabilidad

Operación del sistema

El vehículo tienen un Sistema de control de tracción (TCS) y StabiliTrak/Sistema electrónico de estabilidad (ESC), un sistema de control electrónico de estabilidad. Estos sistemas ayudan a limitar el deslizamiento de la rueda y ayudan al conductor a mantener el control, en especial en condiciones de camino resbaloso.

El sistema de control de tracción (TCS) se activa si detecta que alguna de las ruedas de tracción está patinando o empieza a perder tracción. Cuando esto sucede, el sistema de control de tracción (TCS) aplica los frenos en las ruedas que patinan y reduce la potencia del motor para limitar el giro de la rueda.

El sistema StabiliTrak/ESC se activa cuando el vehículo detecta una diferencia entre la ruta deseada y la dirección en la cual el vehículo está avanzando en realidad. StabiliTrak/ ESC aplica selectivamente presión de frenado a cualquiera de los frenos de rueda del vehículo para ayudar al conductor a mantener el vehículo sobre la ruta prevista.

Si se está usando el control de velocidad constante y TCS o StabiliTrak/ESC comienza a limitar el giro de las ruedas, se desactivará el control crucero. El Control de velocidad constante se puede volver a encender cuando lo permitan las condiciones del camino.

Ambos sistemas se encienden automáticamente cuando se arranca el vehículo y comienza a moverse. Se pueden escuchar o sentir los sistemas mientras estén en operación o mientras realizan verificaciones de diagnóstico. Esto es normal y no significa que hay un problema con el vehículo.

Se recomienda dejar el sistema ambos sistemas encendidos para condiciones de conducción normal, pero puede ser necesario apagar el sistema de control de tracción (TCS) si el vehículo está atascado en arena, lodo, hielo, o nieve. Consulte *Si el vehículo se atasca* ⇨ *215* y "Activación y desactivación de sistemas" más adelante en esta sección.

La luz indicadora para ambos sistemas está en el grupo de instrumentos. Esta luz:

- Parpadeará cuando el sistema de control de tracción (TCS) esté limitando el giro de las ruedas
- Parpadeará cuando StabiliTrak/ESC esté activado
- Se encenderá y permanecerá encendida cuando el sistema no esté funcionando

Si cualquier sistema falla en encenderse o activarse, se muestra un mensaje en el centro de información del conductor (DIC), y se enciende y permanece encendido para indicar que el sistema está inactivo y no ayuda al conductor a mantener el control. Es seguro conducir el vehículo, pero la conducción se debe ajustar de manera acorde.

Si se enciende y permanece encendido:

1. Apague el vehículo.
2. Apague el motor y espere 15 segundos.
3. Arranca el motor.

Conduzca el vehículo. Si se enciende y permanece encendido, el vehículo puede necesitar más tiempo para diagnosticar el problema. Si la condición persiste, consulte a su distribuidor.

Encendido y apagado de Sistemas (Grupo de Nivel superior)

Precaución
No frene en forma repetida o acelere fuertemente cuando el TCS está apagado. La línea de impulso del vehículo podría resultar dañada.

En velocidades de 56 km/h (35 mph) o mayores, se desactiva esta capacidad de apagar y encender.

TCS y StabiliTrak/ESC se pueden apagar o encender usando los controles del DIC como sigue:

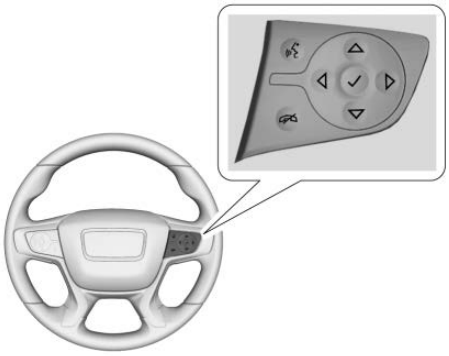

Presione ◁ o ▷ para desplazarse a la aplicación de Opciones.

Presione △ o ▽ para desplazarse a través de los elementos en el menú Options (Opciones).

Presione ✓ para seleccionar la página Traction and Stability (Tracción y estabilidad), y presione ✓ para seleccionar el menú. Use △ o ▽ para seleccionar Tracción (TCS) o Estabilidad (ESC).

Para apagar TCS, seleccione Traction (Tracción), y después presione ✓. El icono TCS en el DIC cambiará de On (encendido) a Off (apagado) y se ilumina en el grupo de instrumentos.

Para encender TCS, seleccione Traction (Tracción), y después presione ✓. El icono TCS en el DIC cambiará de Off (apagado) a On (encendido) y se apaga en el grupo de instrumentos. TCS no puede estar encendido cuando StabiliTrak/ESC esté apagado.

Para apagar StabiliTrak/ESC, seleccione Stability (Estabilidad), y después presione ✓. El icono StabiliTrak/ESC en el DIC cambiará de On (encendido) a Off (apagado). Si TCS estaba encendido cuando StabiliTrak/ESC estaba apagado, ambos se apagarán y y se iluminarán.

Para volver a encender StabiliTrak/ESC, seleccione Stability (Estabilidad) y después presione ✓. El icono StabiliTrak/ESC en el DIC cambiará de Off (encendido) a On (encendido) y se apaga en el grupo de instrumentos.

Para volver a encender tanto StabiliTrak/ESC como TCS, seleccione Traction (Tracción) y después presione ✓. Los iconos StabiliTrak/ESC y TCS en el DIC cambiará de Off (apagado) a On (encendido) y se apaga en el grupo de instrumentos.

El agregar accesorios puede afectar el desempeño del vehículo. Consulte *Accesorios y modificaciones* ⇨ *327*.

Encendido y apagado de Sistemas (Grupo de Nivel medio)

Precaución
No frene en forma repetida o acelere fuertemente cuando el TCS está apagado. La línea de impulso del vehículo podría resultar dañada.

En velocidades de 56 km/h (35 mph) o mayores, se desactiva esta capacidad de apagar y encender.

TCS y StabiliTrak/ESC se pueden apagar o encender usando los controles del DIC como sigue:

Presione ◁ para acceder a las aplicaciones del grupo. Use △ o ▽ para desplazarse a través de la lista de aplicaciones disponibles.

Presione ✓ para seleccionar la aplicación de Opciones, después presione ▷ para ingresar al menú Options (Opciones). Use △ o ▽ para desplazarse a través de los elementos en el menú Options (Opciones).

Presione ✓ para seleccionar la página Traction and Stability (Tracción y estabilidad), y presione ▷ para seleccionar el menú Traction (Tracción). Use △ o ▽ para seleccionar Tracción (TCS) o Estabilidad (ESC).

Para apagar TCS, seleccione Traction (Tracción), y después presione ✓. El icono TCS en el DIC cambiará de On (encendido) a Off (apagado) y se ilumina en el grupo de instrumentos.

Para encender TCS, seleccione Traction (Tracción), y después presione ✓. El icono TCS en el DIC cambiará de Off (apagado) a On (encendido) y se apaga en el grupo de instrumentos. TCS no puede estar encendido cuando StabiliTrak/ESC esté apagado.

Para apagar StabiliTrak/ESC, seleccione Stability (Estabilidad), y después presione ✓. El icono StabiliTrak/ESC en el DIC cambiará de On (encendido) a Off (apagado). Si TCS estaba encendido cuando StabiliTrak/ESC estaba apagado, ambos se apagarán y y se iluminarán.

Para volver a encender StabiliTrak/ESC, seleccione Stability (Estabilidad) y después presione ✓. El icono StabiliTrak/ESC en el DIC cambiará de Off (encendido) a On (encendido) y se apaga en el grupo de instrumentos.

Para volver a encender tanto StabiliTrak/ESC como TCS, seleccione Traction (Tracción) y después presione ✓. Los iconos StabiliTrak/ESC y TCS en el DIC cambiará de Off (apagado) a On (encendido) y se apaga en el grupo de instrumentos.

El agregar accesorios puede afectar el desempeño del vehículo. Consulte *Accesorios y modificaciones* ⇨ *327*.

Apagado y encendido de sistemas (DIC nivel base)

Precaución
No frene en forma repetida o acelere fuertemente cuando el TCS está apagado. La línea de impulso del vehículo podría resultar dañada.

En velocidades de 56 km/h (35 mph) o mayores, se desactiva esta capacidad de apagar y encender.

TCS y StabiliTrak/ESC se pueden apagar o encender usando los controles del DIC como sigue:

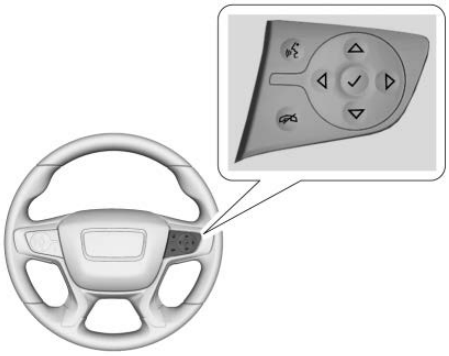

Presione ◁ o ▷ para seleccionar el menú VEHICLE (Vehículo), y después use △ o ▽ para desplazarse a través de los elementos del menú para seleccionar TCS/StabiliTrak/ESC.

Presione ✓ para ingresar a TCS/StabiliTrak/ESC, y después use △ o ▽ para seleccionar TCS o StabiliTrak/ESC.

Para apagar TCS, seleccione TCS, y después presione ✓. (TC) se iluminará en el grupo de instrumentos.

Para volver a encender TCS, seleccione TCS, y después presione ✓. (TC) se apaga en el grupo de instrumentos. TCS no puede estar encendido cuando StabiliTrak/ESC esté apagado.

Para apagar StabiliTrak, seleccione StabiliTrak/ESC, y después presione ✓. Si TCS estaba encendido cuando se apagó StabiliTrak/ESC, ambos se apagarán y (TC) y OFF se iluminarán en el grupo de instrumentos.

Para volver a encender StabiliTrak/ESC, seleccione StabiliTrak/ESC y después presione ✓. OFF se apaga en el grupo de instrumentos.

Para volver a encender StabiliTrak/ESC y TCS, seleccione Traction (Tracción), y después presione ✓. OFF y (TC) se apagan en el grupo de instrumentos.

El agregar accesorios puede afectar el desempeño del vehículo. Consulte *Accesorios y modificaciones* ⇨ *327*.

Luz de control de descenso de pendiente (HDC)

Se puede utilizar HDC cuando conduzca cuesta abajo. Establece y mantiene la velocidad del vehículo mientras desciende una pendiente muy pronunciada en velocidad de avance o reversa.

El interruptor HDC está en la consola central.

Presione para activar o desactivar el HDC. La velocidad de vehículo debe ser menor a 50 km/h (31 mph).

La luz HDC se despliega en el grupo de instrumentos cuando está activado.

HDC puede mantener la velocidad del vehículo entre 3 y 22 km/h (2 y 14 mph) en una pendiente mayor o igual a una pendiente de 10%. Una luz de HDC parpadeante indica que el sistema está aplicando activamente los frenos para mantener la velocidad del vehículo.

Al activarse el HDC, la velocidad de HDC inicial se establece en la velocidad actual. Se puede aumentar o disminuir presionando +RES o –SET en el volante o aplicando el pedal del acelerador o del freno. Esta velocidad ajustada se convierte en la nueva velocidad establecida.

El HDC permanecerá activado entre 22 y 60 km/h (14 y 37 mph), sin embargo, la velocidad del vehículo no se puede ajustar o mantener en este rango. Se desactivará automáticamente si la velocidad del vehículo está arriba de 80 km/h (50 mph) o arriba de 60 km/h (37 mph) durante por lo menos 30 segundos.

Presione de nuevo para volver a activar el HDC.

Control de modo del conductor

El Control de modo de conductor tiene los siguientes Modos: Turismo (FWD), Tracción en todas las ruedas (AWD), Nieve/Hielo, y Remolque/Arrastre. Gire la perilla de Control de modo de conductor en la consola central para realizar una selección de modo. Continúe girando la perilla a través de los modos disponibles. El icono del modo seleccionado se encenderá en la perilla. El vehículo debe estar en P (Estacionamiento) para cambiar entre los modos.

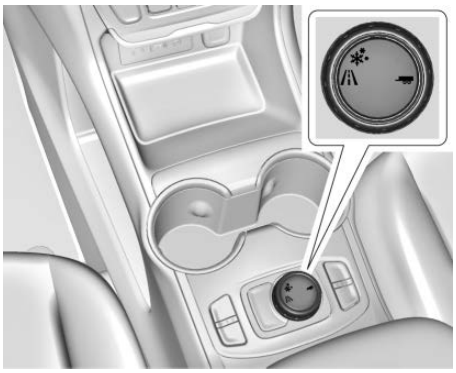

Perilla de control de modo de conductor para tracción delantera (FWD).

Perilla de control de modo de conductor para tracción en todas las ruedas (AWD).

(Vehículos sin AWD) o (Vehículos equipados con AWD) Modo Turismo : Use el Modo Turismo en condiciones normales de conducción. El Modo Turismo pone el vehículo en Tracción delantera (vehículos AWD) o es el modo de conducción normal (vehículos FWD). El Modo Turismo es el modo de conducción más económico en combustible. Consulte *Manejo para un mayor ahorro de combustible* ⇨ *30*. Cuando seleccione el Modo Turismo, la luz AWD parpadeará brevemente mientras el sistema se desactiva, y después permanecerá apagado.

x4 Modo AWD : En el modo AWD, el sistema AWD suministra potencia a las cuatro ruedas y el sistema se ajusta conforme se necesite para mejorar la tracción. Seleccionar el modo AWD activará el sistema. La luz AWD parpadeará brevemente mientras el sistema se está activando y permanecerá encendida para indicar que AWD está activo. El Modo AWD permanecerá seleccionado hasta que se cambie el modo. AWD está activo en los Modos de Transporte/Remolque y Todo terreno. El Modo AWD sólo está disponible en vehículos equipados con AWD.

Los Modos Remolque/transporte y Todo terreno se cancelan con cada ciclo de ignición y regresarán a Modo Turismo.

Cuando use una llanta de refacción compacta en un vehículo con transmisión en todas las ruedas (AWD), el sistema detecta

automáticamente la llanta de repuesto compacta y reduce el desempeño AWD para proteger el sistema. Para restaurar la operación completa de AWD y prevenir el desgaste excesivo en el sistema, reemplace la llanta de repuesto compacta con una llanta de tamaño completo tan pronto como sea posible. Consulte *Llanta de refacción compacta* ⇨ *412*.

Modo de nieve : El Modo Nieve mejora la aceleración del vehículo en caminos cubiertos con nieve y hielo. El Modo de nieve no está disponible en vehículos equipados con AWD.

Modo Todo terreno : Use el modo Todo terreno para conducción pública recreativa todo terreno. Consulte *Conducción carretera sin asfalto* ⇨ *206*. El Modo Todo terreno sólo está disponible en vehículos equipados con AWD.

Modo Remolque/ Transporte : El Modo de Remolque/Transporte puede ayudar cuando se remolque o transporte una carga pesada. Cambia los patrones de cambio de transmisión, enciende AWD, si está equipado, e incrementa la asistencia de control de viraje del remolque. Cuando el modo Tow/Haul (Remolque/arrastre) está activo, el símbolo Tow/Haul aparece en el grupo de instrumentos. Consulte *Características de manejo y sugerencias de remolque* ⇨ *313*. El Modo de Remolque/Transporte sólo está disponible en vehículos con el paquete de remolque.

El Frenado en pendiente con motor automático ayuda cuando se maneja cuesta abajo. Éste mantiene la velocidad del vehículo, implementando automáticamente un patrón de cambios que utiliza el motor y la transmisión para reducir la velocidad del vehículo. El sistema ordenará automáticamente cambios descendentes para reducir la velocidad del vehículo. El patrón de cambio normal regresará una vez que el vehículo esté en una pendiente baja o cuando se presione el pedal del acelerador.

Mientras se encuentra en el Modo Selección electrónica de rango (ERS), el frenado de pendiente está desactivado, permitiendo que se seleccione un rango y limitando la velocidad más alta disponible.
El frenado de pendiente está disponible para la conducción normal y en la Modalidad Remolcar/ arrastrar. Consulte *Modo manual* ⇨ *246*.

Nombre de modo en menú de cuadro de instrumentos:	Paseo	AWD	Nieve	Fuera de carretera	Remolque/ Arrastre
Disponibilidad de modo	AWD y FWD	AWD	FWD	AWD	Paquete de Remolque (AWD y FWD)
Retenido a través de ciclos de ignición	Sí	Sí	No	No	No
Mapa de pedal	Normal	Normal	Fuera de carretera	Fuera de carretera	Normal
Programa de transmisión automática	Normal	Normal	Normal	Normal	Remolque/ Arrastre
AWD (si está equipado)	FWD normal	AWD normal	NA	AWD Todo terreno	AWD normal
Dirección	Normal	Normal	Normal	Normal	Normal
Control de viraje del remolque	Normal	Normal	Normal	Normal	Remolque/ Arrastre
Ajuste StabiliTrak	Normal	Normal	Normal	Fuera de carretera	Normal
Ajuste de control de tracción	Normal	Normal	Normal	Fuera de carretera	Normal

Control de velocidad constante

El control de velocidad constante permite al vehículo puede conservar una velocidad de unos 40 km/h (25 mph) o más sin mantener el pie sobre el acelerador. El control de velocidad constante no funciona a velocidades por debajo de los 40 km/h (25 mph).

⚠ Advertencia

El control de velocidad crucero podría ser peligroso en los lugares donde no es posible manejar a una velocidad constante de manera segura. No utilice el control crucero en caminos con cruces o tráfico pesado.

El control de velocidad crucero puede ser peligros en caminos resbalosos. En dichos caminos, los cambios rápidos de tracción en las llantas podrían provocar el

(Continúa)

Advertencia (Continúa)

giro sin tracción excesivo y podría perder el control del vehículo. No utilice el control de velocidad crucero en caminos resbalosos.

Con el Sistema de control de tracción (TCS) o StabiliTrak/Control electrónico de estabilidad (ESC), el sistema puede empezar a limitar el giro de la rueda mientras usted está utilizando control de velocidad constante. Si esto ocurre, el control de velocidad constante se desconectará automáticamente. Consulte *Control de tracción/Control electrónico de estabilidad* ⇨ *252*. Si ocurre una alerta de colisión cuando el Control de velocidad constante está activado, el Control de velocidad constante se desactiva. Consulte *Sistema de alerta de choque de frente (FCA)* ⇨ *284*. Cuando las condiciones del camino lo permitan y sea seguro, puede utilizar nuevamente el control de velocidad constante.

El Control de velocidad constante se desactivará si se desactivan TCS o StabiliTrak/ESC.

Si el Control de descenso de colina (HDC) está conectado, el control de velocidad constante se desactiva. Consulte *Luz de control de descenso de pendiente (HDC)* ⇨ *257*.

Si aplica los frenos, el Control de velocidad constante se desactiva.

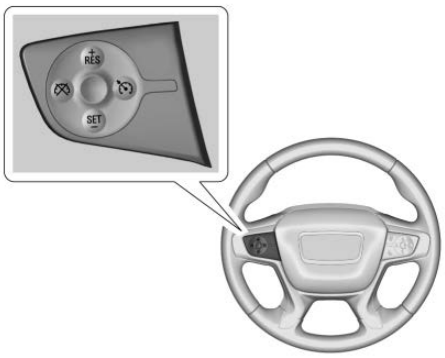

: Oprima para encender y apagar el sistema de control de velocidad constante. Se enciende un

indicador blanco en el grupo de instrumentos cuando se enciende el control de velocidad constante.

: Presione este botón para desactivar el control de velocidad constante sin borrar de la memoria la velocidad establecida.

+RES : Si hay una velocidad establecida en la memoria, presione brevemente para recuperar dicha velocidad o mantenga presionado para acelerar. Si el Control de velocidad constante ya está activo, úselo para incrementar la velocidad del vehículo.

-SET (establecer) : Presione brevemente para ajustar la velocidad y activar el control de velocidad constante. Si el Control de velocidad constante ya está activo, úselo para disminuir la velocidad del vehículo.

Establecimiento del control de velocidad constante

Si está encendido cuando el control no está en uso, podría rozar –SET o +RES por accidente e iniciar el control de velocidad de crucero en un momento que no lo desea. Mantenga apagado cuando no utilice el control de velocidad.

Para establecer una velocidad:

1. Oprima para encender el sistema de crucero.
2. Acelere hasta la velocidad deseada.
3. Presione y suelte –SET. La velocidad fijada deseada aparece brevemente en el cuadro de instrumentos.
4. Quite su pie del pedal acelerador.

El indicador del control de velocidad constante en el grupo de instrumentos cambia a verde después de establecer la velocidad deseada en el control de velocidad constante. Consulte *Cuadro de instrumentos (Base y nivel medio)* ⇨ *134* o *Cuadro de instrumentos (Nivel superior)* ⇨ *138*.

Volver a una velocidad establecida

Si el Control de velocidad constante está ajustado en una velocidad deseada y a continuación presiona el freno, o se presiona , el Control de velocidad constante se desactiva sin borrar la velocidad de la memoria.

Una vez que la velocidad del vehículo alcance aproximadamente 40 km/h (25 mph) o más, presione brevemente +RES. El vehículo regresa a la velocidad establecida previamente.

Aumentar la velocidad usando el control de velocidad constante

Si el sistema de Control de velocidad constante ya está activado:

- Oprima sin soltar +RES en el volante hasta que el vehículo acelere hasta la velocidad deseada y luego suéltelo.

- Para aumentar la velocidad en pequeños incrementos, presione brevemente +RES. Por cada presión, el vehículo irá alrededor de 1 km/h (1 mph) más rápido.

Se puede visualizar la lectura del velocímetro ya sea en unidades inglesas o métricas. Consulte *Cuadro de instrumentos (Base y nivel medio)* ⇨ *134* o *Cuadro de instrumentos (Nivel superior)* ⇨ *138*. El valor del incremento utilizado depende de las unidades que se estén proyectando.

Reducir la velocidad usando el control de velocidad constante

Si el sistema de Control de velocidad constante ya está activado:

- Presione sin soltar –SET hasta que se alcance la velocidad deseada más baja, después suéltelo.
- Para reducir la velocidad del vehículo en pequeñas disminuciones, presione brevemente –SET. Por cada presión, el vehículo irá alrededor de 1 km/h (1 mph) más despacio.

Se puede visualizar la lectura del velocímetro ya sea en unidades inglesas o métricas. Consulte *Cuadro de instrumentos (Base y nivel medio)* ⇨ *134* o *Cuadro de instrumentos (Nivel superior)* ⇨ *138*. El valor del incremento utilizado depende de las unidades que se estén proyectando.

Rebasar utilizando el control de velocidad constante

Utilice el pedal del acelerador para aumentar la velocidad del vehículo. Al retirar el pie del acelerador el vehículo reducirá la velocidad hasta llegar a la velocidad previamente establecida. Mientras presiona el pedal del acelerador o poco después de liberarlo para anular el control de velocidad constante, presionar brevemente –SET resultará en que el control de velocidad constante se establezca en la velocidad actual del vehículo.

Uso del control de velocidad constante en pendientes

El comportamiento del control de velocidad constante en las pendientes depende de la velocidad y carga del vehículo, y de la inclinación de la pendiente. Al subir por una pendiente, tal vez necesite pisar el pedal del acelerador para mantener la velocidad del vehículo. Al bajar por una pendiente, es posible que necesite frenar o cambiar a una velocidad menor para mantener su velocidad baja. Si se aplica el pedal de freno, el control de velocidad constante se desenganchará.

Terminar el control de velocidad constante

Hay cuatro formas de terminar el Control de velocidad constante:

- Presione ligeramente el pedal del freno.
- Presione ⌀.
- Coloque la transmisión en N (neutral).

- Para apagar el control de velocidad constante, presione ⏲.

Borrar la velocidad de la memoria

La velocidad establecida en el control de velocidad constante se borra de la memoria si presiona ⏲ o si apaga la ignición.

Control de velocidad adaptativo

Si está equipado, el Control de velocidad constante adaptativo (ACC) permite que el Control de velocidad constante ajuste la velocidad y se seleccione el espacio de seguimiento. Lea esta sección completa antes de utilizar este sistema. El espacio de seguimiento es el tiempo de seguimiento entre su vehículo y el vehículo que se detecta directamente adelante en su camino, moviéndose en la misma dirección. Si no se detecta un vehículo en su camino, el Control de velocidad constante adaptativo funciona como un control de velocidad constante normal. El ACC utiliza un sensor de cámara delantera instalado en el parabrisas.

Si se detecta un vehículo en su camino, el ACC puede aplicar aceleración o un frenado limitado y moderado para mantener el espacio de seguimiento seleccionado. Para desactivar el ACC, aplique el freno. Si ACC está controlando la velocidad del vehículo cuando se activa el Sistema de control de tracción (TCS) o el sistema StabiliTrak/Control Electrónico de Estabilidad (ESC), el ACC puede desactivarse automáticamente. Consulte *Control de tracción/Control electrónico de estabilidad* ⇨ *252*. Cuando las condiciones del camino permitan utilizar de forma segura el ACC, el ACC se puede volver a activar. Desactivar el sistema TCS o StabiliTrak/ESC desactivará y evitará la activación del ACC.

ACC puede reducir la necesidad de que frene y acelere frecuentemente, en especial cuando se usa en autopistas, carreteras y vías interestatales. Cuando se usa en otros caminos, puede necesitar retomar el control del frenado o aceleración más a menudo.

⚠ Advertencia

El ACC tiene capacidad limitada de frenado y puede no tener tiempo para desacelerar el vehículo lo suficiente para evitar una colisión con otro vehículo al que usted esté siguiendo. Esto puede ocurrir cuando los vehículos que van adelante desaceleran o se detienen repentinamente, o entran a su carril. Vea también "Alertando al conductor" más adelante en esta sección. Se necesita atención total siempre durante la conducción y usted debe estar listo para tomar acciones y aplicar los frenos. Consulte *Conducción defensiva* ⇨ *203*.

⚠ Advertencia

El ACC no detectará ni frenará por la presencia de niños, peatones, animales, u otros objetos.

No use el ACC cuando:

- Se encuentre en caminos ventosos o inclinados o cuando la cámara del sensor esté bloqueada por nieve, hielo, o suciedad. El sistema puede no detectar un vehículo que va delante. Mantenga limpio el parabrisas y los faros.
- Cuando la visibilidad es deficiente debido a la lluvia, nieve, niebla, suciedad, residuos de insectos o polvo; cuando otros objetos extraños oscurecen la vista de la cámara; o cuando el vehículo enfrente o el tráfico que viene en sentido contrario ocasiona

(Continúa)

Advertencia (Continúa)

obstrucciones ambientales, como el rocío de la carretera. El desempeño del ACC está limitado en estas condiciones.

- En caminos resbalosos, donde los cambios rápidos en la tracción de los neumáticos pueden causar deslizamiento excesivo de las ruedas
- Con una carga extremadamente pesada colocada en el área de carga o en el asiento trasero
- Cuando arrastre de un remolque

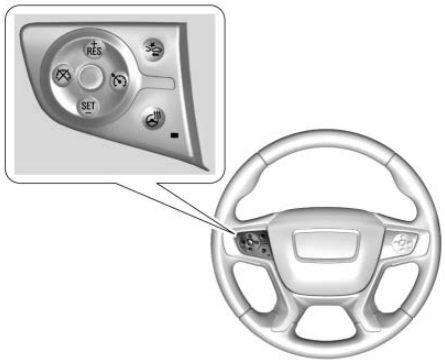

: Presione para encender o apagar el sistema. El indicador se pone blanco en el grupo de instrumentos al activarse el ACC.

RES+ : Oprima brevemente para reanudar la velocidad establecida anteriormente o para aumentar la velocidad del vehículo si ya está activado el ACC. Para incrementar la velocidad aproximadamente 1 km/h (1 mph), presione RES+ brevemente. Para incrementar la velocidad a la siguiente marca de 5 km/h (5 mph) en el velocímetro, sostenga RES+.

SET- (establecer) : Oprima brevemente para establecer la velocidad y activar el ACC o para disminuir la velocidad si ya está activado el ACC. Para disminuir la velocidad aproximadamente 1 km/h (1 mph), presione SET– brevemente. Para disminuir la velocidad a la siguiente marca de 5 km/h (5 mph) en el velocímetro, sostenga SET–.

: Presione este botón para desactivar el ACC sin borrar la velocidad establecida.

: Presione para seleccionar un espacio de seguimiento para ACC de lejos, media o cerca.

Se puede visualizar la lectura del velocímetro ya sea en unidades inglesas o métricas. Consulte *Cuadro de instrumentos (Base y nivel medio)* ⇨ *134* o *Cuadro de instrumentos (Nivel superior)* ⇨ *138*. El valor del incremento utilizado depende de las unidades que se estén proyectando.

Cambiar entre ACC y Control de velocidad constante regular

Para cambiar entre ACC y control de velocidad constante regular, presione sin soltar . Se proyecta un mensaje de la Pantalla de Información del Conductor (DIC). Consulte *Mensajes del vehículo* ⇨ *170*.

Indicador de ACC

Indicador de Control de velocidad constante regular

Cuando se activa ACC, se enciende un indicador verde en el grupo de instrumentos y se proyecta el siguiente intervalo. Cuando el control de velocidad constante regular está activado, se encenderá un indicador verde en el grupo de instrumentos; el siguiente intervalo no se proyectará.

Cuando se enciende el vehículo, el modo de control de velocidad constante se establecerá al último modo utilizado antes de que el vehículo se apagara.

⚠ Advertencia

Siempre revise el indicador de control de velocidad constante en el grupo de instrumentos para determinar en cuál modo de control de velocidad constante está antes de usar la función. Si ACC no está activo, el vehículo no frenará automáticamente por otros vehículos, lo que podría causar un accidente si los frenos no se aplican manualmente. Usted y otros podrían resultar gravemente heridos o muertos.

Configurar del Control de velocidad constante adaptativo

Si está encendido cuando no está en uso, SET–/RES+ se puede presionar por error y activar el ACC cuando no se desea. Mantenga apagado cuando no utilice el control de velocidad.

Seleccione la velocidad establecida deseada para ACC. Es la velocidad del vehículo cuando no se detecta vehículo alguno en su trayectoria.

Mientras el vehículo esté moviéndose, el ACC no se establecerá a una velocidad inferior a 25 km/h (15 mph), aunque puede reanudarse cuando se conduzca a velocidades más bajas.

Para establecer ACC mientras se está moviendo:

1. Presione .
2. Acelere hasta la velocidad deseada.
3. Presione y suelte SET–.
4. Quite el pie del acelerador.

Después de establecer el ACC, puede aplicar inmediatamente los frenos si se detecta que un vehículo adelante está más cerca del espacio de seguimiento seleccionado.

El indicador ACC se muestra en el grupo de instrumentos. Cuando ACC está encendido, el indicador se iluminará en blanco.

Sea consciente de los límites de velocidad, de las velocidades del tráfico circundante, y las condiciones meteorológicas cuando seleccione la velocidad establecida.

Volver a una velocidad establecida

Si el ACC está configurado a la velocidad deseada y a continuación presiona el freno, ACC se desactiva sin borrar la velocidad de la memoria.

Para comenzar a usar ACC de nuevo, presione RES+ brevemente mientras se mueve a más de 5 km/h (3 mph). El vehículo regresa a la velocidad establecida anteriormente.

Un indicador ACC verde y la visualización de la velocidad establecida en el grupo de instrumentos. El indicador de vehículo adelante puede parpadear si hay un vehículo adelante y se mueve. Consulte "Aproximación y seguimiento de un vehículo" más adelante en esta sección.

Una vez que el ACC se ha reanudado, si no hay ningún vehículo adelante, si el vehículo que está adelante está más allá del siguiente intervalo seleccionado, o si el vehículo ha salido de una curva cerrada, entonces la velocidad del vehículo aumentará a la velocidad establecida.

Aumentando la velocidad mientras ACC se encuentra en una velocidad establecida

Si el ACC ya está activo, haga uno de los siguientes:

- Utilice el acelerador para obtener la velocidad más alta. Presione SET–. Suelte SET– y el pedal del acelerador.
  El vehículo tendrá ahora el crucero establecido a la velocidad más alta.

  Cuando se oprima el pedal del acelerador, el ACC no frenará porque está anulado.
  El indicador de ACC cambiará a azul en el grupo de instrumentos.
- Presione sin soltar RES+ hasta que se muestre la velocidad establecida deseada, después suéltelo.
- Para aumentar la velocidad del vehículo en pequeños incrementos, presione RES+ brevemente. En cada presión, el vehículo va aproximadamente 1 km/h (1 mph) más rápido.
- Para incrementar la velocidad del vehículo en incrementos mayores, sostenga RES+. Mientras sostiene RES+, la velocidad del vehículo se incrementa al siguiente paso de 5 km/h (5 mph), y después se continúa incrementando por 5 km/h (5 mph) a la vez.

Cuando se determine que no hay un vehículo al frente o que el vehículo al frente está más allá del espacio de seguimiento seleccionado, entonces la velocidad del vehículo se incrementará a la velocidad establecida.

Reducir la velocidad mientras ACC se encuentra en una Velocidad establecida

Si el ACC ya está activo, haga uno de los siguientes:

- Utilice el freno para alcanzar la velocidad menor deseada. Suelte el freno y presione SET–. El vehículo ahora viajará a una velocidad más baja.
- Presione sin soltar SET– hasta que se alcance la velocidad deseada más baja, después suéltelo.
- Para disminuir la velocidad del vehículo en menores incrementos, presione SET− brevemente. En cada presión, el vehículo va aproximadamente 1 km/h (1 mph) más lento.
- Para disminuir la velocidad del vehículo en incrementos mayores, sostenga SET−. Mientras sostiene SET−, la velocidad del vehículo disminuye al siguiente paso de 5 km/h (5 mph), y después continúa disminuyendo 5 km/h (5 mph) a la vez.

Establecer el espacio de distancia de seguimiento

Cuando se detecta un vehículo adelante moviéndose más lento dentro del espacio de seguimiento seleccionado, el ACC ajustará la velocidad del vehículo e intentará a mantener el espacio de distancia de seguimiento seleccionado.

Oprima en el volante de dirección para ajustar el espacio de seguimiento. Cada vez que presione el botón, el espacio cambiará a través de tres configuraciones: Lejos, Mediano, o Cerca.

Cuando esté presionado, la configuración de espacio actual se visualizará brevemente en el grupo de instrumentos. La configuración de espacio se mantendrá hasta que se cambie.

Como cada configuración de espacio corresponde a un tiempo de seguimiento (Lejos, Mediando, o Cerca) la distancia de seguimiento variará con base en la velocidad del vehículo. Entre más rápida sea la velocidad del vehículo, mayor será la distancia que su vehículo tendrá respecto al vehículo detectado adelante. Considere las condiciones de tráfico y del clima al seleccionar el espacio de seguimiento. El rango de espacio seleccionable puede no ser adecuado para todos los conductores y condiciones de conducción.

Cambiar la configuración de espacio automáticamente cambia la sensibilidad del tiempo de alerta (Lejos, Mediano, o Cerca) para la función de Alerta de colisión frontal (FCA). Consulte *Sistema de alerta de choque de frente (FCA)* ⇨ *284*.

Alertando al conductor

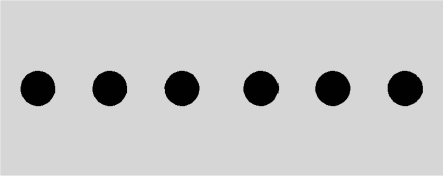

Si el ACC está activado, se puede requerir la acción del conductor cuando el ACC no puede aplicar suficiente frenado debido a que se aproxima a un vehículo demasiado rápido.

Cuando ocurre esta condición, seis luces rojas parpadearán sobre el parabrisas. Sonarán ocho pitidos desde la parte delantera, o ambos lados del Asiento de alerta de seguridad pulsarán cinco veces. Consulte "Sistemas de colisión/detección" en *Personalización del vehículo* ⇨ *171*.

Consulte *Conducción defensiva* ⇨ *203*.

Acercándose y siguiendo un Vehículo

El indicador de vehículo al frente se encuentra en el grupo de instrumentos. Se muestra únicamente cuando se detecta un vehículo en la trayectoria de su vehículo moviéndose en la misma dirección. Si no se proyecta este símbolo, el ACC no responderá a ni frenará cuando haya vehículos por delante.

El ACC desacelera automáticamente el vehículo y ajustará la velocidad del vehículo para seguir un vehículo detectado al frente en el espacio de seguimiento seleccionado. La velocidad del vehículo se incrementa o disminuye para seguir a un vehículo detectado al frente de su vehículo cuando ese vehículo viaja más lento que la velocidad ajustada de su vehículo. Puede aplicar frenado limitado, si es necesario. Cuando el frenado está activo, las luces de freno se encenderán. El frenado automático se puede sentir o sonar diferente que si los frenos fueran aplicados manualmente. Esto es normal.

Objetos estacionario o con Movimiento muy lento

⚠ Advertencia

El ACC puede no detectar ni reaccionar a vehículos que estén detenidos o con movimiento muy lento por delante de usted. Por

(Continúa)

Advertencia (Continúa)

ejemplo, el sistema podría no frenar un vehículo que no haya detectado que se mueva. Esto pude ocurrir en el tráfico de paradas constantes o cuando un vehículo aparece repentinamente adelante debido a que haya cambiado carriles. Su vehículo puede no detenerse y podría ocasionar un choque. Sea cuidadoso al utilizar el ACC. Se necesita su atención completa siempre durante la conducción y debe estar listo para tomar acciones y aplicar el freno.

Objetos irregulares que afectan ACC

ACC puede tener dificultad para detectar los siguientes objetos:

- Vehículos al frente de su vehículo que tienen un aspecto trasero que es bajo, pequeño o irregular
- Un camión o remolque vacío que no tiene carga en la plataforma de carga
- Vehículos con carga que se extiende desde el extremo trasero
- Vehículos con forma no estándar, tales como transporte de vehículo, vehículos con un carro lateral conectado, o carruajes de caballos
- Vehículos que son bajos a la superficie del camino
- Objetos que están cerca al frente de su vehículo
- Vehículos en los que la carga extremadamente pesada se carga en el área de carga o el asiento trasero

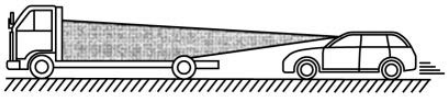

El ACC se desactiva automáticamente

ACC se puede desactivar automáticamente y el conductor necesitará aplicar los frenos manualmente para desacelerar el vehículo si:

- La cámara delantera se bloquea o se reduce la visibilidad.
- El sistema de control de tracción (TCS) o StabiliTrak/ESC se ha activado o desactivado.
- Hay una falla en el sistema.
- Un mensaje del DIC se muestra para indicar que ACC está temporalmente no disponible.

El indicador ACC se volverá blanco cuando el ACC ya no esté activo.

En algunos casos, cuando ACC no está disponible temporalmente, se puede usar el control de velocidad constante regular. Consulte "Cambiar entre ACC y Control de velocidad constante regular" en esta sección. Siempre considere las condiciones de conducción antes de usar el sistema de control de velocidad constante.

Notificación para reanudar el ACC

El ACC mantendrá un espació de seguimiento detrás de un vehículo detectado y desacelerará su vehículo hasta detenerse detrás de dicho vehículo.

Si el vehículo detenido adelante se ha alejado y no se ha reanudado el ACC, el indicador de vehículo adelante destellará como recordatorio de revisar el tráfico adelante antes de proceder. Además, los lados izquierdo y derecho del Asiento de alerta de seguridad pulsarán tres veces, o sonarán tres pitidos. Consulte "Tipo de Alerta" e "Go Notifier de crucero adaptativo" en "Sistemas de Colisión/Detección" en *Personalización del vehículo* ⇨ *171*.

Cuando el vehículo que va adelante se aleje, oprima RES+ o el pedal del acelerador para reanudar ACC. Si se encuentra detenido por más de dos minutos o si la puerta del conductor está abierta y el cinturón de seguridad del conductor no está abrochado, ACC aplica automáticamente el Freno de estacionamiento eléctrico (EPB) para retener el vehículo. La luz de estado de EPB se encenderá. Consulte *Freno eléctrico de estacionamiento* ⇨ *249*.

Un mensaje de advertencia del DIC podría indicar que cambie a P (estacionamiento) antes de salir del vehículo. Consulte *Mensajes del vehículo* ⇨ *170*.

⚠ Advertencia

Si el ACC ha detenido el vehículo, y si el ACC está desactivado, apagado o cancelado, el vehículo ya no se mantendrá detenido. El vehículo podría moverse. Cuando el ACC esté manteniendo el vehículo detenido, prepárese siempre para aplicar los frenos manualmente.

⚠ Advertencia

Dejar el vehículo sin colocarlo en P (Estacionamiento) puede ser peligroso. No deje el vehículo cuando esté siendo detenido por el ACC. Siempre coloque el vehículo en P (Estacionamiento) y apague la ignición antes de salir del vehículo.

Anulación del ACC

Si usa el pedal de acelerador mientras ACC está activo, el indicador ACC se vuelve azul en el grupo de instrumentos para indicar que el frenado automático no ocurrirá. ACC reanudará la operación cuando no se presione el pedal del acelerador.

⚠ Advertencia

El ACC no aplicará automáticamente los frenos si su pie está apoyándose sobre el pedal del acelerador. Usted puede colisionar con un vehículo adelante de usted.

Curvas en la carretera

⚠ Advertencia

En las curvas, el ACC puede no detectar un vehículo que va adelante en su carril. Usted podría ser tomado por sorpresa si

(Continúa)

Advertencia (Continúa)

el vehículo acelera hasta la velocidad establecida, especialmente al seguir a un vehículo que entra o sale por las rampas de salida. Usted podría perder el control del vehículo o chocar. No utilice el ACC al conducir en una rampa de entrada o salida. Siempre esté listo para utilizar los frenos si es necesario.

⚠ Advertencia

En curvas, el ACC puede responder a un vehículo en otro carril, o puede no tener tiempo para reaccionar a un vehículo en su carril. Usted podría chocar con un vehículo que va por delante de usted, o perder el control de su vehículo. Ponga especial atención en las curvas y

(Continúa)

Advertencia (Continúa)

prepárese para utilizar los frenos si es necesario. Seleccione una velocidad adecuada al conducir en curvas.

El ACC puede funcionar de forma diferente en una curva cerrada. Puede reducir la velocidad del vehículo si la curva es demasiado cerrada.

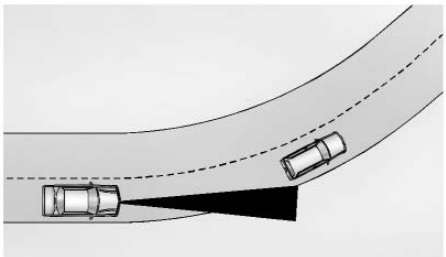

Al seguir a un vehículo y entrar en una curva, el ACC puede no detectar el vehículo que va adelante y acelerar a la velocidad establecida. Cuando esto ocurre, el indicador de vehículo por delante no aparecerá.

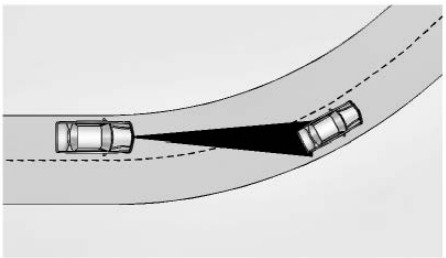

El ACC puede detectar un vehículo que no esté en su carril y aplicar los frenos.

El ACC puede proporcionar ocasionalmente una alerta y/o frenado que se considere innecesario. Podría responder a vehículos en diferentes carriles u objetos estacionarios al entrar o salir de una curva. Esto es un funcionamiento normal. El vehículo no necesita servicio.

Otros cambios de carril de vehículos

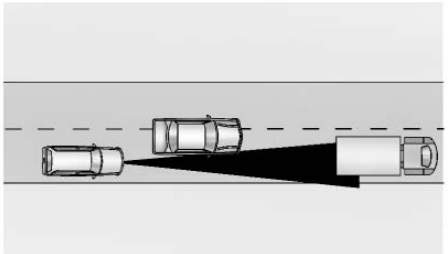

El ACC no detectará a un vehículo por delante hasta que esté completamente en el carril. Puede ser necesario aplicar los frenos manualmente.

Objetos que no están directamente al frente de su vehículo

La detección de objetos al frente de su vehículo puede no ser posible si:

- El vehículo u objeto al frente no está dentro de su carril.
- El vehículo al frente es cambiado, no está centrado, o se cambió a un lado del carril.

Conducción en carriles angostos

Los vehículos en carriles de tráfico adyacentes u objetos al lado del camino pueden detectarse incorrectamente cuando se localizan a lo largo del camino.

No utilice el ACC en colinas ni al arrastrar un remolque

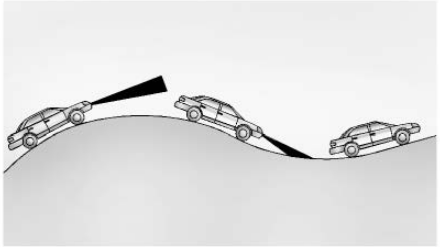

No utilice el ACC al conducir el colinas pronunciadas o al arrastrar un remolque, el ACC no detectará un vehículo en el carril al conducir en colinas pronunciadas. Si aplica los frenos, el ACC se desactiva.

Desactivando ACC

Hay tres formas de desactivar el ACC:

- Presione ligeramente el pedal del freno.
- Presione .
- Presione .

Borrar la velocidad de la memoria

La velocidad establecida en el ACC se borra de la memoria si presiona o si apaga la ignición.

Condiciones de clima que afectan el ACC

Si la temperatura interior es extremadamente alta, el grupo de instrumentos puede indicar que ACC no está disponible temporalmente. Esto puede ser causado por condiciones de clima extremadamente caliente con luz solar directa en la cámara delantera. ACC regresará a la operación normal una vez que la temperatura de la cabina sea menor.

Las condiciones que están relacionadas con baja visibilidad, tales como neblina, lluvia, nieve, o rocío de camino, pueden limitar el desempeño de ACC. Las gotas de agua de lluvia o nieve que permanecen en el parabrisas también pueden limitar la habilidad del ACC para detectar objetos.

Condiciones de iluminación que afectan el ACC

La cámara delantera de ACC puede afectarse por condiciones de iluminación deficiente, y el ACC puede tener un desempeño limitado cuando:

- Hay cambios en el brillo, tales como entrar y salir de túneles, puentes, y pasos elevados.
- Los ángulos bajos de sol causan que la cámara no detecte objetos, o sea más difícil detectar objetos en el mismo carril de tráfico.
- La iluminación es deficiente en las tardes o temprano por la mañana
- Hay múltiples cambios en brillo o sombras a lo largo del camino del vehículo.

- En un túnel sin los faros encendidos, o en un túnel donde hay un vehículo al frente que no tiene sus luces traseras encendidas.
- Sujeto a luz fuerte desde el tráfico del carril opuesto al frente del vehículo, tal como faros de luz alta de tráfico que se aproxima.

Instalaciones de accesorios y modificaciones del vehículo

No instale o coloque ningún objeto alrededor del área del parabrisas de la cámara delantera que obstruiría la vista de la cámara delantera.

No instale objetos en la parte superior del vehículo que cuelguen y obstruyan la cámara delantera, tales como canoas, káyak, u otros artículos que se puedan transportar en el sistema portaequipajes. Consulte *Sistema portaequipajes* ⇨ *122*.

No modifique el cofre, los faros, o las luces antiniebla, ya que esto puede limitar la capacidad de la cámara para detectar un objeto.

Limpiar el sistema de percepción

El sensor de la cámara en el parabrisas detrás del espejo retrovisor se puede bloquear por nieve, hielo, suciedad, lodo, o desechos. Esta área necesita limpiarse para que el ACC funcione correctamente.

Los faros del vehículo pueden necesitar limpiarse debido a la suciedad, nieve o hielo. Los objetos que no estén iluminados correctamente pueden ser difíciles de detectar.

Si el ACC no funciona, puede estar disponible un control de velocidad constante regular. Consulte "Cambiar entre ACC y Control de velocidad constante regular" en esta sección. Siempre considere las condiciones de conducción antes de usar el sistema de control de velocidad constante.

Para instrucciones de limpieza, vea "Lavado del vehículo" bajo *Cuidado exterior* ⇨ *421*.

Sistemas de asistencia al conductor

Este vehículo puede tener funciones que trabajan juntas para ayudar a evitar accidentes o para reducir el daño por accidente al conducir, al ir en reversa y al estacionarse. Lea esta sección completa antes de utilizar estos sistemas.

⚠ Advertencia

No se confié a los Sistemas de asistencia al conductor. Estos sistemas no remplazan la necesidad de poner atención y de conducir de manera segura. Puede ser que usted no escuche o no sienta las alertas o advertencias de estos sistemas. No tener el cuidado adecuado al conducir puede dar como

(Continúa)

Advertencia (Continúa)

resultado lesiones, la muerte o daños al vehículo. Consulte *Conducción defensiva* ⇨ *203*.

Bajo muchas condiciones, estos sistemas no:

- Detectarán niños, peatones, ciclistas o animales.
- Detectarán vehículos u objetos fuera del área monitoreada por el sistema.
- Funcionarán a todas las velocidades de conducción.
- Le advertirán o proporcionarán el tiempo suficiente para evitar un choque.
- Funcionarán con falta de visibilidad o malas condiciones climáticas.
- Trabajarán si el sensor de detección no se ha limpiado o si está cubierto por hielo, nieve, barro o suciedad.

(Continúa)

Advertencia (Continúa)

- Trabaja si el sensor de detección está cubierto, tal como con una calcomanía, imán, o placa metálica.
- Trabaja si el área que rodea el sensor de detección está dañado o no se reparó adecuadamente.

Se necesita siempre la completa atención al conducir, y usted debe estar listo para tomar medidas y aplicar los frenos y/o dar dirección al vehículo para evitar choques.

Asiento audible o de alerta de seguridad

Algunas funciones de asistencia al conductor alertan al conductor de obstáculos mediante un pitido. Para cambiar el volumen de la campanilla de advertencia, consulte "Confort y comodidad" en *Personalización del vehículo* ⇨ *171*.

Si está equipado con el Asiento de alerta de seguridad, el cojín del asiento del conductor puede proporcionar una alerta de pulso vibratorio en vez de un pitido. Para cambiar esto, consulte "Sistemas de Colisión/Detección" en *Personalización del vehículo* ⇨ *171*.

Limpieza

Dependiendo de las opciones del vehículo, mantenga estas áreas del vehículo limpias para asegurar el mejor desempeño de la función de asistencia al conductor. Pueden mostrarse mensajes del Centro de información del conductor (DIC) cuando los sistemas no están disponibles o están bloqueados.

- Defensas delantera y trasera y el área debajo de las defensas
- Rejilla delantera y faros
- Lente de la cámara frontal en la rejilla frontal o cerca del emblema frontal
- Paneles laterales delanteros y traseros
- El exterior del parabrisas enfrente de los espejos retrovisores
- Lente de la cámara lateral en la parte inferior de los espejos exteriores
- Defensas de la esquina lateral trasera
- La Cámara de visión trasera está encima de la placa de circulación

Alertas de asistencia para Estacionarse o Ir de Reversa

Si está equipado, la Cámara de visión trasera (RVC), Asistencia de estacionamiento trasero (RPA), Asistencia de estacionamiento delantero (FPA), Visión envolvente, Alerta de tráfico trasero cruzando (RCTA), y la Asistencia de estacionamiento automático (APA) pueden ayudar al conductor a estacionarse o evitar objetos. Compruebe siempre alrededor del vehículo al estacionar o ir en reversa.

Cámara de visión trasera (RVC)

Cuando se cambie el vehículo a R (Reversa), la cámara de vista trasera (RVC) proyecta una imagen del área detrás del vehículo en la pantalla de infoentretenimiento. La pantalla previa muestra cuando el vehículo se cambia desde R (Reversa) después de una demora breve. Para regresar a la pantalla anterior más rápido, presione cualquier botón en el sistema de infoentretenimiento, cambie a P (Estacionamiento), o llegue a una velocidad del vehículo de aproximadamente 12 km/h (8 mph).

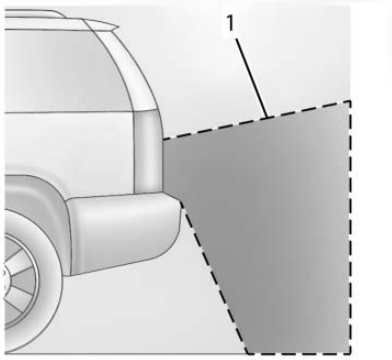

1. La vista mostrada por la cámara de visión trasera

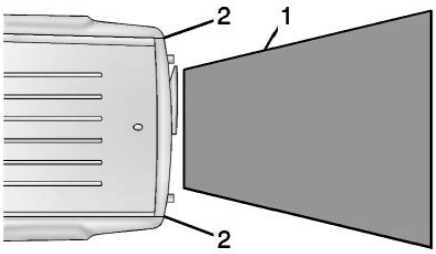

1. La vista mostrada por la cámara de visión trasera
2. Esquinas de la defensa trasera

Las imágenes proyectadas pueden estar más lejos o más cerca de lo que parecen. El área proyectada es limitada y no se proyectan los objetos que estén cercanos a cualquier esquina de la defensa o debajo de la defensa.

Se puede proyectar un triángulo de advertencia para mostrar que la Asistencia de estacionamiento trasero (RPA) ha detectado algún objeto. Este triángulo cambia de ámbar a rojo y aumenta de tamaño cuanto más cerca está el objeto.

Visión panorámica

Si está equipada, la cámara de visión panorámica muestra una imagen del área alrededor del vehículo, junto con las vistas de las cámaras frontal y trasera en la pantalla de infoentretenimiento. La cámara frontal está en la parrilla o cerca del emblema frontal, las cámaras laterales están en la parte inferior de los espejos exteriores y la cámara trasera está sobre la placa de circulación.

El sistema de Visión envolvente se puede acceder al seleccionar CAMERA (Cámara) en la pantalla de infoentretenimiento o cuando el vehículo se cambie a R (Reversa). Para regresar a la pantalla anterior más rápido, presione cualquier botón en el sistema de infoentretenimiento, cambie a P (Estacionamiento), o llegue a una velocidad del vehículo de aproximadamente 12 km/h (8 mph).

⚠ ADVERTENCIA

Las cámaras de visión envolvente tienen puntos ciegos y no desplegarán todos los objetos cercanos a las esquinas del vehículo. Los espejos exteriores plegados fuera de su posición pudieran no desplegar correctamente la vista envolvente. Siempre verifique en los alrededores del vehículo cuando se estaciona o va en reversa.

1. Las vistas mostradas por las cámaras de visión periférica
2. Área no mostrada

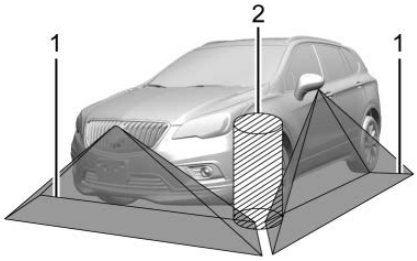

1. Las vistas mostradas por las cámaras de visión periférica
2. Área no mostrada

⚠ Advertencia

Las cámaras no muestran niños, peatones, ciclistas, tráfico cruzando, animales, ni ningún otro objeto fuera del campo de visión de la cámara, debajo de la defensa o debajo el vehículo. Las distancias mostradas pueden ser diferentes a las distancias reales. No conduzca ni estacione el vehículo usando solamente estas cámaras. Siempre revise detrás y alrededor del vehículo antes de conducir. No tener el cuidado adecuado puede dar como resultado lesiones, la muerte o daños al vehículo.

Vistas de cámara

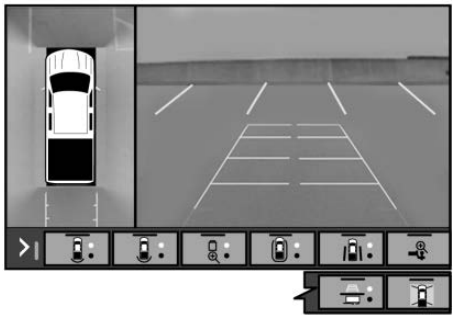

Toque los botones de vista de cámara a lo largo de la parte inferior de la pantalla de infoentretenimiento.

Vista estándar delantera/trasera : Muestra una imagen del área al frente o detrás del vehículo. Toque la Vista estándar delantera/trasera en la pantalla de infoentretenimiento cuando la vista de cámara está activa. Tocar el botón varias veces cambiará entre las vistas de cámara delantera y trasera.

Si está equipado, la cámara de visión frontal también muestra cuando el sistema de Asistencia para estacionamiento detecta un objeto a menos de 30 cm (12 pulgadas).

Vista de empalme delantera/ trasera : Muestra una vista de tráfico cruzado delantero o trasero que muestra objetos directamente a la izquierda y derecha del frente o la parte trasera del vehículo. Toque la Vista de empalme en la pantalla de infoentretenimiento cuando la vista de cámara está activa. Tocar el botón varias veces cambiará entre las vistas de cámara delantera y trasera.

Vista superior delantera/trasera : Muestra una vista superior delantera o trasera del vehículo. Tocar el botón cambiará entre dos vistas.

Vista de tazón delantera/trasera : Muestra una vista del vehículo desde el frente o la parte trasera del vehículo. Toque la Vista de tazón en la pantalla de infoentretenimiento cuando la vista de cámara está activa. Tocar el botón varias veces cambiará entre las vistas hacia adelante y hacia atrás. Asistencia de estacionamiento y RCTA no están disponibles cuando la vista de Tazón está activa.

Vista lateral hacia el frente/hacia atrás : Muestra una vista que muestra objetos junto a los lados delantero o trasero del vehículo. Toque la Vista lateral hacia el frente/ hacia atrás en la pantalla de infoentretenimiento cuando la vista de cámara está activa. Tocar el botón varias veces cambiará entre las vistas hacia adelante y hacia atrás. Asistencia de estacionamiento y RCTA no están disponibles cuando la vista de lateral hacia adelante/hacia atrás está activa.

Vista de gancho : Ayuda mientras se conecta a un remolque. Muestra una vista de acercamiento del gancho para ayudar a alinear la bola del gancho del vehículo con el acoplador del remolque.

Líneas de orientación : Muestra líneas guía disponibles. Un botón resaltado en gros indica que las líneas guía no están disponibles. Cuando están activadas, las líneas guía se mostrarán cuando el vehículo se cambie a R (Reversa).

Vista De arriba a abajo : Muestra una imagen del área que rodea el vehículo, junto con la vista de la cámara trasera en la pantalla de infoentretenimiento. La vista de cámara trasera se reemplazará por la vista de la cámara delantera después de cambiar de R (Reversa) a una velocidad de avance o cuando el vehículo se mueve al frente a menos de 8 km/h (5 mph). Se puede tener acceso a esta vista tocando el botón de Vista De arriba a abajo cuando la vista CAMERA (Cámara) está activa.

Asistencia de estacionamiento

Con el Asistente trasero de estacionamiento (RPA), y si está equipado con Asistente delantero de estacionamiento (FPA), mientras el vehículo circula a una velocidad de menor a 8 km/h (5 mph), los

sensores en las defensas pueden detectar objetos hasta 2.5 m (8 pies) detrás y 1.2 m (4 pies) al frente del vehículo en una zona de 25 cm (10 pulgadas) de altura sobre el suelo y por debajo del nivel de la defensa. Estas distancias de detección puede ser mas cortas durante climas cálidos o húmedos. Los sensores bloqueados no detectaran objetos y también pueden causar falsas detecciones. Mantenga los sensores limpios de barro, suciedad, nieve, hielo y aguanieve; y limpie los sensores después de un lavado de autos en las temperaturas de congelación.

⚠ Advertencia

El sistema de asistencia de estacionamiento no detecta niños, peatones, ciclistas, animales ni objetos ubicados debajo de la defensa o que esté demasiado cerca o demasiado alejados del vehículo. No está disponible en velocidades

(Continúa)

Advertencia (Continúa)

mayores a 8 km/h (5 mph). Para evitar lesiones, la muerte o daños al vehículo, incluso con el sistema de asistencia de estacionamiento, siempre revise el área alrededor del vehículo y verifique todos los espejos antes de avanzar o retroceder.

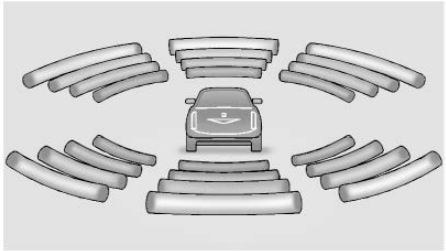

El grupo de instrumentos puede tener una pantalla de Asistencia de estacionamiento con barras que muestran la "distancia al objeto" e información de ubicación de objeto para el sistema de Asistencia para estacionamiento. Conforme el objeto se acerca, se iluminan más barras y las barras cambian de color de amarillo a ámbar a rojo.

Cuando se detecta un objeto por primera vez en la parte trasera, se escuchará un pitido desde atrás, o pulsarán dos veces ambos lados del Asiento de alerta de seguridad. Cuando un objeto esté demasiado cerca (<0.6 m (2 pies) en la parte trasera del vehículo, o <0.3 m (1 pie) en la parte delantera), sonarán cinco pitidos desde adelante o desde atrás dependiendo de la ubicación del objeto, o pulsarán cinco veces ambos lados del Asiento de alerta de seguridad. Las señales acústicas son más agudas para el FPA que para el RPA.

Alerta de Tráfico Trasero Cruzando (RCTA)

Si está equipado, al poner el vehículo en R (Reversa), la Alerta de tráfico trasero cruzando (RCTA) muestra un triángulo rojo con una flecha derecha o izquierda para advertir sobre el tráfico que viene de la izquierda o de la derecha. Este sistema detecta objetos que se

aproximan desde 20 m (65 pies) desde el lado izquierdo o derecho del vehículo. Cuando se detecta algún objeto, suenan tres pitidos desde la izquierda o derecha o tres pulsos del Asiento de alerta de seguridad del lado izquierdo o derecho, dependiendo de la dirección del vehículo detectado.

Tenga precaución mientras retrocede cuando arrastre un remolque, ya que las zonas de detección RCTA que se extienden desde la parte trasera del vehículo no se mueven más hacia atrás cuando se arrastra un remolque.

Encendido o apagado de las funciones

El botón P en la consola central se usa para encender o apagar la Asistencia de estacionamiento delantero o trasero y la Alerta de tráfico trasero cruzando (RCTA). La luz indicadora en el botón se enciende cuando las funciones no están encendidas y se apaga cuando se han desactivado.

Desactive la Asistencia de estacionamiento y Alerta de tráfico trasero cruzando (RCTA) al arrastrar un remolque.

RCTA se puede apagar a través de "Sistemas de colisión/detección" en *Personalización del vehículo* ⇨ *171*.

Asistencia de estacionamiento automático (APA)

Si está equipado, APA busca y dirige el vehículo a lugares de estacionamiento en paralelo y perpendiculares. Al utilizar APA, debe cambiar velocidades y controlar los frenos y el acelerador. Una pantalla y pitidos audibles ayudan a guiar las maniobras de estacionamiento.

⚠ Advertencia

APA no aplica los frenos. APA puede no detectar objetos en el espacio de estacionamiento, objetos que son suaves o estrechos, objetos elevados del

(Continúa)

Advertencia (Continúa)

suelo tales como camiones de plataforma, u objetos por debajo del nivel del suelo como grandes baches. Siempre verifique que el espacio de estacionamiento sea adecuado para el estacionamiento de un vehículo. APA no responde a los cambios en el espacio de estacionamiento, como el movimiento de un vehículo adyacente, o una persona u objeto que entre en el espacio de estacionamiento. APA no detecta ni evita el tráfico que está detrás o al lado del vehículo. Siempre esté preparado para detener el vehículo durante la maniobra de estacionamiento.

Presione P en la consola central para permitir al sistema buscar un lugar de estacionamiento suficientemente grande y dentro de una distancia de 1.5 m (5 pies) del

vehículo. La velocidad del vehículo debe ser menor a 30 km/h (18 mph). El sistema no puede:

- Detectar si el lugar de estacionamiento es legal.
- Estacionarse exactamente alineado con el vehículo de al lado si se entra desde un ángulo o si el espacio de estacionamiento tiene un ángulo.
- Estacionarse exactamente en el centro de un lugar demasiado grande.
- Siempre detectar banquetas cortas.

Estando habilitado, APA busca espacios de estacionamiento paralelo a la derecha del vehículo. Para buscar un espacio de estacionamiento a la izquierda, active la direccional izquierda o, si está disponible, cambie la selección de lado en la pantalla de infoentretenimiento. Para alternar el modo de estacionamiento entre paralelo y perpendicular, oprima sin soltar P durante el proceso de búsqueda o, si está disponible, cambie el modo de estacionamiento en la pantalla de infoentretenimiento.

Después de pasar completamente un espacio suficientemente grande, ocurre un pitido sonoro y se proyecta un símbolo rojo de parada.

Si el vehículo está en R (Reversa), pero no gira en el espacio esperado, esto puede ser debido a que el sistema está maniobrando el vehículo en un espacio detectado anteriormente. El sistema APA no necesita servicio.

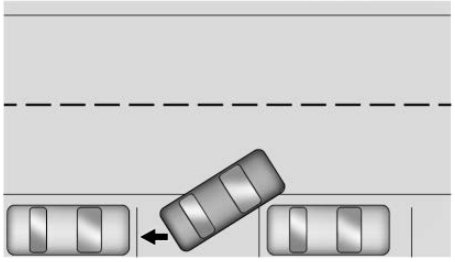

APA dará instrucciones al vehículo para detenerse una vez que se encuentra un espacio lo suficientemente grande. Siga las instrucciones que se proyectan. Cuando se le instruya que conduzca en reversa, cambie a R (Reversa) para enganchar la dirección automática. El volante vibrará brevemente como un recordatorio de retirar las manos del volante. Revise el entorno y continúe el frenado o aceleración conforme sea necesario y esté preparado para detenerse para evitar vehículos, peatones, u objetos.

Si el vehículo supera 10 km/h (6 mph), APA se desconecta automáticamente y la dirección

automática se desactivará. Una flecha de avance muestra el estado de la maniobra de estacionamiento. Dependiendo del tamaño del espacio, se pueden requerir maniobras adicionales, y habrá instrucciones adicionales. Al cambiar de velocidad, permita que la dirección automática se complete antes de continuar la maniobra de estacionamiento. Al completar con éxito una maniobra, APA emitirá un pitido y mostrará un mensaje ESTACIONAMIENTO COMPLETO. Coloque el vehículo en P (Estacionamiento).

APA se desconecta automáticamente si:

- El conductor utiliza el volante de dirección.
- Se supera la velocidad máxima permitida.
- Hay una falla en el sistema APA.
- El control electrónico de estabilidad o los frenos antibloqueo se activan.
- Un mensaje de alta prioridad del vehículo aparece en el Centro de información del conductor (DIC).

Para cancelar APA, presione P de nuevo.

Cuando el sistema parece no funcionar de manera adecuada

El sistema APA puede requerir un corto período de conducción a lo largo de curvas para calibrar.

Sistemas de asistencia para conducción.

Si están equipados, al conducir el vehículo en una velocidad hacia adelante, la Alerta de colisión delantera (FCA), Advertencia de alejamiento del carril (LDW), Asistente de mantenimiento de carril (LKA) la Alerta de zona ciega lateral (SBZA), Alerta de cambio de carril (LCA), el Frenado automático delantero (FAB) y/o el Sistema de frenado por peatón delantero (FPB) pueden ayudar a evitar un choque o a reducir el daño por choque.

Sistema de alerta de choque de frente (FCA)

Si está equipado, el sistema FCA puede ayudar a evitar o reducir los daños causados por colisiones frontales. Al acercarse a un vehículo de frente demasiado rápido, el FCA proporciona una alerta color rojo en el parabrisas y se escuchan pitidos rápidos o se sienten pulsaciones en el asiento del conductor. El FCA también hace parpadear una alerta visual color amarillo si se sigue a otro vehículo demasiado cerca.

El FCA detecta los vehículos dentro de una distancia aproximada de 60 m (197 pies) y funciona a velocidades por encima de 8 km/h (5 mph).

⚠ Advertencia

FCA es un sistema de advertencia y no aplica los frenos. Al acercarse a un vehículo más lento o

(Continúa)

Advertencia (Continúa)

completamente detenido demasiado rápido, o al seguir a un vehículo muy de cerca, el FCA podría no proporcionar una advertencia con suficiente tiempo para evitar un choque. Es posible que tampoco pueda dar ninguna advertencia. El FCA no advierte sobre peatones, animales, letreros, barandales, puentes, barriles de construcción u otros objetos. Prepárese para entrar en acción y aplicar los frenos. Consulte *Conducción defensiva* ⇨ *203*.

FCA se puede desactivar con el control del volante de FCA, o si está equipado, a través de la personalización del vehículo. Consulte "Sistemas de Colisión/ Detección" en *Personalización del vehículo* ⇨ *171*.

Detectar al vehículo adelante

Las advertencias FCA no ocurrirán a menos que el sistema FCA detecte un vehículo por delante. Cuando se detecta un vehículo, el indicador de vehículo adelante se mostrará verde. Los vehículos pueden no ser detectados en curvas, rampas de salida de autopista, o colinas, debido a poca visibilidad; o si un vehículo al frente está bloqueado parcialmente por peatones u otros objetos. El FCA no detectará otro vehículo al frente hasta que esté completamente en el carril de conducción.

⚠ Advertencia

FCA no proporciona una advertencia para ayudar a evitar un accidente, a menos que detecte un vehículo. FCA puede no detectar un vehículo al frente si el sensor FCA está bloqueado por suciedad, nieve, o hielo, o si el parabrisas está dañado. También puede ser que no detecte un vehículo en caminos con viento o colinas, o en condiciones que puedan limitar la visibilidad tales como niebla, lluvia o nieve, o si los faros o el parabrisas no están limpios o en buenas condiciones. Mantenga el parabrisas, los faros, y los sensores FCA limpios y en buenas condiciones.

Alerta de colisión

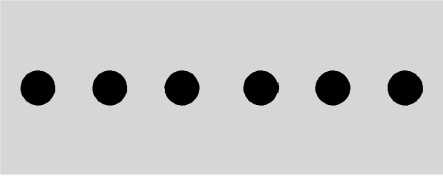

Cuando su vehículo se aproxime a otro vehículo detectado demasiado rápido, las luces rojas FCA parpadearán en el parabrisas. También, sonarán ocho pitidos rápidos desde la parte delantera, o ambos lados del Asiento de alerta de seguridad pulsarán cinco veces. Cuando se produce esta Alerta de colisión, el sistema de frenos puede prepararse para que el frenado del conductor ocurra más rápidamente, lo cual puede causar una desaceleración breve y suave. Continúe aplicando el pedal de freno según se requiera. El Control de velocidad constante puede desactivarse con la alerta de colisión.

Alerta por seguir demasiado cerca

El indicador de vehículo al frente se mostrará en ámbar cuando usted esté siguiendo a un vehículo que vaya adelante demasiado cerca.

Seleccionar el tiempo de alerta

El control de alerta de colisión se encuentra en el volante. Oprima para ajustar el tiempo de FCA a Far (lejos), Medium (medio), o Near (cerca), o en algunos vehículos, apagado. La primera opresión del botón muestra la configuración actual del DIC. Opresiones adicionales del botón cambian esta configuración. La configuración elegida permanecerá hasta que se cambie y afectará el tiempo tanto a la función de Alerta de colisión como a la de seguir muy cerca. El tiempo de ambas alertas varía basándose en la velocidad del vehículo. A mayor velocidad del vehículo, más alejada ocurrirá la alerta. Considere las condiciones de tráfico y del clima al seleccionar el tiempo de la alerta. El rango de tiempos de selección de la alerta puede no ser adecuado para todos los conductores y condiciones de conducción.

Indicador de distancia de seguimiento

La distancia de seguimiento a un vehículo en movimiento adelante en su camino se indica en tiempo de seguimiento en segundos en el Centro de información del conductor (DIC). Consulte *Centro de información del conductor (DIC) (Base y nivel medio)* ⇨ *158* o *Centro de información del conductor (DIC) (Nivel superior)* ⇨ *165*. El tiempo de seguimiento mínimo es 0.5 segundos de separación. Si no se detecta un vehículo al frente, o el vehículo al frente está fuera del rango del sensor, se mostrarán guiones.

Alertas innecesarias

Puede ser que FCA proporcione alertas innecesarias por vehículos que dan vuelta, vehículos en otros carriles, objetos que no son vehículos, o a sombras. Estas alertas son una operación normal y el vehículo no requiere servicio.

Limpiar el sistema

Si el sistema FCA no parece operar adecuadamente esto puede corregir el problema:

- Limpie el exterior del parabrisas al frente del espejo retrovisor.
- Limpie el frente completo del vehículo.
- Limpie los faros.

Frenado automático delantero (FAB)

Si el vehículo tiene Alerta de colisión frontal (FCA), también tiene FAB, que incluye Asistencia de frenado inteligente (IBA). Cuando el sistema detecta un vehículo al frente en su camino que viaja en la misma dirección con el que pudiera chocar, puede proporcionar un refuerzo al frenado o frenar el vehículo automáticamente. Esto puede ayudar a evitar o aminorar la severidad de accidentes cuando se conduce en velocidad hacia el frente. Dependiendo de la situación, el vehículo puede frenar automáticamente de forma moderada o fuerte. Este frenado automático delantero sólo puede ocurrir si se detecta un vehículo. Esto se muestra al encenderse la luz indicadora de vehículo al frente del FCA. Consulte *Sistema de alerta de choque de frente (FCA)* ⇨ *284*.

El sistema funciona cuando se conduce en velocidad de avance entre 8 km/h (5 mph) y 60 km/h (37 mph). Puede detectar vehículos hasta aproximadamente 60 m (197 pies).

⚠ Advertencia

FAB es una función de emergencia de preparación para choque y no está diseñada para evitar choques. No confíe en FAB para frenar el vehículo. FAB no frenará fuera de su rango de velocidad de operación y sólo responde a los vehículos detectados.

FAB puede no:

- Detectar un vehículo que va adelante en caminos ventosos o colinas.
- Detectar todos los vehículos, en especial vehículos con un remolque, tractores, vehículos enlodados, etc.
- Detectar un vehículo cuando el clima limita la visibilidad, como en niebla, lluvia, o nieve.

(Continúa)

Advertencia (Continúa)

- Detectar un vehículo al frente si está bloqueado parcialmente por peatones u otros objetos.

Se necesita siempre la completa atención al conducir, y usted debe estar listo para tomar medidas y aplicar los frenos y/o dar dirección al vehículo para evitar choques.

FAB puede desacelerar el vehículo hasta detenerlo completamente para tratar de evitar un choque potencial. Si esto sucede, FAB puede activar el freno eléctrico de estacionamiento (EPB) para parar el vehículo. Libere el EPB o presione firmemente el pedal del acelerador.

⚠ Advertencia

FAB puede automáticamente frenar el vehículo repentinamente en situaciones en las que es inesperado y no deseado. Podría responder a un vehículo por delante dando vuelta, barandales, señales y otros objetos inmóviles. Para anular el FAB, presione firmemente el pedal del acelerador, si es seguro hacerlo.

Asistencia de frenado inteligente (IBA)

IBA se puede activar cuando se aplica rápidamente el pedal del freno brindando un refuerzo al frenado con base en la velocidad de acercamiento y la distancia al vehículo que va por delante.

Las pulsaciones menores del pedal del freno o el movimiento del pedal durante este tiempo son normales y se debe continuar aplicando el pedal del freno según sea necesario. IBA se desactivara automáticamente sólo cuando se suelte el pedal del freno.

⚠ Advertencia

IBA puede aumentar el frenado del vehículo en situaciones en la que pueda no ser necesario. Usted podría bloquear el flujo del tráfico. Si esto ocurre, quite su pie del pedal del freno y después aplique los frenos según sea necesario.

FAB e IBA se pueden desactivar a través de la personalización del vehículo. Consulte "Sistemas de colisión/detección" en *Personalización del vehículo* ⇨ *171*.

⚠ Advertencia

Utilizar FAB o IBA mientras está arrastrando un remolque podría causarle que pierda el control del vehículo y choque. Apague el sistema o cámbielo a alerta al arrastrar un remolque.

Se puede desplegar un mensaje system unavailable (sistema no disponible) si:

- El frente del vehículo o el parabrisas no está limpio.
- Lluvia fuerte o nieve interfiere con la detección de objetos.
- Hay un problema con el sistema StabiliTrak/Control electrónico de estabilidad (ESC).

El sistema FAB no necesita servicio.

Sistema de frenado ante peatón al frente (FPB)

Si está equipado, el Sistema de Frenado de Peatón Frontal (FPB) puede ayudar a evitar o reducir el daño causado por colisiones frontales con peatones cercanos al conducir hacia adelante. El FPB muestra un indicador ámbar, cuando se detecta un peatón cercano directamente adelante. Al acercarse muy rápidamente a un peatón detectado, el FPB proporciona una alerta roja parpadeante en el parabrisas y pitidos rápidos. El FPB puede proporcionar un refuerzo de frenado o frenar automáticamente el vehículo. Este sistema incluye la Asistencia inteligente de frenado (IBA), y el sistema de Frenado delantero automático (FAB) también podría responder a los peatones. Consulte *Frenado automático delantero (FAB)* ⇨ *287*.

El sistema FPB puede detectar y alertar sobre peatones en velocidad de avance y a velocidades de entre 8 km/h (5 mph) y 80 km/h (50 mph). Durante la conducción diurna, el sistema detecta peatones a una distancia de hasta aproximadamente 40 m (131 pies).

Durante la conducción nocturna, el desempeño del sistema es muy limitado.

⚠ Advertencia

El FPB no proporciona una alerta ni frena automáticamente el vehículo, a menos que detecte un peatón. El FPB podría no detectar peatones, incluyendo niños, en estos casos:

- Cuando el peatón no está directamente al frente, totalmente visible o en posición vertical, o cuando es parte de un grupo.
- Debido a la visibilidad reducida, incluyendo la noche, niebla, lluvia o nieve.
- SI el sensor FPB está bloqueado por suciedad, nieve o hielo.
- Si los faros o el parabrisas no están limpios o en las condiciones adecuadas.

(Continúa)

Advertencia (Continúa)

Prepárese para entrar en acción y aplicar los frenos. Para obtener más información, consulte *Conducción defensiva* ⇨ *203*. Mantenga el parabrisas, los faros, y el sensor FPB limpio y en buenas condiciones.

El FPB puede configurarse como Apagado, Alerta, o Alerta y frenado, mediante la personalización del vehículo. Consulte "Sistemas de Colisión/Detección" en *Personalización del vehículo* ⇨ *171*.

Detectar al peatón adelante

La alerta y frenado automático del FPB no sucederá a menos que el sistema FPB detecte un peatón. Cuando se detecta un peatón cercano directamente frente al vehículo, se mostrará el indicador ámbar de peatón delante.

Alerta de peatón delante

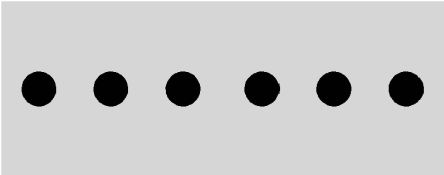

Cuando el vehículo se acerca a un peatón delante demasiado rápido, la alerta FPB parpadeará en rojo en el parabrisas. Sonarán ocho pitidos agudos rápidos desde el frente. Cuando se produce esta Alerta de peatón, el sistema de frenos puede prepararse para que el frenado del conductor ocurra más rápidamente, lo cual puede causar una desaceleración breve y suave. Continúe aplicando el pedal de freno según se requiera. El Control de velocidad constante puede desactivarse con la alerta de peatón delante.

Frenado Automático

Si el FPB detecta que está por chocar con un peatón directamente adelante y no se han aplicado los frenos, FPB puede frenar automáticamente en forma moderada o fuerte. Esto puede ayudar a evitar algunos choques con peatones a muy baja velocidad, o a reducir las lesiones al peatón. El FPB puede frenar automáticamente ante los peatones detectados entre 8 km/h (5 mph) y 80 km/h (50 mph). Los niveles de frenado automático pueden reducirse bajo ciertas condiciones, tales como velocidades mayores.

Si esto sucede, el Frenado automático puede activar el freno eléctrico de estacionamiento (EPB) para parar el vehículo. Libere el EPB. Una presión firme del acelerador también liberará el frenado automático y el EPB.

⚠ Advertencia

El FPB puede alertar o automáticamente frenar el vehículo repentinamente en situaciones en las que es inesperado y no deseado. Podría alertar o frenar en falso al detectar objetos con forma o tamaño similar a un peatón, incluyendo sombras. Esta es una operación normal y el vehículo no requiere servicio. Para anular el Frenado automático, presione firmemente el pedal del acelerador, si es seguro hacerlo.

El Frenado automático se puede deshabilitar por medio de la personalización del vehículo. Consulte "Detección de peatones al frente" en "Sistemas de colisión/detección" bajo *Personalización del vehículo* ⇨ *171*.

⚠ Advertencia

Utilizar el sistema de frenado ante peatones al frente mientras está arrastrando un remolque podría causarle que pierda el control del vehículo y choque. Apague el sistema o cámbielo a alerta al arrastrar un remolque.

Limpiar el sistema

Si el FPB no parece funcionar adecuadamente, limpiar el exterior del parabrisas frente al espejo retrovisor puede corregir este inconveniente.

Alerta de la zona ciega lateral (SBZA)

Si está equipado, SBZA es una ayuda para cambios de carril que ayuda al conductor a evitar colisiones que ocurren con vehículos en movimiento que se encuentran en las áreas (o lugares) de zona ciega. Cuando el vehículo está en velocidad de avance, el despliegue del espejo lateral izquierdo y derecho se ilumina si se detecta un vehículo en movimiento en esa zona ciega. Si se activa la señal direccional y también se detecta un vehículo en el mismo lado, el despliegue destella como una advertencia extra para que no cambie de carril. Debido a que el sistema es parte del sistema de Alerta de cambio de carril (LCA), lea toda la sección LCA antes de usar esta función.

Alerta de cambio de carril (LCA)

Si está equipado, el sistema LCA es un apoyo de cambio de carril que ayuda al conductor a evitar choques por cambio de carril que ocurren con vehículos en movimiento en el área de la zona (o lado) ciega lateral o con vehículos que se acercan rápidamente a estas áreas por detrás. La pantalla de advertencia de la alerta de cambio de carril (LCA) se encenderá en el

espejo exterior correspondiente y parpadeará si la direccional está encendida.

⚠ Advertencia

LCA no alerta al conductor sobre vehículos que estén fuera de las zonas de detección de sistema, peatones, ciclistas o animales. Puede no proveer alertas al cambiar de carril bajo algunas condiciones de manejo. No tener el cuidado adecuado al cambiar de carril puede dar como resultado lesiones, la muerte o daños al vehículo. Antes de hacer un cambio de carril, siempre revise todos los espejos, mire sobre su hombro, y use las direccionales.

Zonas de detección del sistema LCA

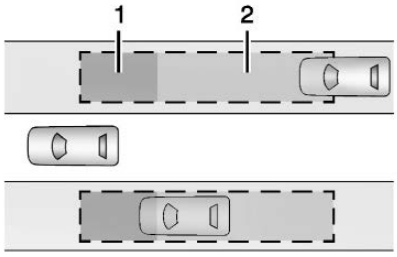

1. Zona de detección del sistema SBZA
2. Zona de detección del sistema LCA

El sensor del sistema LCA cubre una zona de aproximadamente un carril a ambos lados del vehículo o 3.5 m (11 pies). La altura de la zona se encuentra aproximadamente entre 0.5 m (1.5 pies) y 2 m (6 pies) arriba del piso. El área de advertencia de alerta de la zona de lado ciego (SBZA) comienza aproximadamente a la mitad del vehículo y se extiende hacia atrás a 5 m (16 pies). También se le advierte al conductor de vehículos que se acercan rápidamente desde 25 m (82 pies) detrás del vehículo.

Funcionamiento del sistema

El símbolo LCA se enciende en los espejos laterales cuando el sistema detecta un vehículo en movimiento en el siguiente carril que está en la zona ciega lateral o acercándose rápidamente a esa zona por detrás. Un símbolo LCA encendido indica que puede ser inseguro cambiar de carril. Antes de hacer un cambio de carril, revise la pantalla del LCA, todos los espejos, mire sobre su hombro, y use las direccionales.

Despliegue del espejo lateral izquierdo

Despliegue del espejo lateral derecho

Cuando se arranca el vehículo, ambos despliegues LCA de los espejos laterales se encienden

brevemente para indicar que el sistema está funcionando. Cuando el vehículo está en una velocidad de avance, la pantalla del espejo lateral izquierdo o derecho se ilumina si se detecta un vehículo en movimiento en esa zona ciega o que se acerque rápidamente a esa zona. Si la dirección se activa en la misma dirección como un vehículo detectado, esta pantalla parpadeará como una advertencia adicional para no cambiar de carril.

LCA puede ser desconectado a través de la personalización del vehículo. Consulte "Sistemas de Colisión/Detección" en *Personalización del vehículo* ⇨ *171*. Si el conductor inhabilita el sistema LCA, los despliegues LCA de los espejos no se iluminan.

Cuando el sistema parece no funcionar de manera adecuada

El sistema LCA requiere algo de conducción para que el sistema se calibre a su rendimiento máximo. Esta calibración puede ocurrir más rápido si el vehículo es conducido en una carretera recta con tráfico y objetos al lado de la carretera (por ej.: barandillas, barreras).

Las pantallas de LCA pueden no encender cuando pase a un vehículo rápidamente, para un vehículo detenido, o cuando arrastre un remolque. Las zonas de detección LCA que se extienden hacia atrás desde el lado del vehículo no se extienden más atrás cuando se arrastra un remolque. Tenga precaución mientras cambia carriles cuando arrastre un remolque. El sistema LCA puede alertar sobre objetos conectados al vehículo, tal como un remolque, bicicletas, o un objeto que se extienda hacia afuera en cualquier lado del vehículo. Los objetos agregados pueden también interferir con la detección de vehículos. Éste es el funcionamiento normal del sistema; el vehículo no necesita servicio.

Puede ser que LCA no siempre dé alerta al conductor de vehículos en el siguiente carril, especialmente en condiciones de pavimento mojado o al conducir en curvas cerradas. El sistema no necesita que se le de servicio. El sistema puede iluminarse debido a barandales, señales, árboles, arbustos, y otros objetos inmóviles. Éste es el funcionamiento normal del sistema; el vehículo no necesita servicio.

El sistema LCA puede no funcionar cuando los sensores LCA en las esquinas izquierda o derecha de la defensa trasera se encuentran cubiertas con lodo, suciedad, nieve, hielo, o nieve medio derretida, o en tormentas fuertes. Para instrucciones de limpieza, vea "Lavando el vehículo" bajo *Cuidado exterior* ⇨ *421*. Si el Centro de información del conductor (DIC) muestra el mensaje de sistema no disponible después de limpiar ambos lados del vehículo hacia las esquinas traseras del vehículo, consulte a su distribuidor.

Si las pantallas del LCA no se iluminan cuando hay vehículos moviéndose en la zona ciega lateral o que se estén acercando rápidamente a esta zona y el

sistema está limpio, puede ser que el sistema necesite servicio. Lleve el vehículo con su distribuidor.

Información de frecuencia de radio

Consulte *Declaración de frecuencia de radio* ⇨ *451*.

Advertencia de cambio de carril (LWD)

Si está equipado, LDW puede ayudar a evitar choques debido a alejamientos involuntarios del carril. Puede proporcionar una advertencia si el vehículo está cruzando un carril detectado marcado sin necesidad de utilizar una señal de giro en la dirección de cambio de carril. Debido a que el sistema es parte del sistema de asistente de conservación de carril (LKA), lea toda la sección LKA antes de usar esta función.

Asistente de mantenimiento de carril (LKA)

Si está equipado, LKA puede ayudar a evitar choques debido a alejamientos involuntarios del carril. Puede ayudar haciendo girar suavemente el volante si el vehículo se acerca a un carril detectado marcado sin necesidad de utilizar una señal de giro en esa dirección. Tambien puede proporcionar una alerta de sistema de Advertencia de alejamiento del carril (LDW) al cruzar la marca de carril. El sistema LKA no ayudará o proporcionará una alerta LDW si detecta que está conduciendo activamente. Anule LKA girando el volante. LKA utiliza una cámara para detectar las marcas de carril entre 60 km/h (37 mph) y 180 km/h (112 mph).

⚠ Advertencia

El sistema LKA no dirige continuamente el vehículo. Puede que no mantenga el vehículo en el carril o proporcione una alerta de Advertencia de alejamiento del carril (LDW), incluso si se detecta un carril marcado.

Los sistemas LKA y LDW podrían no:

- Proporcionar una alerta o suficiente asistencia a la dirección para evitar una salida del carril o un accidente.
- Detectar las marcas de carril en condiciones meteorológicas o de visibilidad malas. Esto puede ocurrir si el parabrisas o los faros están bloqueados por suciedad, nieve o hielo, si no están en

(Continúa)

Advertencia (Continúa)

condiciones adecuadas, o si el sol brilla directamente en la cámara.

- Detectar bordes de la carretera.
- Detectar los carriles sobre carreteras sinuosas o montañosas.

Si LKA sólo detecta marcas de carril en un lado del camino, sólo le ayudará o proporcionara una alerta LDW cuando se acerque al carril en el lado que detectó el marcador de carril. Incluso con LKA y LDW, debe dirigir el vehículo. Siempre mantenga su atención en el camino y conserve la posición adecuada del vehículo dentro del carril, o podría ocurrir daño al vehículo, lesiones o muerte. Siempre mantenga el parabrisas, los faros, y los sensores de cámara limpios y en

(Continúa)

Advertencia (Continúa)

buenas condiciones. No utilice LKA en condiciones de mal tiempo.

⚠ Advertencia

Usando LKA mientras arrastra un remolque o en caminos resbalosos podría ocasionar la pérdida del control del vehículo y un accidente. Apague el sistema.

Funcionamiento del sistema

El sensor de la cámara LKA se encuentra en el parabrisas, adelante del espejo retrovisor.

Para encender y apagar LKA, presione en la consola central.

Cuando este encendido, es verde si LKA está disponible para asistir y proporcionar alertas LDW. Puede ayudar haciendo girar suavemente el volante y mostrar en ámbar si el vehículo se acerca a un carril detectado marcado sin necesidad de utilizar una señal de giro en esa dirección. También puede proporcionar una alerta LDW parpadeando en ámbar al cruzar la marca de carril. Adicionalmente, pueden haber tres bips, o el asiento del conductor puede pulsar tres veces, en la derecha o izquierda, dependiendo de la dirección de desvío del carril.

Tome la dirección

El sistema LKA no dirige continuamente el vehículo. Si LKA no detecta dirección activa del conductor, entonces se puede proporcionar una alerta, un sonido, o un mensaje en el Centro de información del conductor (DIC). Dirigir el vehículo para descartar.

Cuando el sistema parece no funcionar de manera adecuada

El rendimiento del sistema puede verse afectado por:

- Vehículos cercanos adelante.

- Cambios repentinos de iluminación, como cuando se conduce a través de túneles.
- Carreteras ladeadas.
- Caminos con marcas pobres de carril, como las carreteras de dos carriles.

Si el sistema LKA no funciona correctamente cuando las marcas de carril son claramente visibles, la limpieza del parabrisas puede ayudar.

Un mensaje de sistema no disponible se puede mostrar si la cámara está bloqueada. El sistema LKA no necesita servicio.

Las alertas de asistencia LKA y/o LDW pueden ocurrir debido a marcas de alquitrán, sombras, grietas en la carretera, marcas de carril temporales o en construcción, o de otras imperfecciones de la carretera. Éste es el funcionamiento normal del sistema; el vehículo no necesita servicio. Apague LKA si estas condiciones continúan.

Combustible

Combustible Top Tier (Gasolina)

GM recomienda el uso de Gasolina detergente TOP TIER para mantener el motor limpio, reducir depósitos del motor, y mantener el desempeño óptimo del vehículo. Busque el Logotipo TOP TIER o vea www.toptiergas.com respecto a una lista de comercializadores de Gasolina detergente TOP TIER y países aplicables.

Combustible Top Tier (Diesel)

GM recomienda el uso de Combustible diesel TOP TIER para mantener el motor limpio, reducir depósitos del motor, y mantener el desempeño óptimo del vehículo. Busque el Logotipo TOP TIER o vea www.toptiergas.com respecto a una lista de comercializadores de Combustible diesel TOP TIER y países aplicables.

Combustible recomendado (LYX - Motor 1.5L L4 turbo)

No use ningún combustible etiquetado como E85 o FlexFuel. No utilice gasolina con niveles de etanol mayor a 15% en volumen.

Utilice gasolina regular sin plomo que cumpla la especificación ASTM de D4814 con una clasificación de 87 octanos o mayor. No utilice gasolina con un octanaje publicado de menos de 87, ya que esto puede causar detonación del motor y reducirá la economía de combustible.

Combustible recomendado (LTG - Motor 2.0L L4 Turbo)

No use ningún combustible etiquetado como E85 o FlexFuel. No utilice gasolina con niveles de etanol mayor a 15% en volumen.

Se recomienda ampliamente gasolina sin plomo Premium que cumpla con la especificación ASTM D4814 con una clasificación de octanos publicada de 93 para mejor desempeño y economía de combustible. Se puede usar gasolina sin plomo con clasificación de octanos tan baja como 87. Sin embargo, usar gasolina sin plomo con clasificación menor a 93 octanos, guiará a aceleración y economía de combustible reducidas. Si ocurre detonación, use gasolina con clasificación de 93 octanos tan pronto como sea posible, de otra manera, el motor se podría dañar. Si se escucha detonación fuerte cuando use una gasolina con clasificación de 93 octanos, el motor necesita servicio.

Combustibles prohibidos (Gasolina)

Precaución

No utilice combustibles con cualquiera de las siguientes condiciones; ya que podría dañar el vehículo y anular su garantía:

- Para vehículos que no son FlexFuel, combustible etiquetado con más de 15% de etanol por volumen, tal como mezclas de etanol de nivel medio (etanol de 16–50%), E85, o FlexFuel.
- Combustible con cualquier cantidad de metanol, metilal, ferroceno, y anilina. Estos combustibles pueden corroer las partes metálicas del sistema de combustible o dañar las partes de plástico o hule.

(Continúa)

Precaución (Continúa)

- Combustible que contenga metales como manganeso metilciclopentadienil tricarbonilo (MMT), los cuales pueden dañar el sistema de control de emisiones y las bujías.
- Combustible con un octanaje publicado de menos que el combustible recomendado. El uso de este combustible reducirá la economía de combustible y el rendimiento, y puede disminuir la vida útil del catalizador de emisiones.

Combustible en países extranjeros

Las puntuaciones de octanaje de combustible publicadas de Estados Unidos, Canadá y México en el índice antidetonante (AKI). Para combustible no para su uso en un país extranjero, consulte *Combustibles prohibidos (Gasolina)* ⇨ *297*.

Aditivos del combustible (Gasolina)

Se recomienda ampliamente el uso de Gasolina detergente TOP TIER para uso con su vehículo. Si su país no tiene Gasolina Detergente TOP TIER, agregue Tratamiento de Sistema de Combustible ACDelco Plus-Gasolina al tanque de combustible de gasolina del vehículo en cada cambio de aceite o 15,000 km (9,000 millas), lo que ocurra primero. La Gasolina detergente TOP TIER y el Tratamiento de Sistema de Combustible ACDelco Plus-Gasolina ayudarán a mantener el combustible del motor de su vehículo libre de depósitos y desempeñarse de manera óptima.

Aditivos del combustible (Diesel)

Se recomienda ampliamente el uso de Diesel detergente TOP TIER para uso con su vehículo. Si su área no cuenta con Diesel detergente TOP TIER, GM recomienda el uso del Acondicionador de combustible diesel ACDelco. Esto le ayudará a mantener un desempeño óptimo del motor. GM no recomienda otros aditivos diesel para el mercado de posventa.

En caso de que reabastezca combustible con diesel de baja calidad, GM recomienda agregar el Sistema de combustible ACDelco. El Tratamiento Plus-Diesel puede ayudar a limpiar los depósitos del motor y está disponible solo con su distribuidor GM.

Combustible para motores diesel

La selección de combustible de alta calidad es importante para mantener el desempeño óptimo del

vehículo. El combustible diesel debe cumplir o superar los requerimientos mínimos en las versiones más actuales de los estándares locales de combustible

No use combustible con más de 15 ppm de azufre.

No use una mezcla diesel que contenga más de 20% de biodiesel por volumen.

Precaución

El uso de combustible que no cumpla con las normas técnicas requeridas puede guiar a pérdida de potencia del motor, incremento de desgaste, o daño al motor y puede anular su garantía.

Algunos combustibles incorrectos son:

- Combustible diesel con adición de gasolina.

(Continúa)

Precaución (Continúa)

- Combustible diesel mezclado con aceite de motor o fluido de transmisión automática.
- Combustibles de triglicerina, tales como aceite vegetal o grasa animal crudos, en cualquier forma, incluyendo con mezclas de diesel o biodiesel.
- Combustible diesel marino y combustóleo.
- Emulsiones de diesel-agua, tales como Aquazole.
- Aditivos de combustible diesel post-venta, que contienen alcohol, aditivos órgano-metálicos, o emulsificadores de agua.

Precaución

Si el vehículo se rellena accidentalmente con gasolina, no continúe conduciendo el vehículo. Conducir el vehículo dañará el sistema de combustible. Pida que remolquen el vehículo a un técnico calificado para que se retire la gasolina del tanque y el sistema de combustible. Reabastezca con combustible diesel de azufre ultra bajo. También se recomienda que el sistema de combustible se lave con Diesel de azufre ultra bajo para asegurar que se retire toda la gasolina.

Algunas condiciones, tales como combustible sucio, pueden disminuir la vida del filtro de combustible y puede encenderse un mensaje CHANGE FUEL FILTER (Cambie el filtro de combustible) en el Centro de información del conductor (DIC).

Combustibles diesel de grado climático

En temperaturas menores a 0 °C (32 °F), evite usar mezclas de biodiesel mayores a 5% por volumen. Usar tal combustible puede causar que el filtro de combustible se obstruya, formación de gel del sistema, y congelamiento, lo que puede tener un impacto adverso al arrancar el vehículo.

Se puede usar combustible diesel de grado de invierno severo, tal como combustible diesel 1-D o combustible diesel grado Ártico en temperaturas extremadamente frías (menores a -18 °C o 0 °F); sin embargo, hacerlo reducirá la potencia y la economía del combustible. Evite usar combustible de grado de invierno severo en climas templados o cálidos. Puede resultar en ahogamiento, arranque deficiente, y daño al sistema de inyección de combustible.

Los combustibles mezclados inadecuadamente para operación en temperatura fría pueden resultar en restricción de los filtros de combustible. El vehículo está equipado con un sistema de calentamiento de combustible para evitar la formación de gel o cera del combustible diesel convencional o mezclas de biodiesel, pero no puede prevenir todos los casos.

En caso de condiciones severas de invierno, el filtro de combustible puede obstruirse por cera presente naturalmente en el combustible. Para desobstruirlo, mueva el vehículo a un área de cochera cálida y permita que el filtro se caliente. El filtro de combustible puede necesitar reemplazo. Consulte *Reemplazo del filtro de combustible (Diesel)* ⇨ *306*.

Biodiesel

El biodiesel es un combustible renovable producido a partir de aceites vegetales o grasas animales que se hayan modificado para hacerlo compatible con el combustible diesel.

Precaución

No use biodiesel casero o juegos de prueba caseros ya que la calidad no se puede verificar por métodos científicos aprobados. No use aceite vegetal crudo u otros bio-aceites, grasas sin modificar, o mezclas de aceite vegetal con diesel. Podrían dañar el sistema de combustible y el motor, y los daños no estarían cubiertos por la garantía del vehículo.

Mezclas de biodiesel

Se pueden usar combustibles con contenido de biodiesel hasta 20% por volumen (por ejemplo, el llamado B20). Sólo use mezclas de biodiesel hasta 20% por volumen, que cumplan con las normas de combustible de su país o región.

Precaución
No use mezclas que contengan más de 20% de biodiesel. Cualquier daño al motor, sistema de combustible, o sistema de post-tratamiento de escape no estaría cubierto por la garantía del vehículo.

Como combustible renovable, el biodiesel proporciona algunos beneficios ambientales. Sin embargo, el biodiesel tiene propiedades únicas y se necesita manejar de forma diferente al combustible diesel. Su uso previene riesgos adicionales y puede no ser apropiado en todas las situaciones. Ciertos modos de operación del vehículo incrementan estos riesgos y se deben evitar.

La calidad del combustible biodiesel se degrada con el tiempo y la exposición a alta temperatura más rápido que el combustible diesel de azufre ultra bajo. El relleno de combustible más frecuente proporciona la mejor oportunidad para tener un suministro de combustible fresco.
El almacenamiento en temperaturas ambiente cálidas acelerará la degradación del biodiesel.

Si el vehículo no se conduce con frecuencia y consume poco combustible, o si se almacena durante largos períodos de tiempo, evite el uso de combustibles mezclados con biodiesel por encima del 5% por volumen. Cuando el vehículo se almacena por más de un mes, debe tener biodiesel por debajo de un cuarto de tanque, rellenarse con combustible libre de biodiesel, y conducirse varios kilómetros (millas) antes del almacenamiento.

Operación de clima frío (Diesel)

En clima frío, el filtro de combustible puede obstruirse por cera presente naturalmente en el combustible. Para desobstruirlo, mueva el vehículo a un área de cochera cálida y permita que el filtro se caliente. El filtro de combustible puede necesitar reemplazo. Consulte *Reemplazo del filtro de combustible (Diesel)* ⇨ *306*.

En temperaturas menores a 0 °C (32 °F), se recomienda evitar usar mezclas de biodiesel superiores a una mezcla de 5%. Esta mezcla puede causar la obstrucción del filtro de combustible, producción de gel del sistema, y congelamiento que pueden afectar el arranque del vehículo. Puede necesitar encender la ignición y apagarla unas cuantas veces antes que el vehículo arranque. Además, ponga el vehículo en marcha en vacío durante un par de minutos antes de acelerar.

Se recomienda utilizar combustible diesel de Ultra bajo azufre No. 1-D o una mezcla de combustible diesel No. 1-D y No. 2-D para mejorar el funcionamiento del vehículo en clima frío a temperaturas inferiores a 0 °C (32 °F). El uso de combustible diesel No. 1-D puede reducir la economía de combustible. Consulte *Calentador del motor* ⇨ *226* respecto a información adicional respecto a una mejor operación en clima frío.

Agua en combustible (Diesel)

La inspección o limpieza inadecuadas del tanque de combustible, o combustible contaminado a partir de proveedores, puede causar que se bombee agua dentro del tanque de combustible junto con el combustible diesel. Si se muestra un mensaje AGUA EN COMBUSTIBLE - LLAMAR A SERVICIO, el agua se debe drenar de inmediato.

⚠ Advertencia

El combustible diesel que contiene agua sigue siendo combustible. Usted u otras personas podrían resultar quemados. Si se necesita drenar el combustible, mantenga las chispas, flamas, y materiales para fumar lejos de la mezcla.

Precaución

El agua en el combustible diesel puede corroer los componentes internos del sistema de combustible y guiar a daño severo. También puede soportar el crecimiento de hongos o bacterias, que pueden dañar el sistema de combustible y el Calefactor operado por combustible (FOH) (si está equipado). Incluso con un biocida de combustible diesel, se puede

(Continúa)

Precaución (Continúa)

necesitar limpiar el sistema de combustible. Su distribuidor puede aconsejar la solución apropiada.

Si el tanque de combustible se necesita purgar para eliminar el agua, consulte a su distribuidor o un técnico calificado. Una purga inadecuada puede dañar el sistema de combustible y bloquear el FOH.

Como una precaución adicional, frene el filtro de combustible diesel de agua residual en cada cambio de aceite del motor. Si el mensaje AGUA EN COMBUSTIBLE - LLAMAR A SERVICIO se enciende frecuentemente, incluso después de drenar el agua del filtro de combustible, consulte a su distribuidor.

Solución de problemas de Agua en combustible

Si el mensaje AGUA EN COMBUSTIBLE - LLAMAR A SERVICIO se enciende:

Problema	Acción recomendada
Se muestra el mensaje pero se apaga durante el ciclo de ignición.	El filtro de combustible está lleno parcialmente con agua. Drene el agua tan pronto como sea posible. Vea "Eliminación de agua del filtro de combustible" a continuación.
El mensaje se despliega y permanece encendido.	Drene el filtro de combustible de inmediato. Si no se puede drenar el agua, y la temperatura está debajo al punto de congelación, el agua se puede congelar en el filtro. Mueva el vehículo a una ubicación cálida para descongelar el agua, y después drene el combustible. Si todavía no se drena el agua, consulte a su distribuidor.
Inmediatamente después de rellenar combustible, el mensaje se despliega y permanece encendido.	Hay una gran cantidad de agua en el tanque de combustible. Drene el filtro de combustible de inmediato. Si el mensaje permanece encendido o vuelve a encenderse sin rellenar combustible, entonces se requiere la purga del tanque de combustible. Consulte a su distribuidor. Si el mensaje se despliega y el motor se ahoga u opera forzado, no conduzca hasta que se drene el combustible contaminado con agua.

Precaución

Conducir con este mensaje encendido puede dañar el sistema de inyección de

(Continúa)

Precaución (Continúa)

combustible y el motor. Si el mensaje se enciende después de rellenar combustible, se bombeó agua en el tanque de combustible. Apague el motor y drene el agua de inmediato.

Eliminación de agua del filtro de combustible

Para drenar el agua:

1. Apague el motor y aplique el freno de estacionamiento.
2. Coloque un contenedor debajo de la válvula de drenaje del filtro, que está en la parte inferior del filtro de combustible.

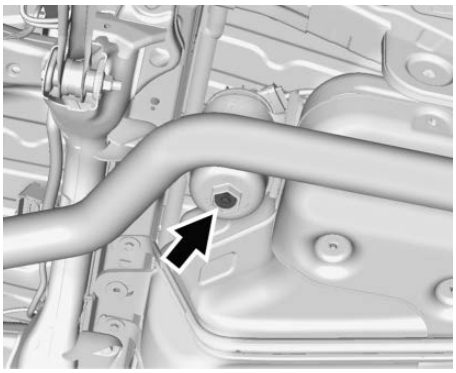

Se muestra FWD, AWD es similar

3. Gire el tapón de drenaje en sentido contrario a las manecillas del reloj con una herramienta adecuada.
4. Con el motor apagado, presione y sostenga ENGINE START/STOP (arranque/paro de motor) sin aplicar el freno durante cinco segundos para colocar el vehículo en modo de Servicio. Consulte *Posiciones del encendido* ⇨ *220*. Espere aproximadamente cinco segundos, y después presione ENGINE START/STOP (arranque/paro de motor) de nuevo para apagarlo. Esta operación mejorará el flujo de agua fuera del filtro. El filtro se drena tan pronto como el combustible diesel emerge del puerto.
5. Vuelva a apretar el tapón de drenaje girándolo en sentido de las manecillas del reloj.
6. Deseche adecuadamente el combustible contaminado con agua.
7. Arranque el motor y déjelo funcionar durante unos minutos. Durante el proceso de drenaje, puede haber entrado aire al sistema de combustible. Si el motor se ahoga, puede necesitar cebar el sistema de combustible. Vea "Cebado de combustible" a continuación.

Cebado de combustible

Para que el sistema de combustible funcione adecuadamente, no puede haber aire en las líneas de combustible. Si entra aire, el motor

puede no arrancar y las líneas de combustible se necesitarán cebar antes de operar el vehículo.

Si hay aire presente, puede haber sucedido lo siguiente:

- El vehículo se quedó sin combustible.
- Se retiró el filtro de combustible.
- Las líneas de combustible se retiraron o desconectaron.
- La válvula de drenaje de agua del filtro de combustible se abrió mientras el motor estaba funcionando.

Para cebar las líneas de combustible:

1. Con el motor apagado, presione y sostenga ENGINE START/STOP (arranque/paro de motor) sin aplicar el freno durante cinco segundos para colocar el vehículo en modo de Servicio. Consulte *Posiciones del encendido* ⇨ *220*. Espere aproximadamente cinco segundos y presione ENGINE START/STOP (arranque/paro de motor) de nuevo para apagarlo. Realice este paso tres veces o más mientras el vehículo está apagado.
2. Presione y sostenga ENGINE START/STOP (Arranque/paro de motor) mientras aplica el freno durante un máximo de 40 segundos a la vez, con cinco segundos entre intentos, hasta que arranque el motor. Si el motor intenta operar, pero no funciona suavemente, incremente las rpm ligeramente usando el pedal del acelerador. Esto ayudará a forzar aire a través del sistema.
3. Repita el Paso 2 si el motor se ahoga y no vuelve a arrancar.
4. Después de unos cuantos intentos, si el motor no arranca, consulte a su distribuidor.

Agotamiento de combustible (Diesel)

⚠ Advertencia

El combustible diesel es inflamable. Podría comenzar un incendio si algo lo enciende, y las personas podrían quemarse. No deje que alcance las partes calientes del motor, y mantenga cerillos u otras fuentes de ignición alejados.

Si el motor se ahogó debido a que se quedó sin combustible, agregue por lo menos 7.6 L (2 galones) de combustible si está estacionado en una superficie nivelada, o hasta 18.9 L (5 galones) de combustible si está estacionado en una pendiente, y realice el procedimiento bajo "Cebado de combustible" anteriormente en esta sección.

Reemplazo del filtro de combustible (Diesel)

⚠ Advertencia

El combustible diesel es inflamable. Podría comenzar un incendio si algo lo enciende, y las personas podrían quemarse. No deje que alcance las partes calientes del motor, y mantenga cerillos u otras fuentes de ignición alejados.

El filtro de combustible está en el lado del pasajero, al frente de la llanta trasera.

1. Drene cualquier agua del filtro. Consulte "Eliminación de agua del filtro de combustible" en *Agua en combustible (Diesel)* ⇨ *302*.

   Mantenga el motor apagado hasta que se complete el procedimiento.
2. Aplique el freno de estacionamiento.

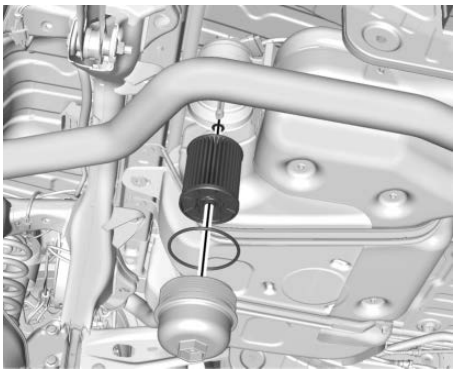

Se muestra FWD, AWD es similar

3. Retire la tapa del elemento de filtro girándola en sentido contrario a las manecillas del reloj.
4. Retire el elemento del filtro y los anillos O. Si hay cualquier suciedad sobre la superficie de sellado del filtro, límpiela.
5. Instale un elemento de filtro y anillos O nuevos.
6. Vuelva a instalar y apriete la tapa del filtro al alojamiento.
7. Use el procedimiento de cebado del filtro de combustible para cebar el filtro de combustible. Vea "Cebado de combustible" en *Agua en combustible (Diesel)* ⇨ *302*.
8. Arranque el motor y déjelo funcionar en marcha en vacío durante cinco minutos. Revise el filtro de combustible y la válvula de purga de aire respecto a fugas.
9. Restablezca el monitor de filtro de combustible. Consulte *Centro de información del conductor (DIC) (Base y nivel medio)* ⇨ *158* o *Centro de información del conductor (DIC) (Nivel superior)* ⇨ *165*.

Llenado del tanque (Gasolina)

⚠ Advertencia

Los vapores de combustible y combustible se incendian violentamente y puede causar lesiones o la muerte.

- Para evitar lesiones a usted o a terceros, lea y siga cuidadosamente todas las instrucciones en la bomba de gasolina.
- Apague el motor al cargar gasolina.
- Mantenga las chispas, flamas y materiales humeantes lejos de la gasolina.
- No deje la bomba de gasolina sin atención.
- Evite usar dispositivos electrónicos cuando cargue combustible.

(Continúa)

Advertencia (Continúa)

- No vuelva a entrar en el vehículo mientras carga gasolina.
- Mantenga a los niños alejados de la bomba de gasolina; y nunca permita que los niños carguen gasolina.
- El combustible se puede rociar si la boquilla de reabastecimiento se inserta demasiado rápido. Este rocío de gasolina puede suceder si el tanque está casi lleno, y es más común en clima caluroso. Inserte la boquilla de reabastecimiento despacio y espere a que se detenga cualquier ruido de silbido antes de comenzar el flujo de combustible.

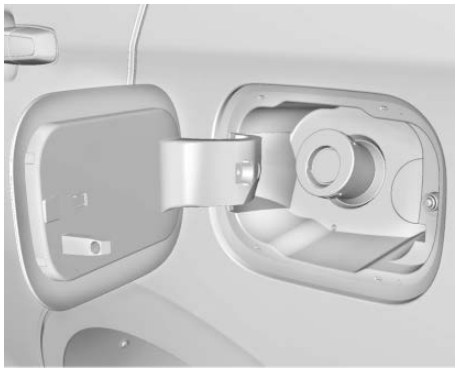

Para abrir la puerta del combustible, presione y suelte el borde central hacia atrás de la puerta.

El vehículo tiene un sistema de combustible sin tapa y no tiene tapa de combustible. La boquilla de reabastecimiento debe estar completamente insertada y asegurada antes de comenzar el flujo de combustible.

⚠ Advertencia

Llenar el tanque de combustible en exceso más de tres clics de una boquilla de llenado estándar puede causar:

- Problemas de desempeño del vehículo, incluyendo ahogamiento y daño del motor al sistema de combustible.
- Derrames de combustible.
- Incendio potencial de combustible.

Tenga cuidado de no derramar gasolina. Espere unos segundos al de terminar de cargar antes de retirar la boquilla. Limpie la gasolina de las superficies pintadas lo más rápido posible. Consulte *Cuidado exterior* ⇨ *421*.

⚠ Advertencia

Si comienza un incendio mientras está cargando gasolina, no retire la boquilla. Corte el flujo de gasolina apagando la bomba o notificando al encargado de la estación. Aléjese del área de inmediato.

Llenado del tanque con un bote portátil de combustible

Si el vehículo se queda sin combustible y debe ser llenado con un bote portátil de combustible:

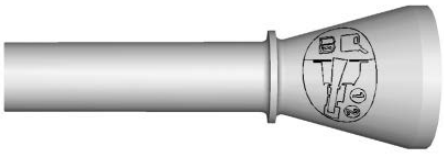

1. Localice el adaptador de embudo sin tapa de abajo de la llanta de refacción.
2. Inserte y asegure el embudo dentro del sistema de combustible sin tapa.

⚠ Advertencia

Intentar reabastecer de combustible sin usar el adaptador de embudo puede causar un derrame y dañar el sistema de combustible sin tapa. Esto puede causar un incendio y usted u otros pueden resultar con quemaduras graves y el vehículo puede dañarse.

3. Quite y limpie el adaptador de embudo y regréselo a su ubicación de almacenaje.

Llenado del tanque (Diesel)

⚠ Advertencia

Los vapores de combustible y combustible se incendian violentamente y puede causar lesiones o la muerte.

- Para evitar lesiones a usted o a terceros, lea y siga cuidadosamente todas las instrucciones en la bomba de gasolina.
- Apague el motor al cargar gasolina.
- Mantenga las chispas, flamas y materiales humeantes lejos de la gasolina.
- No deje la bomba de gasolina sin atención.
- Evite usar dispositivos electrónicos cuando cargue combustible.

(Continúa)

Advertencia (Continúa)

- No vuelva a entrar en el vehículo mientras carga gasolina.
- Mantenga a los niños alejados de la bomba de gasolina; y nunca permita que los niños carguen gasolina.
- El combustible se puede rociar si la tapa del combustible se abre demasiado rápido. Este rocío de gasolina puede suceder si el tanque está casi lleno, y es más común en clima caluroso. Abra la tapa del combustible lentamente y espere que cualquier ruido de siseo se detenga, y luego desatornille la tapa completamente.

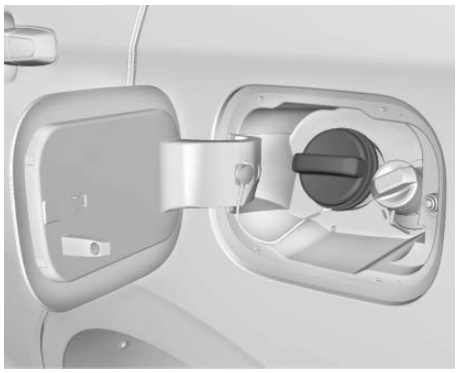

El tapón de combustible está detrás de la puerta abatible para el tanque de combustible, en el lado del conductor del vehículo. Para abrir la puerta del combustible, presione y suelte el borde central hacia atrás de la puerta.

Para retirar el tapón de combustible, hágalo girar en sentido inverso al de las manecillas del reloj. Para volver a poner el tapón de combustible, hágalo girar en sentido de las manecillas del reloj hasta que haga clic.

⚠ Advertencia

Llenar el tanque de combustible en exceso más de tres clics de una boquilla de llenado estándar puede causar:

- Derrames de combustible
- Incendio potencial de combustible

Tenga cuidado de no derramar gasolina. Espere unos segundos al de terminar de cargar antes de retirar la boquilla. Limpie la gasolina de las superficies pintadas lo más rápido posible. Consulte *Cuidado exterior* ⇨ *421*.

⚠ Advertencia

Si comienza un incendio mientras está cargando gasolina, no retire la boquilla. Corte el flujo de gasolina apagando la bomba o notificando al encargado de la estación. Aléjese del área de inmediato.

Precaución

Si necesita un tapón de gasolina nuevo, asegúrese de obtener el tipo adecuado con su distribuidor. Un tapón de combustible inadecuado puede no cerrar de manera adecuada, hacer que se encienda el indicador de falla y dañar el tanque de gasolina y el sistema de emisiones. Consulte *Indicador de falla (Luz Revise el motor)* ⇨ *147*.

El combustible diesel puede producir espuma cuando llene el tanque. Esto puede causar que la boquilla de la bomba automática se apague, incluso si el tanque no está lleno. Si esto sucede, espere que se detenga la formación de espuma, y después llene el tanque más lentamente.

⚠ Advertencia

El calor que proviene del motor puede causar que el combustible se expanda y fuerce el combustible fuera del tanque. Si algo enciende el combustible, podría comenzar un incendio. Para ayudar a evitar esto, llene el tanque lentamente y sólo hasta que la boquilla se apague. No rellene hasta el tope. Limpie cualquier combustible derramado.

Relleno accidental con gasolina

Si el vehículo se rellena accidentalmente con gasolina, no continúe conduciendo el vehículo excepto para llegar a una ubicación donde se pueda detener con seguridad. Conducir el vehículo dañará el sistema de combustible. Pida que remolquen el vehículo a un técnico calificado para que se retire la gasolina del tanque y el sistema de combustible. Lave el sistema de combustible con

combustible Diesel de azufre ultra bajo para asegurar que se retire toda la gasolina.

Fluido de escape diesel (DEF)

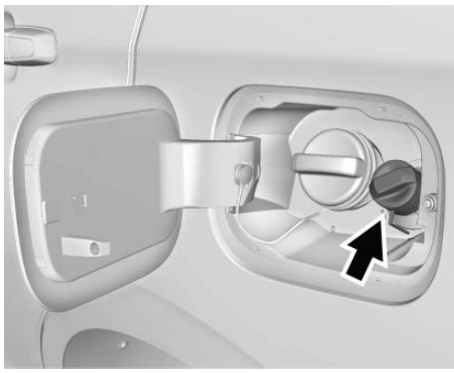

El DEF es una solución no tóxica que se rocía dentro de la corriente de escape de los vehículos diesel para causar una reacción química y descomponer las emisiones de NOx en nitrógeno y agua inocuos.

El DEF no es un aditivo de combustible y nunca entra en contacto con el combustible diesel. Se almacena en un tanque separado. El puerto de relleno está detrás de la puerta de combustible junto a la tapa de combustible regular. Tiene una tapa de relleno azul. Consulte *Fluido de escape diesel* ⇨ *235*.

Cómo llenar un contenedor portátil combustible (Gasolina)

⚠ Advertencia

Nunca llene un contenedor de combustible portátil dentro del vehículo. La descarga de electricidad estática del contenedor podría encender el vapor del combustible. Esto puede tener como consecuencia quemaduras graves y daños al vehículo. Para evitar lesiones a usted o a terceros:

- Llene combustible únicamente en contenedores aprobados.

(Continúa)

Advertencia (Continúa)

- No rellene un contenedor mientras está dentro de un vehículo, en la cajuela de un vehículo, sobre la batea de una camioneta pick-up o sobre cualquier superficie que no sea el suelo.
- Ponga la boquilla en contacto con el interior de la abertura del contenedor antes de operarla.
  El contacto debe mantenerse hasta que se complete el llenado.
- No fume mientras carga combustible.
- Evite el uso de dispositivos electrónicos.

Cómo llenar un contenedor portátil combustible (Diesel)

⚠ Advertencia

Llenar un contenedor portátil de combustible mientras se encuentra en el vehículo puede ocasionar vapores de combustible que pueden encenderse ya sea por electricidad estática o por otros medios. Usted u otras personas pueden sufrir quemaduras graves y el vehículo se puede dañar. Siempre:

- Use contenedores aprobados para combustible.
- Remueva el contenedor del vehículo, cajuela o caja de camioneta antes de llenarlo.
- Coloque el contenedor en el piso.

(Continúa)

Advertencia (Continúa)

- Coloque la boquilla dentro de la abertura de llenado del contenedor antes de despachar combustible y manténgase en contacto con la abertura de llenado hasta que se complete el llenado.
- Llene el contenedor a no más de 95% de llenado para permitir expansión.
- No fume, encienda cerillos, o utilice encendedores mientras recargue combustible.
- Evite el uso de dispositivos electrónicos.

Remolque transporte

Información general sobre remolque

Sólo utilice equipo de remolque diseñado para el vehículo. Póngase en contacto con su distribuidor de remolques para obtener asistencia sobre la preparación del vehículo para transportar un remolque. Lea la sección completa antes de arrastrar un remolque.

Para remolcar un vehículo desactivado, consulte *Cómo remolcar el vehículo* ⇨ *416*. Para remolcar el vehículo detrás de otro vehículo tal como una casa rodante, consulte *Remolque de vehículo recreacional* ⇨ *418*.

Al remolcar con el motor 2.0L L4, use solo gasolina sin plomo con octanaje de 89 o superior. Usar gasolina con menor octanaje al remolcar podría causar daños en el motor que no estarían cubiertos por la garantía del vehículo.

Características de manejo y sugerencias de remolque

⚠ Advertencia

Podría perder el control al arrastrar un remolque si no se utiliza el equipo correcto o si el vehículo no se maneja de manera adecuada. Por ejemplo, si el remolque es demasiado pesado o los frenos del remolque son inadecuados para la carga, el vehículo puede no detenerse como se espera. Usted y otros podrían resultar gravemente heridos. El vehículo también podría resultar dañado y las reparaciones no serán cubiertas por la garantía del vehículo. Únicamente jale un remolque si ha seguido todos los pasos en esta sección. Solicite a su distribuidor consejos e información sobre cómo jalar un remolque con el vehículo.

Manejo con un remolque

Remolcar es muy diferente de manejar el vehículo sin remolque. El remolcar implica cambios en la conducción, aceleración, frenado, durabilidad y economía de combustible. Jalar un remolque con éxito y de manera segura requiere del equipo correcto y tiene que usarse adecuadamente.

La siguiente información cuenta con muchas sugerencias y reglas de seguridad importantes probadas con el tiempo. Muchas de estas son importantes para su seguridad y para la seguridad de sus pasajeros. Lea con cuidado esta sección antes de remolcar.

Cuando arrastre de un remolque:

- Familiarícese con y siga todas las leyes estatales y locales que apliquen al arrastre del remolque. Estos requerimientos varían de un estado a otro.
- Las leyes estatales pueden requerir el uso de espejos retrovisores laterales extendidos. Incluso si no se requieren, debe instalar espejos retrovisores laterales extendidos si su visibilidad es limitada o restringida al remolcar.
- No arrastre un remolque durante los primeros 800 km (500 millas) de uso del vehículo para evitar daño al motor, eje u otras partes.
- Se recomienda realizar el primer cambio de aceite antes de remolque pesado.
- Durante los primeros 800 km (500 millas) de arrastre de remolque, no conduzca a más de 80 km/h (50 mph) y no realice arranques con el acelerador a fondo.
- Los vehículos se puede remolcar en D (conducir). Si la transmisión realiza cambios descendentes demasiado a menudo, se puede seleccionar una velocidad menor utilizando el Modo manual, consulte *Modo manual* ⇨ *246*.

Si está equipado, las siguientes características de asistencia del conductor se deben apagar cuando arrastre un remolque:

- Control de velocidad constante adaptativo (ACC)
- Super Cruise Control
- Asistente de mantenimiento de carril (LKA)
- Asistente aparcamiento
- Asistencia de estacionamiento automático (APA)
- Frenado automático en reversa (RAB)

Si está equipado, las siguientes características de asistencia del conductor se deben encender en alerta o apagar cuando arrastre un remolque:

- Sistema de frenado automático hacia adelante (FAB)
- Asistencia de frenado inteligente (IBA)
- Frenado de peatón al frente (FPB)

Si está equipado con Alerta de cambio de carril (LCA), las zonas de detección LCA que se extienden hacia atrás desde el lado del vehículo no se extienden más atrás cuando se arrastra un remolque. Tenga precaución mientras cambie carriles cuando arrastre un remolque.

Si está equipado con Alerta de Tráfico Trasero Cruzando (RCTA), tenga precaución mientras retrocede cuando arrastre un remolque, ya que las zonas de detección RCTA que se extienden desde la parte trasera del vehículo no se mueven más hacia atrás cuando se arrastra un remolque.

⚠ Advertencia

Para evitar lesiones serias o la muerte a partir de monóxido de carbono (CO), cuando arrastre un remolque:

(Continúa)

Advertencia (Continúa)

- No maneje con la puerta trasera, cajuela o ventana trasera abierta.
- Abra totalmente las ventilas que están sobre o debajo del tablero de instrumentos.
- Ajuste el sistema de control de clima en un ajuste que introduzca aire externo únicamente. Consulte "Sistemas de control del clima" en el índice.

Para obtener más información sobre el monóxido de carbono, consulte *Emisiones del motor* ⇨ *233*.

El jalar un remolque requiere experiencia. La combinación del vehículo y el remolque es más larga y no responde tan bien como el vehículo mismo. Acostúmbrese al manejo y frenado de la combinación

conduciendo en una superficie de camino nivelado antes de conducir en caminos públicos.

La estructura del remolque, las llantas, y los frenos deben tener la capacidad para llevar la carga pretendida. Equipo de remolque inadecuado puede causar la combinación para operar en una manera inesperada o insegura. Antes de conducir, revise todas las partes del gancho y accesorios del remolque, las cadenas de seguridad, los conectores eléctricos, las luces, las llantas, y los espejos. Vea *Equipo de remolque* ⇨ *321*.
Si el remolque cuenta con frenos eléctricos, arranque la combinación moviéndola y a continuación aplique manualmente el controlador del freno del remolque para verificar que los frenos del remolque funcionen. Durante el viaje, verifique ocasionalmente que la carga y el remolque estén seguros y que las luces y frenos del remolque funcionen.

Remolque con sistema de control de estabilidad

Al remolcar, es posible que escuche el sistema de control de estabilidad. El sistema reacciona al movimiento del vehículo causado por el remolque, que ocurre principalmente al dar vuelta. Esto es normal al jalar remolques más pesados.

Distancia de seguimiento

Manténgase al menos al doble de la distancia normal del vehículo de enfrente que haría al conducir sin un remolque. Esto puede ayudar a evitar frenados fuertes y vueltas repentinas.

Rebasar

Al remolcar se requiere una mayor distancia para rebasar. La combinación del vehículo y el remolque no acelerará tan rápidamente y es mucho más larga que el vehículo únicamente. Es necesario avanzar mucho más después de rebasar un vehículo antes de poder volver al carril. Paso en caminos nivelados. Evite pasar sobre colinas si es posible.

Retroceder

Sostenga la parte inferior del volante con una mano. Para mover el remolque a la izquierda, mueva esa mano hacia la izquierda. Para mover el remolque a la derecha, mueva esa mano hacia la derecha. Siempre retroceda lentamente y, si es posible, que alguien lo ayude guiándolo.

Vueltas

Precaución
Gire más lentamente y realice arcos más amplios cuando arrastre un remolque para prevenir daño a su vehículo. Hacer vueltas muy cerradas podría causar que el remolque haga contacto con el vehículo.

Realice vueltas más amplias a las normales cuando remolque, de forma que el remolque no pase sobre bordes suaves, sobre aceras, o golpee señales del camino, árboles, u otros objetos. Siempre indique las vueltas con suficiente anticipación. No gire o frene repentinamente.

Conducción en pendientes

Reduzca la velocidad y cambie a una velocidad menor antes de iniciar un descenso por una pendiente cuesta abajo larga o pronunciada. Si no se cambia la transmisión a una velocidad menor, los frenos se pueden sobrecalentar y resultar en una eficiencia reducida del frenado.

El vehículo puede remolcar en D (conducir). Cambie la transmisión a una velocidad menor si la transmisión cambia demasiado seguido con cargas pesadas y/o durante las pendientes.

Cuando remolque en altitudes mayores, el refrigerante del motor ebullirá a menores temperaturas que en menores altitudes. Si apaga el motor inmediatamente después de remolcar cuesta arriba sobre pendientes muy inclinadas a grandes altitudes, el vehículo podría mostrar señales similares al sobrecalentamiento del motor. Para evitar esto, permita que el motor siga encendido, de preferencia sobre terreno plano, con la transmisión en P (estacionamiento) y espere unos minutos antes de apagarlo. Si se enciende la luz de advertencia de sobrecalentamiento, consulte *Sobrecalentamiento del motor* ⇨ *348*.

Estacionamiento en pendientes

⚠ Advertencia

Para prevenir lesiones serias o la muerte, siempre estacione su vehículo y remolque en una superficie nivelada cuando sea posible.

Cuando estacione su vehículo y su remolque en una colina:

1. Presione el pedal del freno, pero no cambie aún a P (estacionamiento). Gire las llantas hacia banqueta si en posición de bajada, o hacia el tráfico si está en posición de subida.
2. Haga que otra persona coloque calzas debajo de las ruedas del remolque.
3. Cuando las cuñas de la rueda estén colocadas, libere gradualmente el pedal del freno para permitir que las cuñas absorban la carga del remolque.
4. Vuelva a presionar el pedal del freno. Después, aplique el freno de estacionamiento y cambie a P (estacionamiento).
5. Libere el pedal del freno.

Volver a avanzar después de estacionarse en una pendiente

1. Aplique y mantenga presionado el pedal del freno.
   - Arranca el motor.
   - Cambie a una velocidad.
   - Libere el freno de estacionamiento.
2. Suelte el pedal del freno.
3. Maneje lentamente hasta que el remolque esté fuera de las calzas.
4. Deténgase mientras otra persona quita las calzas.

Mantenimiento al jalar un remolque

El vehículo necesita servicio más a menudo cuando se usa para arrastrar remolques. Vea *Programa de mantenimiento* ⇨ *434*. Es especialmente importante revisar el fluido de la transmisión automática, el aceite del motor, lubricante de eje, las bandas, el sistema de enfriamiento, y el sistema de freno antes y durante cada viaje.

Revise periódicamente que todas las tuercas y pernos en el gancho del remolque estén apretados.

Enfriamiento del motor al jalar un remolque

El sistema de enfriamiento puede sobrecalentarse de manera temporal durante las condiciones severas de operación. Vea *Sobrecalentamiento del motor* ⇨ *348*.

Arrastre de remolque

Precaución

Jalar un remolque de manera inadecuada puede dañar el vehículo y resultar en costosas reparaciones no cubiertas por la garantía del vehículo. Para transportar un remolque correctamente, siga las instrucciones de esta sección y visite a su distribuidor para

(Continúa)

Precaución (Continúa)

información importante sobre como jalar un remolque con el vehículo.

Peso del remolque

⚠ Advertencia

Nunca exceda la capacidad de remolque para su vehículo.

El transporte de remolque seguro requiere monitorear el peso, velocidad, altitud, pendientes del camino, temperatura exterior, dimensiones del frente del remolque, y qué tan frecuentemente se usa el vehículo para jalar un remolque.

Clasificaciones de peso del remolque

Al arrastrar un remolque, el peso combinado del vehículo, el contenido del vehículo, el remolque y el contenido del remolque debe estar por debajo de todas las clasificaciones de peso máximo para el vehículo, incluyendo:

- GCWR: Clasificación de peso bruto combinado
- GVWR: Clasificación de peso bruto vehicular
- Clasificación de peso máximo de remolque
- Clasificación de peso máximo de lengüeta de remolque

Vea “Frenos de remolque” en *Equipo de remolque* ⇨ *321* para determinar si se requieren frenos en función del peso de su remolque.

La única manera de asegurarse de que el peso no exceda cualquiera de estas clasificaciones es pesar la combinación de vehículo y remolque completamente cargada para el viaje y obteniendo pesos individuales para cada uno de estos artículos.

⚠ Advertencia

Usted y otros podrían resultar seriamente lesionados o morir si el remolque es demasiado pesado o los frenos del remolque son inadecuados para la carga. El vehículo podría resultar dañado y las reparaciones no serán cubiertas por la garantía del vehículo.

Únicamente jale un remolque si ha seguido todos los pasos en esta sección. Solicite a su distribuidor consejos e información sobre cómo jalar un remolque.

Clasificación de peso bruto combinado (GCWR)

GCWR es el peso total permisible del vehículo completamente cargado y el remolque incluyendo el combustible, pasajeros, carga, equipo y accesorios. No exceda el GCWR para su vehículo. El GCWR para el vehículo se encuentra en la siguiente Tabla de clasificación de remolque.

Clasificación de peso bruto vehicular (GVWR)

Para información sobre la capacidad de carga máxima del vehículo, consulte *Límites de carga del vehículo* ⇨ *215*. Cuando calcule el GVWR con el remolque conectado, el peso de la lengüeta del remolque se debe incluir como parte del peso que transporta el vehículo.

Pero máximo del remolque

La clasificación de peso máximo de remolque se calcula asumiendo que el vehículo de remolque tiene un conductor, el pasajero del asiento delantero, y todo el equipo de remolque requerido. Este valor representa el remolque más pesado que el vehículo puede remolcar, pero puede ser necesario reducir el peso del remolque para mantenerse

dentro del GCW, GVWR, carga máxima de la lengüeta del remolque o GAWR-RR para el vehículo.

Utilice la tabla de clasificación de remolque para determinar cuánto puede pesar el remolque, con base en el modelo y las opciones del vehículo.

Vehículo	Peso máximo del remolque con frenos†	GCWR*
1.5L Gasolina FWD	680 kg (1,500 lb)	2,380 kg (5,247 lb)
1.5L Gasolina AWD	680 kg (1,500 lb)	2,480 kg (5,467 lb)
1.6L Diesel, 2.0L Gasolina	680 kg (1,500 lb)	2,580 kg (5,687 lb)
2.0L Gasolina con Preparativos de remolque V92	1 590 kg (3,505 lbs)	3,490 kg (7,694 lb)

† Para remolques sin frenos de remolque, el peso máximo del remolque es de 454 kg (1,000 libras). Consulte *Equipo de remolque* ⇨ *321*.
* La Clasificación de peso bruto combinado (GCWR) es el peso total permisible del vehículo y el remolque completamente cargados, incluidos todos los pasajeros, la carga, el equipo y las conversiones. No exceda el GCWR para el vehículo.

Peso máximo de lengüeta de remolque

La Clasificación de peso máximo de lengüeta de remolque es el peso permisible de la lengüeta del remolque que puede soportar el vehículo utilizando un enganche convencional de remolque. Puede ser necesario reducir el peso total del remolque para mantenerse dentro del peso máximo de la lengüeta del remolque manteniendo a la vez el equilibrio de carga correcto del remolque.

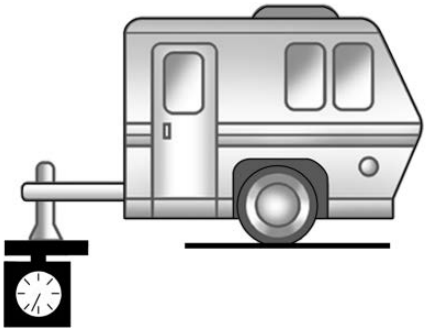

No exceda el peso máximo de lengüeta de remolque de 159 kg (350 lb).

El peso de lengüeta de remolque contribuye al peso bruto vehicular (GVW). GVW incluye el PESO ÚTIL de su vehículo, cualquier pasajero, carga, equipo y el peso de la lengüeta del remolque. Las opciones del vehículo, pasajeros, carga y equipo reducen el peso de lengüeta máximo permisible que puede transportar el vehículo, que también reduce el peso máximo permisible del remolque.

Balance de carga de remolque

Se debe mantener el balance de carga del remolque correcto para asegurar la estabilidad del remolque. El balance de carga incorrecto es la causa principal de viraje del remolque.

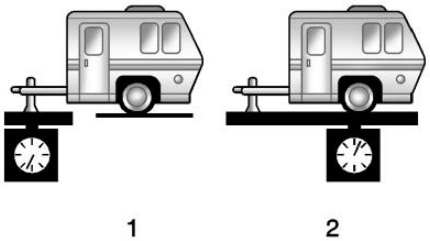

El peso de la lengüeta de remolque (1) debe ser 10–15 % del peso del remolque cargado (2). Algunos tipos de remolques específicos, como remolques de bote, están fuera de estos rangos. Siempre consulte el manual de propietario del remolque para el peso de lengüeta de remolque recomendado para cada remolque. Nunca exceda las cargas máximas para su vehículo, gancho y remolque.

Después de cargar el remolque, pese por separado el remolque y luego la lengüeta del remolque y calcule el porcentaje de balance de carga del remolque para ver si los pesos y la distribución son adecuados para su vehículo. Si el peso del remolque es demasiado alto, puede ser posible transferir un poco de la carga a su vehículo. Si el peso de la lengüeta del remolque es demasiado alta o demasiado baja, puede ser posible transferir un poco de la carga dentro del remolque.

No exceda el peso máximo permisible de la lengüeta para su vehículo. Use la extensión de gancho más corta disponible para colocar la bola del gancho más cerca a su vehículo. Esto ayudará a reducir el efecto del peso de la lengüeta del remolque en el gancho del remolque y el eje trasero.

Si se usa un transportador de carga en el receptor de remolque, elija un transportador que coloque la carga

lo más cerca posible al vehículo. Asegúrese que el peso total, incluyendo el transportador, no sea más de la mitad del peso de lengüeta máximo permisible para el vehículo o 227 kg (500 lbs), lo que resulte menor.

Pida a su distribuidor nuestra información o asistencia para efectuar operaciones de remolque.

Equipo de remolque

Enganches

Siempre use el equipo de gancho correcto para su vehículo. Vientos cruzados, camiones grandes que pasen, y caminos irregulares pueden afectar al remolque y el gancho.

El equipo de gancho adecuado para su vehículo ayuda a mantener el control de la combinación de vehículo-remolque. Se pueden arrastrar muchos remolques usando un gancho de peso acarreado que tenga un acoplador asegurado a la bola de gancho, o una armella de remolque a un gancho de clavija.

Otros remolques pueden requerir de un gancho de distribución de peso que utiliza barras de resorte para distribuir el peso de la lengüeta del remolque entre su vehículo y los ejes del remolque. Vea "Peso máximo de lengüeta de remolque" en *Arrastre de remolque* ⇨ *317* respecto a los límites de peso con varios tipos de gancho.

Nunca conecte ganchos de renta u otros ganchos tipo defensa. Sólo use ganchos instalados en el marco que no se conecten a la defensa.

Cubierta del enganche

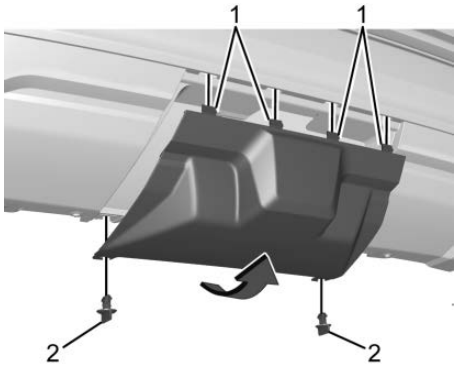

Para quitar la cubierta del enganche:

1. Retire los dos sujetadores (2).
2. Jale el borde inferior de la cubierta hacia atrás.
3. Desconecte la cubierta en las conexiones superiores (1) y retírela.

Considere utilizar controles de balanceo mecánicos con cualquier remolque. Pregunte a una persona capacitada en remolques sobre controles de balanceo o vea las recomendaciones e instrucciones del fabricante del remolque.

Llantas

- No transporte un remolque mientras usa una llanta de repuesto compacta en el vehículo.
- Las llantas deben estar infladas adecuadamente para soportar cargas mientras transporta un remolque. Consulte *Llantas* ⇨ *371* respecto a instrucciones sobre el inflado adecuado de las llantas.

Cadenas de seguridad

Siempre conecte cadenas entre el vehículo y el remolque, y conecte las cadenas a los orificios en la plataforma del gancho del remolque. Instrucciones sobre cadenas de seguridad pueden ser proporcionadas por el fabricante del enganche o por el fabricante del remolque.

Cruce las cadenas debajo del acople del remolque para que éste no toque el camino si llega a separarse del vehículo. Siempre deje libertad de movimiento justo lo necesario para que la combinación pueda dar la vuelta. Nunca permita que las cadenas de seguridad se arrastren por el suelo.

Frenos del remolque

Los remolques cargados con más de 450 kg (1,000 lbs) deben estar equipados con sistemas de freno y con frenos en cada eje. Se recomienda equipo de freno de remolque que cumpla con el requerimiento CAN3-D313 de Canadian Standards Association (CSA), o su equivalente.

Las regulaciones estatales y locales pueden requerir que los remolques tengan su propio sistema de frenado si el peso cargado del remolque excede ciertos mínimos que pueden variar de un estado a otro. Lea y siga las instrucciones de los frenos del remolque para instalarlos, ajustarlos y darles el mantenimiento adecuado. Nunca intente golpear el sistema de freno hidráulico de su vehículo. Si lo hace, tanto los frenos anti-bloqueo del vehículo y los frenos del remolque pueden no funcionar, lo que podría resultar en un accidente.

Luces de remolque

Siempre revise que todas las luces del remolque funcionen al inicio de cada viaje, y periódicamente en viajes más prolongados.

Direccionales al jalar un remolque

Cuando se conectan adecuadamente, las luces direccionales del remolque se deben iluminar para indicar que el vehículo está girando, cambiando carriles o deteniéndose. Cuando arrastre un remolque, las flechas en el cuadro de instrumentos se iluminarán incluso si el remolque no está conectado adecuadamente o los focos están fundidos.

Llantas de remolque

Las llantas de remolque especial (ST) difieren de las llantas del vehículo. Las llantas de remolque están diseñadas con paredes laterales rígidas para ayudar a prevenir la oscilación y soportar cargas pesadas. Estas características pueden dificultar determinar su las presiones de la llanta de remolque son bajas únicamente en base a una inspección visual.

Siempre revise la presión de todas las llantas antes de cada viaje cuando las llantas estén frías. La presión baja de las llantas del remolque es una causa principal de explosiones de la llanta del remolque.

Las llantas de remolque se deterioran con el paso del tiempo. La pared lateral de la llanta del remolque mostrará la semana y año en la que se fabricó la llanta. Muchos fabricantes de llanta de remolque recomiendan reemplazar las llantas con más de seis años.

La sobrecarga es otra causa principal de explosiones de las llantas del remolque. Nunca cargue su remolque con más peso del que las llantas estén diseñadas para soportar. La clasificación de carga se ubica en la pared lateral de la llanta del remolque.

Siempre conozca la clasificación máxima de velocidad para las llantas del remolque antes de conducir. Ésta puede ser significativamente menor que la clasificación de velocidad de las llantas del vehículo. La clasificación de velocidad puede estar en la pared lateral de la llanta del remolque. Si no se muestra la clasificación de velocidad, la clasificación de velocidad de la llanta de remolque predeterminada es de 105 km/h (65 mph).

Conversiones y adiciones

Equipo eléctrico añadido

⚠ Advertencia

El Conector de enlace de datos (DLC) se usa para servicio del vehículo y pruebas de Inspección/mantenimiento de emisiones. Consulte *Indicador de falla (Luz Revise el motor)* ⇨ *147*. Un dispositivo conectado al DLC — como un dispositivo de mercado secundario de rastreo de flotilla o comportamiento del conductor — puede interferir con los sistemas del vehículo. Esto podría afectar la operación del vehículo y causar un accidente. Tales dispositivos también pueden tener acceso a la información guardada en los sistemas del vehículo.

Precaución

Algunos equipos eléctricos pueden dañar el vehículo o hacer que los componentes no funcionen y no estarían cubiertos por la garantía del vehículo. Siempre verifique con su distribuidor antes de agregar equipos eléctricos.

El equipo agregado puede descargar la batería de 12 volts del vehículo, incluso cuando éste no esté en operación.

El vehículo cuenta con un sistema de bolsas de aire. Antes de intentar agregar algún dispositivo eléctrico al vehículo, consulte *Dar servicio a vehículos equipados con bolsa de aire* ⇨ *103* y *Agregar equipo a vehículos equipados con bolsa de aire* ⇨ *103*.

Cuidado del vehículo

Información general
Información general 326
Advertencia de la Propuesta 65 de California 327
Requisitos de California relativos a materiales de perclorato 327
Accesorios y modificaciones 327

Verificaciones del vehículo
Hacer su propio trabajo de servicio 328
Cofre 329
Vista general del compartimiento del motor . . . 330
Aceite del Motor 335
Sistema de duración del aceite del motor 339
Líquido de la transmisión automática 341
Sistema de enfriamiento 341
Depurador/filtro de aire motor 346
Sobrecalentamiento del motor 348
Líquido de lavado 350
Frenos 351
Líquido de frenos 352
Batería - Norteamérica 353
Tracción en las cuatro ruedas 354
Revisión del interruptor del motor de arranque 354
Revisión del freno y el mecanismo de estacionamiento P (estacionamiento) 355
Cambio de la pluma limpiaparabrisas 355
Reemplazo del parabrisas 357
Puntal(es) neumáticos 357

Direccionamiento de los faros
Dirección de los faros 358

Reemplazo de focos
Reemplazo de focos 359
Focos de halógeno 359
Iluminación de descarga de alta Intensidad (HID) 359
Iluminación LED 359
Luces, Direccionales Delanteras 359
Luces cola 360
Luz de Matrícula 361

Sistema eléctrico
Sobrecarga del sistema eléctrico 362
Fusibles y cortacircuitos 362
Bloque de fusibles del compartimiento del motor . . . 363
Bloque de fusibles del tablero de instrumentos 366
Bloque de fusibles del compartimiento trasero 369

Ruedas y llantas
Llantas 371
Neumáticos para todas las estaciones 372
Llantas para invierno 372
Neumáticos para verano 373
Etiquetado de flanco de la llanta 373
Designaciones de las llantas 376
Terminología y definiciones relativas a las llantas 377
Presión de llantas 380
Sistema de monitoreo de presión de las llantas 381
Funcionamiento del sistema de monitoreo de presión de las llantas 382

Inspección de las llantas 387
Rotación de la llanta 388
Cuándo es momento para nuevas llantas 389
Compra de llantas nuevas 390
Llantas y ruedas de diferente amaño 392
Graduación de calidad uniforme de llanta 392
Alineación de ruedas y balanceo de llantas 394
Reemplazo de rueda 395
Cadenas para llantas 396
Si una llanta se desinfla 396
Equipo de sellador de llantas y compresor 398
Almacenamiento del juego de sellante de llantas y compresor 406
Cambio de llanta 406
Llanta de refacción compacta 412

Arranque con cables pasacorríente

Arranque con cables pasacorriente - Norteamérica 413

Remolque del vehículo

Cómo remolcar el vehículo . . . 416
Remolque de vehículo recreacional 418

Cuidado Apariencia

Cuidado exterior 421
Cuidado interior 427
Tapetes 430

Información general

Si necesita servicio o partes, visite a su distribuidor. Usted recibirá partes GM genuinas y servicio de personal capacitado por GM y que cuenta todo el respaldo de GM.

Las partes GM genuinas tienen una de las siguientes marcas:

ACDelco

GM GENUINE PARTS

GMC

ACCESSORIES

Advertencia de la Propuesta 65 de California

⚠ Advertencia

La mayoría de los vehículos automotores, incluyendo éste, así como muchas de sus partes de servicio y fluidos, contienen y/o liberan sustancias químicas que el Estado de California sabe que son causantes de cáncer, defectos de nacimiento u otros daños reproductivos. El escape del motor, muchas partes y sistemas, muchos fluidos y los residuos de desgaste de algunos componentes contienen y/o emiten estos productos químicos. Para obtener más información, entre a www.P65Warnings.ca.gov/passenger-vehicle.

Consulte *Batería - Norteamérica* ⇨ *353* y *Arranque con cables pasacorriente - Norteamérica* ⇨ *413* y la cubierta posterior.

Requisitos de California relativos a materiales de perclorato

Ciertos tipos de accesorios de uso en automóviles, como los activadores de las bolsas de aire, los pretensores de los cinturones de seguridad y las baterías de litio de los transmisores de entrada sin llave pueden contener materiales con perclorato. Puede requerirse manejo especial. Para mayor información, visite www.dtsc.ca.gov/hazardouswaste/perchlorate.

Accesorios y modificaciones

Instalar en el vehículo accesorios no obtenidos con el distribuidor o hacer modificaciones al vehículo puede afectar el desempeño y la seguridad del mismo, incluyendo cosas como bolsas de aire, frenado, estabilidad, conducción y manejo, sistemas de emisiones, aerodinámica, durabilidad y sistemas electrónicos, como los de frenos antibloqueo, control de tracción y control de estabilidad. Estos accesorios o modificaciones pueden incluso causar fallas o daños no cubiertos por la garantía del vehículo.

El daño a los componentes de la suspensión causados por modificar la altura del vehículo fuera de los ajustes de fábrica no estará cubierto por la garantía del vehículo.

Los daños a los componentes del vehículo que sean resultado de la modificación o instalación o el uso de partes no certificadas por GM, incluyendo las modificaciones al módulo de control o software, no están cubiertos bajo los términos de la garantía del vehículo y pueden afectar la cobertura restante de la garantía para las partes afectadas.

Los Accesorios GM están diseñados para complementar y funcionar con otros sistemas del vehículo. Consulte a su distribuidor

para poner accesorios al vehículo utilizando sólo accesorios GM instalados por un técnico del distribuidor.

Vea también *Agregar equipo a vehículos equipados con bolsa de aire* ⇨ *103*.

Verificaciones del vehículo

Hacer su propio trabajo de servicio

⚠ Advertencia

Puede resultar peligroso realizar reparaciones en el vehículo sin el conocimiento, manual de servicio, herramientas y piezas adecuadas. Siempre siga los procedimientos del manual del propietario y consulte el manual de servicio de su vehículo antes de hacer cualquier trabajo de servicio.

Si usted mismo realiza las tareas de servicio, use el manual de servicio adecuado. El manual de servicio le da mucha más información sobre como dar servicio al vehículo, que la que puede encontrar en este manual.

Este vehículo cuenta con un sistema de bolsas de aire. Antes de intentar realizar usted mismo las tareas de servicio, vea *Dar servicio a vehículos equipados con bolsa de aire* ⇨ *103*.

Si está equipado con arranque remoto del vehículo, abra el cofre antes de realizar cualquier trabajo de servicio para prevenir el arranque remoto del vehículo accidentalmente. Vea *Arranque remoto del vehículo* ⇨ *41*.

Lleve un registro de todos los recibos de partes y anote el kilometraje y la fecha de todas las tareas de servicio realizadas.

Precaución

Incluso cantidades pequeñas de contaminación pueden causar daños a los sistemas del vehículo. No permita que contaminantes entren en contacto con los fluidos, tapas de depósitos o varillas de medición.

Cofre

Para abrir el cofre:

1. Tire de la palanca de liberación del cofre que tiene este símbolo. Está en el lado inferior izquierdo del tablero de instrumentos entre la puerta y el volante.

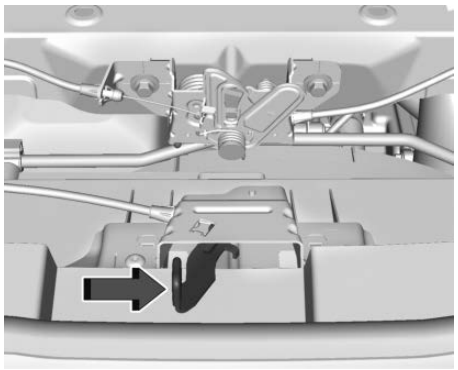

2. Vaya al frente del vehículo para localizar la manija de liberación secundaria del cofre. La manija está debajo del borde frontal del cofre cerca del centro. Empuje la manija a la derecha y levante el cofre.

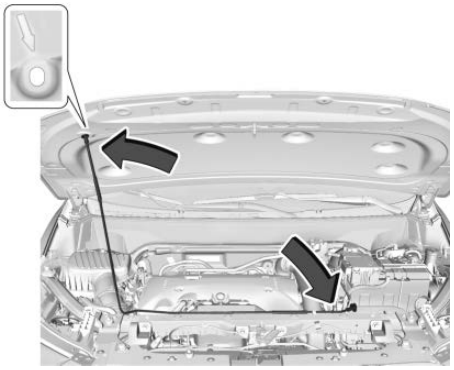

3. Libere el soporte del cofre de su retenedor, ubicado arriba del radiador. Coloque firmemente el soporte del cofre dentro de la ranura en la parte inferior del cofre.

Para cerrar el cofre:

1. Antes de cerrar el cofre, asegúrese que todos los tapones de los depósitos estén instalados correctamente.
2. Levante el cofre para aliviar la presión ejercida sobre el soporte del cofre. Retire el soporte del cofre de la ranura de la parte inferior del cofre y devuélvalo a su retén. La varilla del soporte debe asegurarse en su lugar cuando la regrese al retenedor para evitar daño al cofre.
3. Baje el cofre de forma que esté a 30 cm (12 pulgadas) arriba del vehículo y suéltelo para que se asegure completamente.
4. Verifique que el cofre haya cerrado. Si no, repita los Pasos 1–3 en la sección "Para abrir el cofre" y luego proceda repitiendo los Pasos 1–4 en esta sección.

Vista general del compartimiento del motor

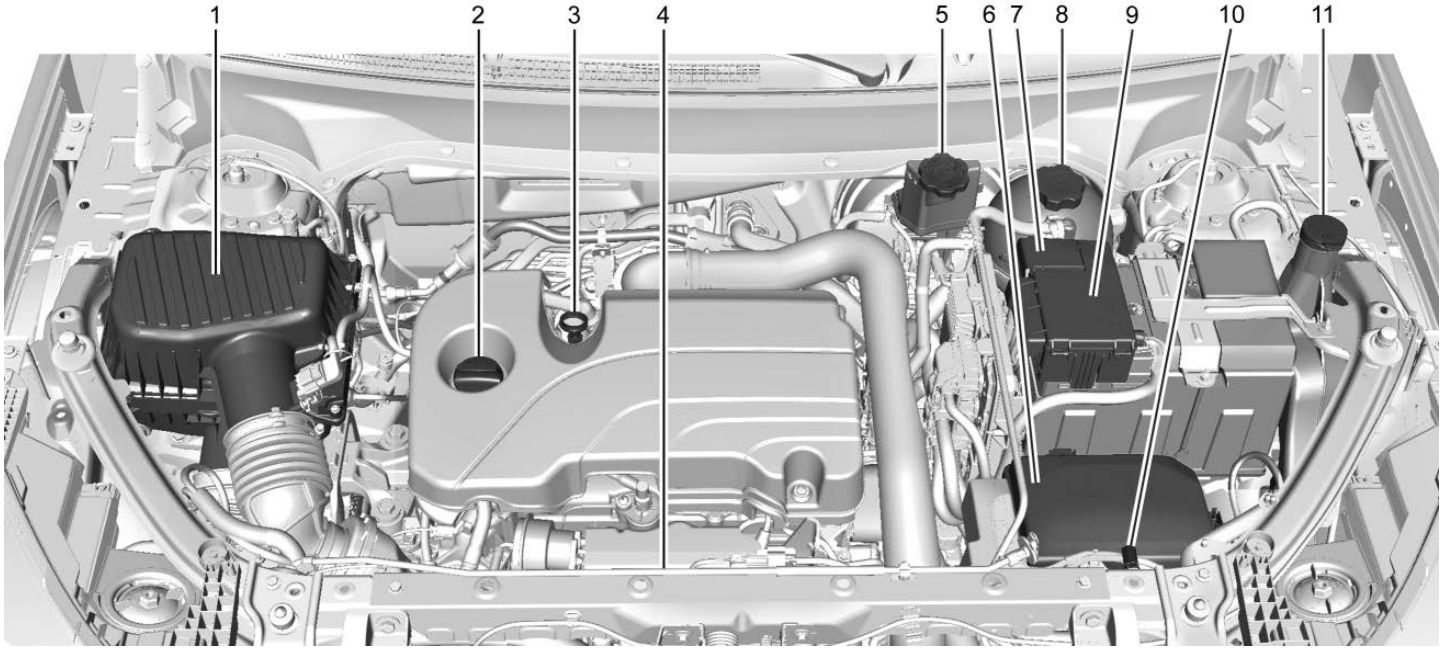

Motor a gasolina 1.5 L

1. *Depurador/filtro de aire motor* ⇨ *346*.
2. Tapón del depósito del aceite del motor. Vea *Aceite del Motor* ⇨ *335*.
3. Varilla de medición del aceite del motor. Vea *Aceite del Motor* ⇨ *335*.
4. Ventilador de enfriamiento del motor. Vea *Sistema de enfriamiento* ⇨ *341*.
5. Depósito del líquido de frenos. Vea *Líquido de frenos* ⇨ *352*.
6. *Bloque de fusibles del compartimiento del motor* ⇨ *363*.
7. Terminal positiva (+) remota (debajo de la cubierta). Vea *Arranque con cables pasacorriente - Norteamérica* ⇨ *413*.
8. Tanque de compensación y tapón de presión del refrigerante del motor. Vea *Sistema de enfriamiento* ⇨ *341*.
9. *Batería - Norteamérica* ⇨ *353*.
10. Terminal negativa (-) remota. Vea *Arranque con cables pasacorriente - Norteamérica* ⇨ *413*.
11. Depósito del líquido del lavaparabrisas. Vea *Líquido de lavado* ⇨ *350*.

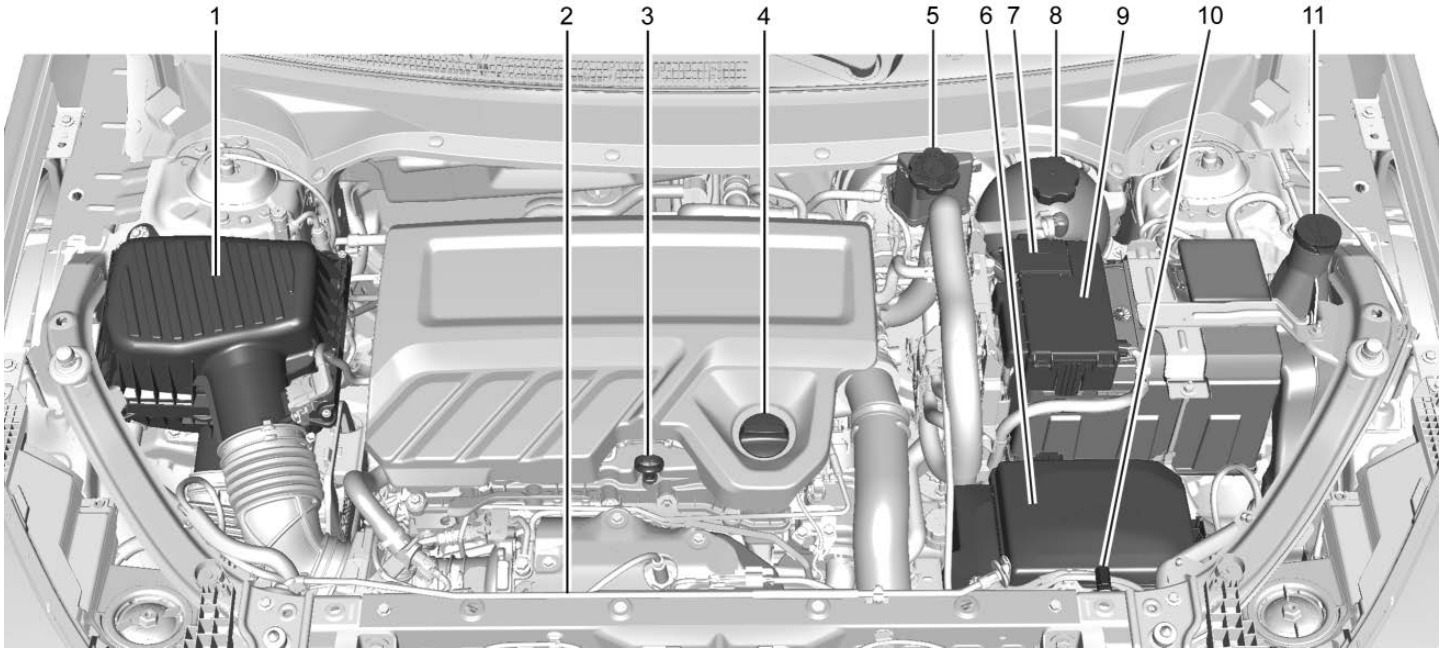

Motor diesel 1.6L L4

1. *Depurador/filtro de aire motor* ⇨ *346*.
2. Ventilador de enfriamiento del motor. Vea *Sistema de enfriamiento* ⇨ *341*.
3. Varilla de medición del aceite del motor. Vea *Aceite del Motor* ⇨ *335*.
4. Tapón del depósito del aceite del motor. Vea *Aceite del Motor* ⇨ *335*.
5. Depósito del líquido de frenos. Vea *Líquido de frenos* ⇨ *352*.
6. *Bloque de fusibles del compartimiento del motor* ⇨ *363*.
7. Terminal positiva (+) remota (debajo de la cubierta). Vea *Arranque con cables pasacorriente - Norteamérica* ⇨ *413*.
8. Tanque de compensación y tapón de presión del refrigerante del motor. Vea *Sistema de enfriamiento* ⇨ *341*.
9. *Batería - Norteamérica* ⇨ *353*.
10. Terminal negativa (-) remota. Vea *Arranque con cables pasacorriente - Norteamérica* ⇨ *413*.
11. Depósito del líquido del lavaparabrisas. Vea *Líquido de lavado* ⇨ *350*.

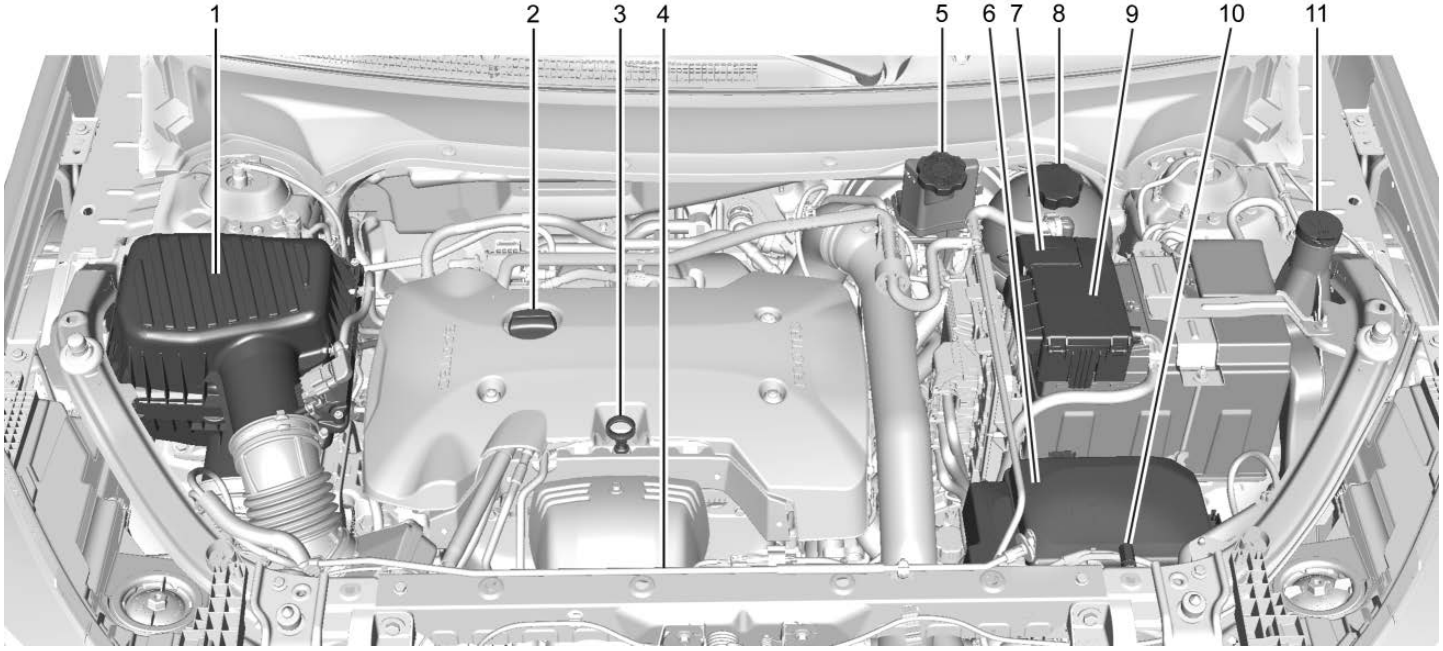

Motor a gasolina 2.0 L

1. *Depurador/filtro de aire motor* ⇨ *346*.
2. Tapón del depósito del aceite del motor. Vea *Aceite del Motor* ⇨ *335*.
3. Varilla de medición del aceite del motor. Vea *Aceite del Motor* ⇨ *335*.
4. Ventilador de enfriamiento del motor. Vea *Sistema de enfriamiento* ⇨ *341*.
5. Depósito del líquido de frenos. Vea *Líquido de frenos* ⇨ *352*.
6. *Bloque de fusibles del compartimiento del motor* ⇨ *363*.
7. Terminal positiva (+) remota (debajo de la cubierta). Vea *Arranque con cables pasacorriente - Norteamérica* ⇨ *413*.
8. Tanque de compensación y tapón de presión del refrigerante del motor. Vea *Sistema de enfriamiento* ⇨ *341*.
9. *Batería - Norteamérica* ⇨ *353*.
10. Terminal negativa (-) remota. Vea *Arranque con cables pasacorriente - Norteamérica* ⇨ *413*.
11. Depósito del líquido del lavaparabrisas. Vea *Líquido de lavado* ⇨ *350*.

Aceite del Motor

Para asegurar que el motor tenga el desempeño adecuado y prolongar su vida útil debe prestarse mucha atención al aceite del motor. Seguir estos pasos, sencillos pero importantes, contribuirá a proteger su inversión:

- Use aceite para motores aprobado para la especificación indicada y del grado de viscosidad correcto. Ver "Para seleccionar el aceite del motor correcto" en esta sección.
- Revise periódicamente el nivel del aceite del motor y mantenga el nivel adecuado. Vea "Revisión del aceite del motor" y "Cuándo añadir aceite del motor" en esta sección.
- Cambie el aceite del motor a los intervalos adecuados. Vea *Sistema de duración del aceite del motor* ⇨ *339*.
- Deseche siempre el aceite del motor adecuadamente. Vea "Qué hacer con el aceite usado" en esta sección.

Revisión del aceite de motor

Verifique el nivel de aceite del motor regularmente, cada 650 km (400 mi), en especial antes de un viaje prolongado. La manija de la varilla de aceite del motor es un aro. Vea *Vista general del compartimiento del motor* ⇨ *330* respecto a la ubicación.

⚠ Advertencia

El mango de la varilla de medición del aceite del motor puede estar caliente; lo puede quemar. Use una toalla o guante para tocar el mango de la varilla de medición.

Si se muestra un mensaje low oil (poco aceite) en el Centro de información del conductor (DIC), revise el nivel de aceite. Si el aceite no es bajo y el mensaje aceite bajo permanece encendido, lleve su vehículo a su distribuidor para servicio.

Siga estas reglas:

- Para obtener una lectura precisa, estacione el vehículo en terreno nivelado. Revise el nivel de aceite del motor después de apagar el motor durante al menos dos horas. Revisar el nivel de aceite del motor en pendientes prolongadas o demasiado pronto después de haber apagado el motor puede resultar en lecturas imprecisas. La precisión mejora cuando se revisa un motor frío antes de arrancar. Retire la varilla de medición y revise el nivel.
- Si no puede esperar dos horas, el motor debe estar apagado durante por lo menos 15 minutos si el motor está caliente, o por lo menos 30 minutos si el motor no está caliente. Saque la varilla de medición, límpiela con un papel o un trapo limpio y vuelva a introducirla hasta el fondo. Sáquela nuevamente, manteniendo la punta hacia abajo, y revise el nivel.

Cuándo añadir aceite de motor

Motor LYX 1.5L L4 turbo

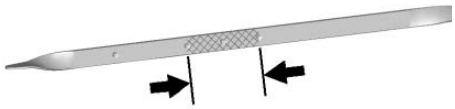

Motor LTG 2.0L L4 Turbo

Motor LH7 diesel 1.6L L4

Si el aceite está debajo del área cruzada en el punta de la varilla de medición y el motor ha estado apagado durante por lo menos 15 minutos, agregue 1 L (1 cuarto) del aceite recomendado y después vuelva a verificar el nivel. Vea la explicación sobre qué tipo de aceite usar en "Elección del aceite correcto para el motor" más adelante en esta sección.

Precaución

No agregue demasiado aceite. Los niveles de aceite por arriba o por debajo del rango de operación aceptable indicado en la varilla son perjudiciales para el motor. Si el nivel del aceite está

(Continúa)

Precaución (Continúa)

por arriba del rango de operación, es decir, el motor tiene tanto aceite que el nivel rebasa el área de líneas cruzadas que indica el rango de operación adecuado, el motor puede dañarse. Debe drenarse el exceso de aceite o limitar el uso del vehículo y buscar ayuda de un servicio profesional para eliminar el exceso de aceite.

Consulte *Vista general del compartimiento del motor* ⇨ *330* para conocer la ubicación de la tapa de llenado de aceite.

Añada suficiente aceite para ajustar el nivel dentro de los límites de funcionamiento adecuados. Introduzca la varilla hasta el fondo cuando haya terminado.

Selección del aceite del motor adecuado (motores de gasolina)

La elección del aceite correcto para el motor depende tanto de la especificación adecuada del aceite, como de su grado de viscosidad. Vea *Líquidos y lubricantes recomendados* ⇨ *440*.

Especificación

Utilice aceites para motor sintéticos completos que cumplan con la especificación dexos1.

Los aceites para motor aprobados por GM que cumplen con la especificación dexos1 están marcados con el logo de aprobación de dexos1. Consulte www.gmdexos.com.

Precaución

De no usarse el aceite para motores recomendado o un aceite equivalente, pueden provocarse daños en el motor que no están cubiertos por la garantía del vehículo.

El grado de viscosidad

Para el motor turbo 1.5L LYX, use aceite de motor de grado de viscosidad SAE 0W20.

Para el motor turbo 2.0L LTG, use aceite de motor de grado de viscosidad SAE 5W-30. Operación a temperaturas bajas: En áreas con temperaturas demasiado frías, donde se registren temperaturas por debajo de los -29 °C (-20 °F), se puede utilizar aceite SAE 0W-30. Un aceite con este grado de viscosidad facilitará el arranque del motor en frío a temperaturas bajas extremas.

Al seleccionar el aceite con el grado adecuado de viscosidad, se recomienda seleccionar un aceite de las especificaciones correctas. Consulte "Especificación" anteriormente en esta sección.

Selección del aceite del motor adecuado (motores diesel)

La elección del aceite correcto para el motor depende tanto de la especificación adecuada del aceite, como de su grado de viscosidad.

Especificación

Solicite y utilice aceites para motor que cumplan con la especificación dexos2. Los aceites para motor aprobados por GM que cumplen con la especificación dexos2 están marcados con el logotipo de aprobación de dexos2. Consulte www.gmdexos.com.

Uso de otros aceites para motor si no hay disponible un aceite dexos2: En caso de que no haya disponible un aceite para motores aprobado por dexos2 al hacer un cambio de aceite o al añadir aceite para mantener el nivel adecuado, puede usar un aceite para motor que cumpla con ACEA C3 del grado de viscosidad apropiado.

Precaución

Sólo use aceite de motor que esté aprobado conforme a la especificación dexos2 o aceite de motor equivalente como se define en el párrafo anterior. Si no se usa el aceite de motor recomendado, pueden provocarse daños en el motor que no están cubiertos por la garantía del vehículo.

El grado de viscosidad

Utilice la viscosidad del aceite de motor de grado SAE 5W-30.

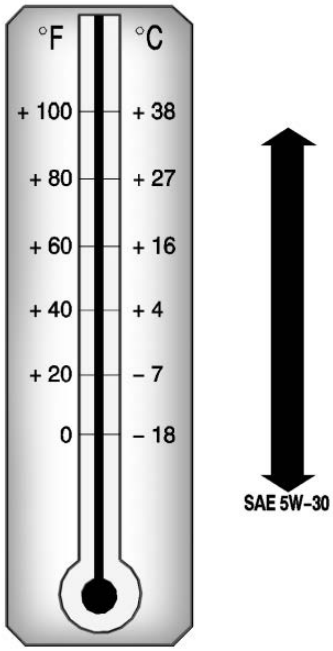

Operación a temperaturas bajas: En áreas con temperaturas demasiado frías, donde se registren temperaturas por debajo de los -29 °C (-20 °F), se puede utilizar aceite

SAE 0W-40. Un aceite con este grado de viscosidad facilitará el arranque del motor en frío a temperaturas bajas extremas. Al seleccionar el aceite con el grado adecuado de viscosidad, se recomienda seleccionar un aceite de las especificaciones correctas. Consulte "Especificación" anteriormente en esta sección.

Aditivos para el aceite del motor/purga del aceite del motor

No añada ningún aditivo al aceite. Los aceites recomendados que cumplen con la especificación dexos son lo únicos que se necesitan para un buen desempeño y protección del motor.

No se recomiendan los enjuagues del sistema de aceite del motor, ya que podrían ocasionar daños al motor no cubiertos por la garantía del vehículo.

Qué hacer con el aceite usado

El aceite de motor usado contiene ciertos elementos que pueden ser nocivos para la piel y que incluso pueden causar cáncer. No permita que el aceite usado permanezca mucho tiempo sobre la piel. Lávese la piel y las uñas con agua y jabón o con un buen limpiador de manos. Lave o deseche adecuadamente la ropa o los trapos que tengan aceite para motores usado. Consulte las advertencias del fabricante sobre el uso y el desecho de productos de aceite.

El aceite usado puede ser una amenaza para el ambiente. Si usted mismo realiza el cambio de aceite, asegúrese de drenar todo el aceite del filtro antes de desecharlo. Nunca deseche el aceite echándolo a la basura ni vertiéndolo en el suelo, drenajes o corrientes y cuerpos de agua. Recíclelo, llevándolo a un sitio de recolección de aceite usado.

Sistema de duración del aceite del motor

Cuándo cambiar el aceite del motor

Este vehículo cuenta con un sistema computarizado que indica cuándo cambiar el aceite del motor y el filtro del aceite. Esto está basado en una combinación de factores que incluyen las revoluciones del motor, la temperatura del motor y el kilometraje. Según las condiciones de manejo, el kilometraje al que sea indicado un cambio de aceite puede variar de manera considerable. Para que el sistema de vida del aceite funcione adecuadamente, el sistema debe reinicializarse cada vez que se cambie el aceite.

Cuando el sistema calcula que la vida del aceite se ha reducido, indica que es necesario hacer un cambio de aceite. Se enciende un mensaje CAMBIAR PRONTO EL ACEITE DE MOTOR. Cambie el aceite tan pronto como sea posible, antes de que transcurran otros

1,000 km (600 mi). Es posible que, si las condiciones de manejo son las mejores, el sistema de vida del aceite pueda indicar que no sea necesario hacer un cambio de aceite hasta por un año. El aceite del motor y el filtro del aceite deben cambiarse por lo menos una vez al año, y en ese momento debe reinicializarse el sistema. Su distribuidor cuenta con personal de servicio capacitado que realizará esta tarea y reinicializará el sistema. También es importante revisar el aceite periódicamente durante el transcurso de un intervalo de vaciado de aceite y mantenerlo en el nivel adecuado.

Si el sistema se llega a reinicializar por accidente, hay que cambiar el aceite una vez transcurridos 5,000 km (3,000 mi) después del último cambio de aceite. Recuerde reinicializar el sistema de vida del aceite cada vez que haga un cambio de aceite.

Cómo reinicializar el sistema de duración del aceite del motor

Reinicialice el sistema cada vez que se cambie el aceite, de manera que el sistema pueda calcular cuándo deberá hacerse el siguiente cambio de aceite. Para reinicializar el sistema:

1. Muestra VIDA RESTANTE DE ACEITE en el menú del DIC. Vea *Centro de información del conductor (DIC) (Base y nivel medio)* ⇨ *158* o *Centro de información del conductor (DIC) (Nivel superior)* ⇨ *165*.
2. Presione y sostenga ✓ durante varios segundos mientras la pantalla Vida de aceite esté activa para restablecer el sistema de Vida de aceite.
3. VIDA RESTANTE DE ACEITE 100% se mostrará cuando el sistema de vida de aceite se restablezca exitosamente.

El sistema de vida del aceite también puede reinicializarse de la siguiente manera:

1. Coloque la ignición en Modo de servicio. Vea *Posiciones del encendido* ⇨ *220*.
2. Muestra VIDA RESTANTE DE ACEITE en el menú del DIC. Vea *Centro de información del conductor (DIC) (Base y nivel medio)* ⇨ *158* o *Centro de información del conductor (DIC) (Nivel superior)* ⇨ *165*.
3. Oprima hasta el fondo y libere el pedal del acelerador tres veces dentro de un lapso de cinco segundos.
4. Si la pantalla cambia a 100%, el sistema se restablece.

Si el mensaje CAMBIAR PRONTO EL ACEITE DE MOTOR aparece de nuevo al encender el vehículo, quiere decir que el sistema de duración del aceite del motor no se ha reinicializado. Repita el procedimiento.

Líquido de la transmisión automática

No es necesario revisar el nivel del fluido de la transmisión. La única razón de una pérdida de fluido es una fuga del fluido de la transmisión. En caso de fuga, lleve el vehículo al distribuidor y haga que lo reparen tan pronto como sea posible.

Cambie el líquido a los intervalos señalados en *Programa de mantenimiento* ⇨ *434*, y asegúrese de usar el líquido de transmisión indicado en *Líquidos y lubricantes recomendados* ⇨ *440*.

Precaución

El uso de un líquido de transmisión automática incorrecto puede dañar el vehículo y el daño puede no estar cubierto por la garantía del mismo. Siempre use el fluido de transmisión

(Continúa)

Precaución (Continúa)

automática correcto. Vea *Líquidos y lubricantes recomendados* ⇨ *440*.

Existe un procedimiento especial para revisar y cambiar el fluido de la transmisión. Puesto que se trata de un procedimiento difícil, debe realizarlo su distribuidor.

Sistema de enfriamiento

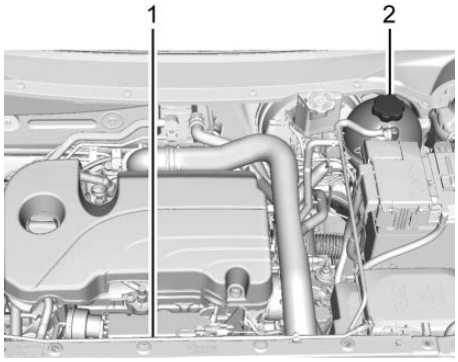

Motor a gasolina 1.5 L

1. Ventilador de enfriamiento del motor (no visible)
2. Tanque de compensación y tapón de presión del refrigerante del motor

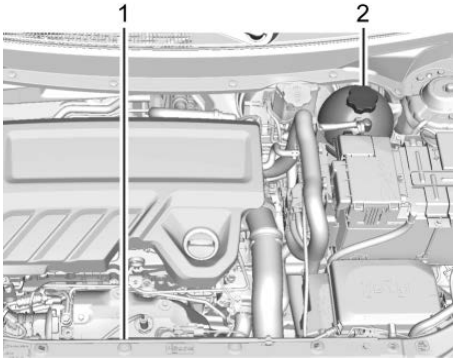

Motor diesel 1.6L

1. Ventilador de enfriamiento del motor (no visible)
2. Tanque de compensación y tapón de presión del refrigerante del motor

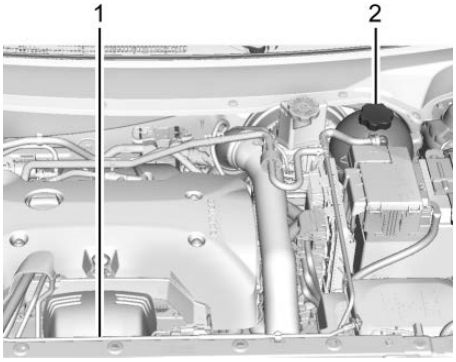

Motor a gasolina 2.0 L

1. Ventiladores de enfriamiento del motor (no visibles)
2. Tanque de compensación y tapón de presión del refrigerante del motor

⚠ Advertencia

Los ventiladores eléctricos debajo del cofre pueden empezar a funcionar aun cuando el motor no esté funcionando y pueden causar lesiones. Mantenga las

(Continúa)

Advertencia (Continúa)

manos, la ropa y las herramientas alejados de los ventiladores eléctricos que están bajo el cofre.

⚠ Advertencia

No toque las mangueras del calentador o radiador, u otras partes del motor. Pueden estar muy calientes y pueden quemarlo. No opere el motor si hay una fuga; todo el refrigerante se podría fugar. Esto podría causar un incendio del motor y puede quemarlo. Arregle cualquier fuga antes de conducir el vehículo.

Si el refrigerante que está dentro del tanque de compensación del refrigerante está hirviendo, no haga nada más hasta que se enfríe.
El vehículo debe estar estacionado sobre una superficie nivelada.

El nivel de refrigerante debe estar en la costilla superior a la mitad del tanque. De no ser así, es posible que el vehículo tenga una fuga en las mangueras del radiador, las mangueras del calentador, el radiador, la bomba de agua o en cualquier otra parte del sistema de enfriamiento.

Si no parece haber fugas, revise con el motor encendido, para ver si está funcionando el ventilador eléctrico de enfriamiento del motor. Si el motor se está sobrecalentando, el ventilador debe estar funcionando. Si no está funcionando, el vehículo necesita servicio. Apague el motor.

Refrigerante del motor

El sistema de enfriamiento del motor en el vehículo se llena con un mezcla de refrigerante de motor DEX-COOL. Se necesita revisar y cambiar este refrigerante en los niveles apropiados. Consulte *Líquidos y lubricantes recomendados* ⇨ *440* y *Programa de mantenimiento* ⇨ *434*.

A continuación se explica el sistema de enfriamiento y cómo revisar y agregar refrigerante cuando el nivel está bajo. Si hay problema por sobrecalentamiento del motor, vea *Sobrecalentamiento del motor* ⇨ *348*.

Qué usar

⚠ Advertencia

El agua pura u otros líquidos, como el alcohol, pueden hervir antes que la mezcla adecuada de refrigerante. Con agua pura o una mezcla incorrecta, el motor podría calentarse demasiado pero no habría una advertencia de sobrecalentamiento. El motor podría incendiarse y usted u otras personas podrían sufrir quemaduras.

Use una mezcla 50/50 de agua potable limpia y refrigerante DEX-COOL. Si usa esta mezcla, no es necesario agregar nada más. Esta mezcla:

- Da protección contra congelamiento hasta -37 °C (-34 °F) de temperatura exterior.
- Da protección contra ebullición hasta 129 °C (265 °F) de temperatura del motor.
- Protege contra óxido y corrosión.
- No daña las partes de aluminio.
- Ayuda a mantener la temperatura adecuada del motor.

Precaución

No use nada además de una mezcla de refrigerante DEX-COOL que cumpla con la norma GMW3420 de GM y agua potable limpia. Cualquier otra cosa puede causar daños al sistema de enfriamiento del motor y al vehículo, lo que podría no estar cubierto por la garantía del vehículo.

Nunca deseche el refrigerante del motor echándolo a la basura ni vertiéndolo en el suelo, o vertiéndolo en drenajes, corrientes o cuerpos de agua. Haga que el cambio de refrigerante lo realice un centro de servicio autorizado que esté familiarizado con los requisitos legales relativos a los métodos de desecho de refrigerante. Esto ayudará a proteger tanto el ambiente como su propia salud.

Revisión del refrigerante

Para revisar el nivel del refrigerante, el vehículo debe estar en una superficie nivelada.

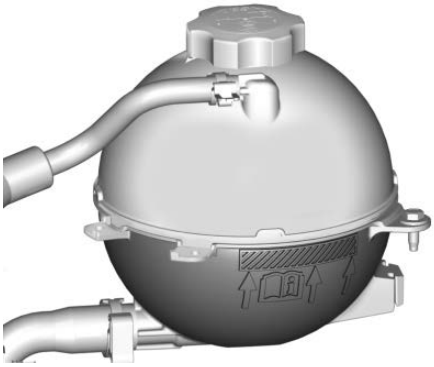

Revise si se alcanza a ver refrigerante en el tanque de compensación del refrigerante. Si el refrigerante que está dentro del tanque de compensación del refrigerante está hirviendo, no haga nada más hasta que se enfríe. Si el refrigerante está visible pero la marca de nivel de refrigerante no lo está, agregue una mezcla 50/50 de agua limpia y potable con refrigerante DEX-COOL en el tanque de expansión de refrigerante hasta la nervadura superior en la parte media del tanque, pero asegúrese de que el sistema de enfriamiento esté frío antes de hacer esto. Vea *Sobrecalentamiento del motor* ⇨ *348*.

El tanque de compensación del refrigerante se encuentra en el compartimiento del motor, en el lado del conductor del vehículo. Vea *Vista general del compartimiento del motor* ⇨ *330*.

Cómo añadir refrigerante al tanque de compensación del refrigerante

⚠ Advertencia

El vapor y líquidos calientes de un sistema de enfriamiento caliente están bajo presión. Girar la tapa de presión, incluso un poco, puede causar que salgan a alta velocidad y podría quemarse. Nunca gire el tapón cuando el sistema de enfriamiento, incluyendo el tapón de presión, estén calientes. Espere a que el sistema de refrigeración y la tapa de presión se enfríen.

⚠ Advertencia

El agua pura u otros líquidos, como el alcohol, pueden hervir antes que la mezcla adecuada de refrigerante. Con agua pura o una mezcla incorrecta, el motor podría calentarse demasiado pero no habría una advertencia de sobrecalentamiento. El motor podría incendiarse y usted u otras personas podrían sufrir quemaduras.

⚠ Advertencia

El derrame de refrigerante en partes de motor caliente puede quemarlo. El refrigerante contiene etilenglicol que se quemará si las partes del motor están suficientemente calientes.

Precaución

La falla en seguir el procedimiento de llenado de refrigerante específico podría causar que el motor se sobrecaliente y podría causar daño al sistema. Si el refrigerante no es visible en el tanque de expansión, póngase en contacto con su distribuidor.

1. Retire el tapón de presión del tanque de compensación del refrigerante cuando el sistema de enfriamiento, incluyendo el tapón de presión del tanque de compensación del refrigerante y la manguera superior del radiador, ya no estén calientes.

   Haga girar el tapón de presión lentamente un cuarto de vuelta en sentido inverso al de las manecillas del reloj. Si escucha un silbido, espere hasta que desaparezca. Esto permitirá que toda la presión que aún haya quedado salga por la manguera de descarga.

2. Siga haciendo girar el tapón de presión lentamente y retírelo.

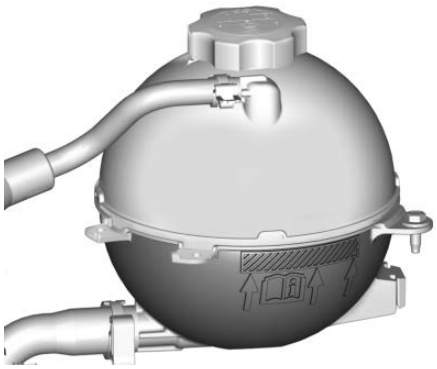

3. Llene el tanque de compensación del refrigerante con la mezcla adecuada hasta la marca de nivel indicado.

4. Sin reinstalar el tapón de presión del tanque de compensación del refrigerante, encienda el motor y déjelo funcionar hasta que sienta que la manguera superior del radiador se está calentando. Tenga cuidado con los ventiladores de enfriamiento del motor.

   En este momento, el nivel del refrigerante dentro del tanque de compensación del refrigerante puede ser más bajo. Si el nivel es menor, agregue más de la mezcla adecuada al tanque de compensación del refrigerante, hasta que el nivel llegue a la marca del nivel indicado.
5. Reinstale el tapón de presión firmemente.
6. Verifique el nivel del refrigerante después de apagar el motor y cuando el refrigerante esté frío. De ser necesario, siga los Pasos 1-6 del procedimiento para añadir refrigerante.

   Si el refrigerante aún no está en el nivel adecuado cuando el sistema se enfríe de nuevo, vea a su distribuidor.

Precaución
Si el tapón de presión no se aprieta herméticamente, pueden ocurrir pérdida de refrigerante y daño al motor. Asegúrese que el tapón quede asegurado y apretado de manera adecuada.

Depurador/filtro de aire motor

El depurador/filtro de aire del motor está en el compartimiento del motor, en el lado del pasajero del vehículo. Vea *Vista general del compartimiento del motor* ⇨ *330*.

Cuándo revisar el depurador/filtro de aire motor

Para los intervalos de cambio e inspección del depurador/filtro de aire motor, consulte *Programa de mantenimiento* ⇨ *434*.

Cómo revisar el depurador/filtro de aire motor

No arranque el motor o tenga el motor en operación con el alojamiento del depurador/filtro de aire motor abierto. Antes de retirar el depurador/filtro de aire motor, asegúrese que el alojamiento del depurador/filtro de aire motor y los componentes cercanos estén libres de suciedad y desechos. Retire el depurador/filtro de aire motor. Golpee ligeramente y agite el depurador/filtro de aire motor (lejos del vehículo), para liberar el polvo y suciedad sueltos. Revise el depurador/filtro de aire motor respecto a daño, y reemplace si está dañado. No limpie el depurador/filtro de aire motor o los componentes con agua o aire comprimido.

Para revisar o cambiar el depurador/filtro de aire motor:

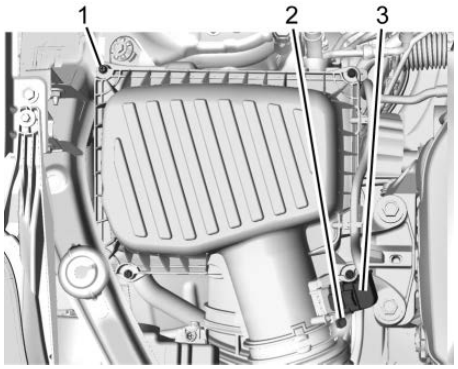

Se muestra motor de gasolina 1.5L, motor 1.6L Diesel y motor de gasolina 2.0L son similares

1. Tornillos
2. Abrazadera del conducto de aire
3. Conector eléctrico

1. Abra el cofre. Vea *Cofre* ⇨ *329*.
2. Afloje el tornillo en el sujetador del ducto de aire (2) y retire la manguera del ducto de aire de la cubierta.
3. Retire los cuatro tornillos (1) y retire la cubierta del depurador/filtro de aire, conservando el conector eléctrico de arnés de cableado (3) conectado al sensor.
4. Jale directamente hacia arriba la cubierta, y mientras la sostiene, retire el depurador/filtro de aire.
5. Revise o cambie el filtro/depurador de aire.

Cómo reinstalar el depurador/filtro de aire motor

1. Alinee el depurador/filtro de aire con el punto indicado en la base del alojamiento del depurador/filtro de aire e instale el depurador/filtro de aire. El sello del depurador/filtro de aire exterior se debe instalar adecuadamente en el alojamiento del depurador/filtro de aire.
2. Alinee las lengüetas de la cubierta del alojamiento del depurador/filtro de aire con el alojamiento del depurador/filtro de aire.
3. Instale la cubierta del alojamiento del depurador/filtro de aire utilizando los cuatro tornillos.
4. Deslice el ducto de aire sobre el ensamble de la cubierta y apriete el tornillo en el sujetador del ducto de aire.
5. Verifique que el conector del arnés de cableado esté completamente conectado al sensor en el alojamiento del depurador/filtro de aire.

⚠ Advertencia

Hacer funcionar el motor sin el limpiador/filtro de aire puede causarle quemaduras a usted o a otras personas. Tenga precaución cuando trabaje en el motor. No arranque el motor o conduzca el vehículo con el depurador/filtro de aire retirado, ya que pueden haber flamas presentes si el motor tiene explosiones.

Precaución

Si el limpiador/filtro de aire no está instalado, la suciedad puede entrar fácilmente al motor, y podría dañarlo. Siempre asegúrese que el depurador/filtro de aire esté instalado al conducir.

Sobrecalentamiento del motor

El vehículo tiene un Indicador de temperatura del refrigerante del motor en el grupo de instrumentos y mensajes de sobrecalentamiento en el Centro de información del conductor (DIC) para advertir sobre sobrecalentamiento del motor. Vea *Indicador de temperatura del refrigerante del motor* ⇨ *143*.

Se puede tomar la decisión de no levantar el cofre cuando el Indicador de temperatura del refrigerante del motor esté en la zona de sobrecalentamiento o se muestre un mensaje del DIC de sobrecalentamiento del motor, pero en su lugar obtener ayuda de servicio de inmediato. Vea *Programa de Asistencia en el Camino* ⇨ *448*.

Si toma la decisión de levantar el cofre, asegúrese que el vehículo esté estacionado en una superficie nivelada. Después revise si están funcionando los ventiladores de enfriamiento del motor. Si el motor se está sobrecalentando, el (los) ventilador(es) debe(n) estar funcionando. De no ser así, no deje que el motor siga funcionando, y haga que el vehículo reciba servicio.

Precaución

No opere el motor si hay una fuga en el sistema de enfriamiento del motor. Esto puede causar una pérdida de todo el refrigerante y puede dañar el sistema y el vehículo. Solicite que cualquier fuga se repare de inmediato.

Si sale vapor del compartimiento del motor

⚠ Advertencia

El vapor y líquidos calientes de un sistema de enfriamiento caliente están bajo presión. Girar la tapa de presión, incluso un poco, puede causar que salgan a

(Continúa)

Advertencia (Continúa)

alta velocidad y podría quemarse. Nunca gire el tapón cuando el sistema de enfriamiento, incluyendo el tapón de presión, estén calientes. Espere a que el sistema de refrigeración y la tapa de presión se enfríen.

Si no sale vapor del compartimiento del motor

Si el Indicador de temperatura del refrigerante del motor está en la zona de sobrecalentamiento o se muestra un mensaje del DIC de sobrecalentamiento del motor pero no se puede ver o escuchar vapor, el problema puede no ser demasiado serio. En ocasiones el motor puede sobrecalentarse ligeramente cuando el vehículo:

- Asciende por una pendiente prolongada en un día caluroso
- Se detiene después de conducirlo a alta velocidad
- Opera en marcha sin desplazamiento por periodos prolongados al estar detenido en el tráfico
- Arrastra un remolque

Si el Indicador de temperatura del refrigerante del motor está en la zona de sobrecalentamiento y se muestra el mensaje del DIC de sobrecalentamiento sin señal de vapor:

1. Apague el aire acondicionado.
2. Encienda el calentador a la máxima temperatura y la máxima velocidad del ventilador. Abra las ventanas según sea necesario.
3. Cuando sea seguro, salga del camino, cambie a P (estacionamiento) o N (neutral) y deje que el motor funcione en marcha en vacío.

Si el indicador de temperatura de refrigerante del motor ya no se encuentra en la zona de sobrecalentamiento o ya no aparece el mensaje del DIC de sobrecalentamiento, puede conducir el vehículo. Continúe conduciendo el vehículo lentamente durante unos 10 minutos. Mantenga una distancia segura con respecto al vehículo que esté enfrente. Si el Indicador de temperatura del refrigerante del motor no regresa a la zona de sobrecalentamiento o ya no se muestra un mensaje del DIC de sobrecalentamiento, continúe conduciendo normalmente y solicite que revisen el sistema de enfriamiento respecto a relleno y función adecuados.

Si el Indicador de temperatura del refrigerante del motor todavía está en la zona de sobrecalentamiento o todavía se muestra un mensaje de sobrecalentamiento del DIC, oríllese, deténgase y estacione el vehículo de inmediato. Si los mensajes de sobrecalentamiento aparecen repetidamente, consulte a su distribuidor.

Si no hay señales de vapor, deje funcionar el motor en marcha sin desplazamiento durante tres minutos mientras está estacionado.

Si el Indicador de temperatura del refrigerante del motor todavía está en la zona de sobrecalentamiento o se muestra un mensaje de sobrecalentamiento del DIC, apague el motor hasta que se enfríe.

Líquido de lavado

Qué usar

Cuando sea necesario añadir líquido de lavado del parabrisas, asegúrese de leer las instrucciones del fabricante antes de usarlo. Si va a operar el vehículo en áreas en las que la temperatura puede descender más allá del punto de congelación, use un líquido que brinde protección suficiente contra la congelación.

Cómo agregar líquido al lavaparabrisas

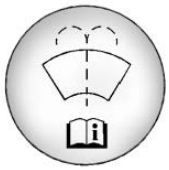

Abra el tapón que tiene el símbolo del lavaparabrisas. Agregue líquido para lavaparabrisas hasta llenar el tanque. Vea en *Vista general del compartimiento del motor* ⇨ *330* la ubicación del depósito.

Precaución

- No use fluido de lavador que contenga cualquier tipo de recubrimiento repelente al agua. Esto puede causar que los limpiadores traqueteen o salten.

(Continúa)

Precaución (Continúa)

- No use refrigerante para motor (anticongelante) en el lavaparabrisas. Eso puede dañar el sistema del lavador de parabrisas y la pintura.
- No mezcle agua con líquidos listos para usarse. El agua puede provocar que la solución se congele y dañar el tanque del líquido y otras partes del sistema del lavaparabrisas.
- Si usa líquido concentrado para lavaparabrisas, siga las instrucciones del fabricante para agregar agua.
- Cuando haga mucho frío, llene el tanque del líquido del lavaparabrisas solamente hasta tres cuartas partes de su capacidad. Esto permitirá la expansión del líquido en

(Continúa)

Precaución (Continúa)

caso de congelación, lo cual podría dañar el tanque si está completamente lleno.

Frenos

Las balatas de los frenos de disco tienen indicadores de desgaste integrados que producen un sonido agudo de alerta cuando las balatas están gastadas y es necesario colocar balatas nuevas. El sonido puede ser intermitente o puede ser constante cuando el vehículo está en movimiento, excepto al aplicar con firmeza el pedal del freno.

⚠ Advertencia

El sonido de advertencia de desgaste de los frenos indica que pronto los frenos no funcionarán bien. Esto podría dar como resultado una colisión. Cuando se

(Continúa)

Advertencia (Continúa)

escuche el sonido de advertencia de desgaste de los frenos, haga que el vehículo reciba servicio.

Precaución

Si se continúa conduciendo el vehículo con balatas de freno gastadas, puede dar como resultado una reparación de frenos costosa.

Algunas condiciones de manejo o climáticas puede provocar un chillido al aplicar los frenos por primera vez o al aplicarlos ligeramente. Esto no significa que algo esté mal en los frenos.

Es necesario que las tuercas de las ruedas estén apretadas con el torque, para ayudar a evitar la pulsación de los frenos. Al hacer la rotación de las llantas, revise el desgaste de las balatas de los frenos y apriete de manera uniforme las tuercas de las ruedas en la secuencia adecuada, según las especificaciones de torque.

Las balatas se deben reemplazar como juegos completos.

Pedal Freno Durante Viaje

Si el pedal de freno no regresa a la altura normal o si hay un incremento rápido en el desplazamiento del pedal, vea a su distribuidor. Esto podría indicar que se puede requerir dar servicio a los frenos.

Remplazo de partes del sistema de frenos

Siempre reemplace la partes del sistema de frenos con partes de reemplazo nuevas y aprobadas. De no hacerse así, los frenos pueden no funcionar adecuadamente.
El desempeño esperado de los frenos puede cambiar de muchas otras formas si se instalan partes de repuesto de frenos incorrectas o se instalan partes incorrectamente.

Líquido de frenos

El depósito del cilindro maestro de frenos se llena con líquido de frenos DOT 3 aprobado por GM, como se indica en el tapón del depósito. Vea en *Vista general del compartimiento del motor* ⇨ *330* la ubicación del depósito.

Revisión del líquido de frenos

Con el vehículo en P (estacionamiento) en una superficie nivelada, el nivel de fluido de freno debe estar entre las marcas mínimo y máximo en el depósito del fluido de freno.

Solamente existen dos razones por las que puede descender el nivel del líquido de frenos en el depósito:

- Desgaste normal de revestimiento de freno. Al instalar nuevos revestimientos, el nivel del fluido vuelve a subir.
- Fuga de fluido en el sistema hidráulico de freno. Pida que se arregle el sistema hidráulico de freno. Con una fuga, los frenos no funcionarán correctamente.

Antes de quitarlo, limpie el tapón del depósito del fluido para frenos y toda el área que lo rodea.

No agregue líquido de frenos hasta el tope. La fuga no se corrige agregando fluido. Si se agrega fluido cuando los revestimientos están gastados, habrá demasiado fluido cuando se instalen revestimientos nuevos. Añada o retire líquido, según sea necesario, solamente cuando se haga un trabajo en el sistema hidráulico de frenos.

⚠ Advertencia

Si se agrega demasiado fluido para frenos, puede derramarse sobre el motor y quemarse, si el motor está suficientemente caliente. Usted u otras personas pueden sufrir quemaduras y el vehículo puede sufrir daños. Agregue líquido de frenos solamente cuando se hace un trabajo en el sistema hidráulico de los frenos.

Cuando el fluido para frenos llega a un nivel bajo, se enciende la luz de advertencia de frenos. Vea *Luz de advertencia del sistema de frenos* ⇨ *149*.

El fluido del freno absorbe agua con el tiempo que degrada la efectividad del fluido de frenos. Reemplace el fluido de freno en los intervalos especificados para evitar el incremento de la distancia de frenado. Vea *Programa de mantenimiento* ⇨ *434*.

Qué agregar

Use solamente fluido para frenos DOT 3 aprobado por GM, de un envase limpio y sellado. Vea *Líquidos y lubricantes recomendados* ⇨ *440*.

⚠ Advertencia

El fluido de freno equivocado o contaminado podría resultar en daño al sistema de freno. Esto podría resultar en la pérdida de frenado guiando a una posible lesión. Use siempre el líquido de frenos adecuado aprobado por GM.

Precaución

Si el fluido para frenos se derrama sobre las superficies pintadas del vehículo, el acabado de la pintura puede dañarse. Lave de inmediato cualquier superficie pintada.

Batería - Norteamérica

La batería de equipo original es libre de mantenimiento. No retire la tapa y no agregue fluido.

Cuando necesite una batería nueva, consulte el número de remplazo en la etiqueta de la batería original. Vea en *Vista general del compartimiento del motor* ⇨ *330* la ubicación de la batería.

Para el reemplazo de su batería, vea a su distribuidor.

El vehículo cuenta con una batería de 12 voltios Absorbed Glass Mat (AGM). La instalación de una batería estándar de 12 voltios resultará en una menor duración de la batería de 12 voltios.

Cuando se utiliza un cargador de batería de 12 voltios en la batería AGM de 12 voltios, algunos cargadores tienen una configuración de batería AGM en el cargador. Si está disponible, utilice la configuración AGM en el cargador, para limitar la tensión de carga a 14.8 voltios. Siga las instrucciones del fabricante del cargador.

Sistema de Paro/Arranque

El vehículo cuenta con un sistema de Arranque/Paro para apagar el motor para ayudar a conservar combustible. Vea *Arranque del motor* ⇨ *222*.

⚠ Advertencia

ADVERTENCIA: Los postes, las terminales y los accesorios relacionados con la batería contienen plomo y compuestos de plomo, productos químicos de los que el Estado de California tiene conocimiento que causan cáncer, defectos de nacimiento u otros daños reproductivos. Las baterías también pueden contener otros químicos conocidos por el Estado de California que causan cáncer. **LAVE SUS MANOS DESPUÉS DE SU MANEJO.** Para más información visite www.P65Warnings.ca.gov/passenger-vehicle.

Consulte *Advertencia de la Propuesta 65 de California* ⇨ *327* y la cubierta posterior.

Almacenamiento del vehículo

⚠ Advertencia

Las baterías contienen ácido que puede causarle quemaduras y gas que puede explotar. Si no tiene cuidado, puede resultar severamente lesionado. Vea en *Arranque con cables pasacorriente - Norteamérica* ⇨ *413* las recomendaciones para manejar una batería sin lesionarse.

Uso poco frecuente: Retire el cable negativo (-), negro, de la batería, para evitar que ésta se descargue.

Almacenamiento prolongado: Retire el cable negativo (-), negro, de la batería o use un cargador lento de baterías.

Tracción en las cuatro ruedas

Caja Transferencia

Bajo condiciones normales de conducción, el líquido de la caja de transferencia no requiere mantenimiento a menos que haya una fuga de fluido o ruido inusual. Si se requiere, pida a su distribuidor que dé servicio a la caja de transferencia.

Revisión del interruptor del motor de arranque

⚠ Advertencia

Al hacer esta revisión, el vehículo podría moverse repentinamente. Si el vehículo se mueve, usted u otras personas podrían resultar lesionados.

1. Antes de iniciar esta revisión, asegúrese que haya suficiente espacio alrededor del vehículo.
2. Aplique el freno de estacionamiento y el freno normal.

   No use el pedal del acelerador y esté preparado para apagar el motor inmediatamente si se enciende.
3. Trate de encender el motor en cada una de las velocidades. El vehículo debe arrancar solamente en P (estacionamiento) o N (neutral). Si el vehículo arranca en cualquier otra posición, contacte a su distribuidor para obtener servicio.

Revisión del freno y el mecanismo de estacionamiento P (estacionamiento)

⚠ Advertencia

Al hacer esta revisión, el vehículo podría empezar a moverse. Usted u otras personas pueden sufrir lesiones y pueden ocasionarse daños materiales. Asegúrese que haya espacio frente al vehículo, en caso de que empiece a moverse. Esté preparado para aplicar el freno normal inmediatamente si el vehículo empieza a moverse.

Estacione el vehículo en una pendiente moderadamente inclinada, con el frente del vehículo hacia abajo. Manteniendo el pie sobre el freno normal, aplique el freno de estacionamiento.

- Para verificar la capacidad de detención del freno de estacionamiento: Con el motor encendido y la transmisión en la posición N (neutral), retire lentamente la presión del pedal del freno normal. Haga esto hasta que el vehículo quede detenido únicamente por el freno de estacionamiento.
- Para verificar la capacidad de detención del mecanismo P (estacionamiento): Con el motor encendido, lleve la palanca de cambios a la posición P (estacionamiento). Después libere el freno de estacionamiento, seguido del freno normal.

Si el vehículo requiere servicio, contacte a su distribuidor.

Cambio de la pluma limpiaparabrisas

Las hojas del limpiaparabrisas deben reemplazarse periódicamente. Vea *Programa de mantenimiento* ⇨ *434*.

Las plumas de remplazo son de diferentes tipos y se quitan de distintas maneras. Vea el tipo y la longitud adecuados en *Refacciones de mantenimiento* ⇨ *441*.

Precaución

Si se permite que el brazo del limpiaparabrisas toque el parabrisas cuando no esté instalada la hoja del limpiaparabrisas podría dañarse el parabrisas. Cualquier daño que ocurra no estará cubierto por la garantía del vehículo. No permita que el brazo del limpiaparabrisas toque el parabrisas.

Cambio de la pluma del limpiaparabrisas

Para remplazar la pluma del limpiador:

1. Tire del ensamble de la hoja del limpiador para separarlo del parabrisas.

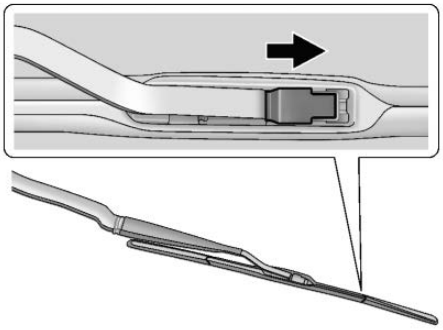

2. Levante el seguro que se encuentra a la mitad de la pluma del limpiador, donde se acopla con el brazo del limpiador.
3. Con el seguro abierto, tire de la pluma del limpiador hacia abajo, hacia el parabrisas, lo suficiente para retirarlo del extremo en forma de gancho J del brazo del limpiador.
4. Retire la pluma del limpiador.
5. Para reemplazar la hoja del limpiaparabrisas siga los pasos 1-3 en orden inverso.

Cambio de la pluma del limpiador del medallón

La pluma del limpiador trasero y el brazo del limpiador tienen una cubierta de protección.

Para retirar la cubierta:

1. Deslice una herramienta de plástico debajo de la cubierta y empuje hacia arriba para liberarla.
2. Deslice la cubierta hacia la punta de la pluma del limpiaparabrisas para desengancharla del ensamble de a pluma.
3. Retire la cubierta.
4. Después del cambio de la pluma del limpiador asegúrese de que el gancho de la cubierta se deslice dentro de la ranura del ensamble de la pluma.
5. Presione la cubierta hacia abajo hasta que quede asegurada.

Para remplazar la pluma del limpiador:

1. Levante el brazo del limpiador para separarlo del parabrisas.

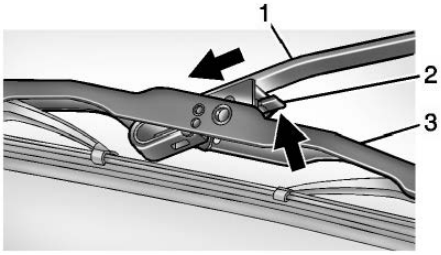

2. Empuje la palanca de liberación (2) para desacoplar el gancho y empuje el brazo del limpiador (1) hacia fuera del ensamble de la pluma (3).

3. Empuje el nuevo ensamble de la pluma de manera segura sobre el brazo del limpiador hasta que la palanca de liberación entre en su sitio, con lo que se escucha un clic.

Reemplazo del parabrisas

Sistemas de asistencia al conductor

Si el parabrisas se debe reemplazar y el vehículo está equipado con un sensor de cámara delantera para los Sistemas de asistencia del conductor, se recomienda un parabrisas de reemplazo de GM.
El parabrisas de reemplazo se debe instalar de acuerdo con las especificaciones de GM respecto a la alineación adecuada. Si no lo está, estos sistemas pueden no funcionar adecuadamente, pueden mostrar mensajes, o pueden no funcionar en absoluta. Consulte a si distribuidor respecto al reemplazo del parabrisas adecuado.

Parabrisas acústico

El vehículo cuenta con un parabrisas acústico. Si se tiene que remplazar el parabrisas, asegúrese de obtener un parabrisas acústico, para que continúe disfrutando de las ventajas que le puede dar este tipo de parabrisas.

Puntal(es) neumáticos

Este vehículo está equipado con puntal(es) neumático(s) para proporcionar asistencia para levantar y sostener abierto el sistema de cofre/cajuela/puerta trasera en posición completamente abierta.

⚠ Advertencia

Si los puntales neumáticos que sostienen el cofre, cajuela, y/o puerta trasera abiertos falla, usted y otras personas podrían lesionarse seriamente. Lleve el vehículo a su distribuidor para servicio de inmediato. Revise

(Continúa)

Advertencia (Continúa)

visualmente los puntales neumáticos respecto a señales de desgaste, grietas, u otro daño periódicamente. Revise para asegurarse que el cofre/cajuela/puerta trasera se mantenga abierta con suficiente fuerza.
Si los puntales fallan en sostener el cofre/cajuela/puerta trasera, no los opere. Pida que realicen el servicio al vehículo.

Precaución

No aplique cinta o cuelgue ningún objeto de los puntales neumáticos. Además no presione hacia abajo o jale los puntales neumáticos. Esto puede causar daño al vehículo.

Vea *Programa de mantenimiento* ⇨ *434*.

Cofre

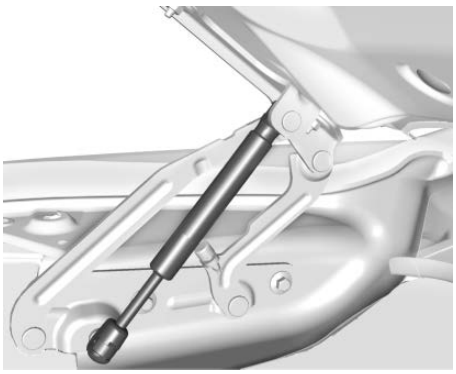

Cajuela

Puerta trasera

Direccionamiento de los faros

Dirección de los faros

El direccionamiento de los faros ha sido preestablecido y no debe necesitar ajustes.

Si el vehículo resulta dañando en una colisión, el direccionamiento de los faros puede verse afectado. Si es necesario hacer ajustes a los faros delanteros, vea a su distribuidor.

Reemplazo de focos

Contacte a su distribuidor para obtener el tipo correcto de focos de reemplazo, o para cualquier procedimiento de cambio de foco no listado en esta sección.

Precaución

No reemplace focos incandescentes con focos de reemplazo LED post-venta. Esto puede ocasionar daños al sistema eléctrico del vehículo.

Focos de halógeno

⚠ Advertencia

Los focos de halógeno contienen gas presurizado y pueden explotar si se dejan caer o sufren rayones. Usted u otras personas pueden sufrir lesiones. Asegúrese de leer y seguir las instrucciones indicadas en el empaque del foco.

Iluminación de descarga de alta Intensidad (HID)

⚠ Advertencia

El sistema de iluminación de Descarga de alta intensidad (HID) funciona con voltaje muy alto. Si trata de dar servicio a cualquiera de los componentes del sistema podría sufrir lesiones severas. Haga que distribuidor o un técnico calificado les dé servicio.

Una vez que se ha cambiado el foco de un faro HID, el haz de luz puede ser de un tono ligeramente distinto al que tenía originalmente. Esto es normal.

Iluminación LED

Este vehículo tiene varias luces LED. Para cambiar cualquier ensamble de iluminación LED, póngase en contacto con su distribuidor.

Luces, Direccionales Delanteras

Para remplazar uno de estos focos:

1. Abra el cofre. Vea *Cofre* ⇨ *329*.

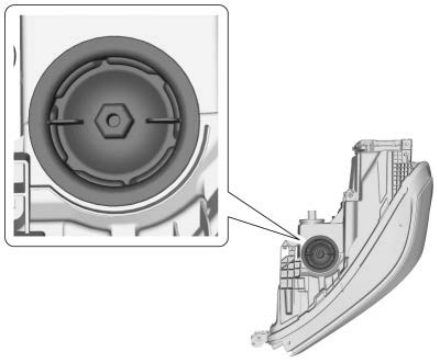

2. Retire la tapa de acceso del foco de la parte superior del ensamble del faro girándolo en sentido contrario a las manecillas del reloj.

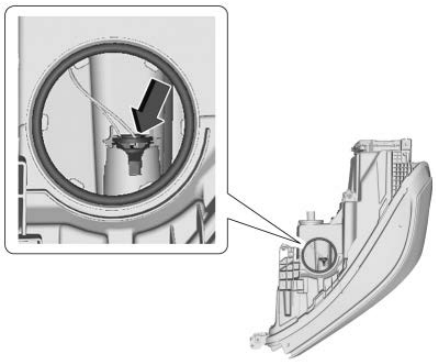

3. Retire el foco del receptáculo del foco presionando las lengüetas en cualquier lado del foco y jalando de forma recta hacia afuera.
4. Instale el foco nuevo en el socket.
5. Instale la tapa de acceso del foco en el ensamble del faro delantero, girándolo en sentido de las manecillas del reloj.

Luces cola

Para remplazar una de estas luces:

1. Abra la puerta trasera. Vea *Puerta trasera* ⇨ *48*.

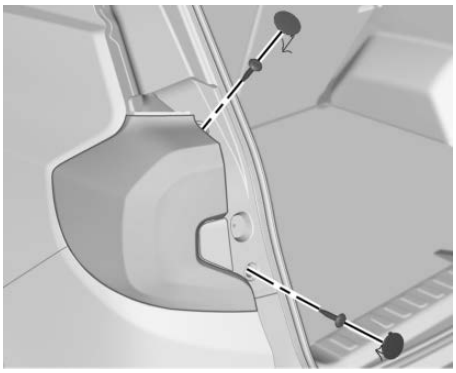

2. Retire las dos tapas de tornillo y los dos tornillos del ensamble de la luz trasera.
3. Jale el conjunto de la luz trasera para separarlo de la carrocería.
4. Desconecte el arnés de conexión de la luz.

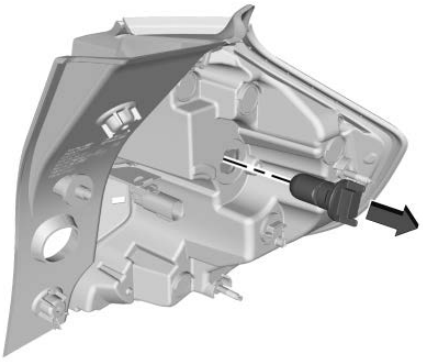

5. Haga girar el receptáculo del foco en sentido inverso al de las manecillas del reloj y tire de él para sacarlo.
6. Tire de la bombilla en sentido recto para sacarla del receptáculo.
7. Empuje el foco de reemplazo de forma recta en el receptáculo.
8. Empuje el receptáculo del foco y gírelo en sentido de las manecillas del reloj.
9. Repita los pasos 2-5 en orden inverso para volver a instalar el ensamble de la luz.

Luz de Matrícula

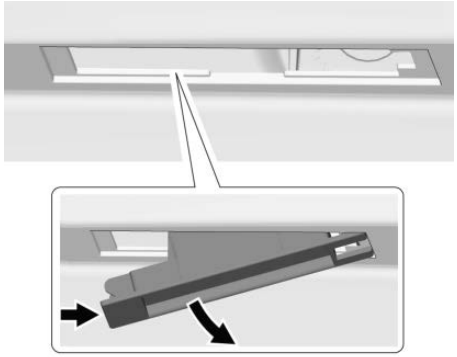

Ensamble de la lámpara

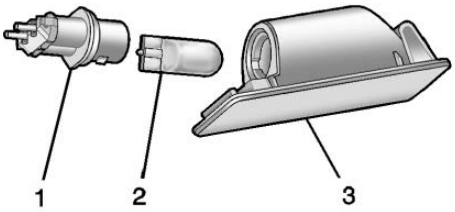

Ensamble de foco

1. Receptáculo del foco
2. Foco
3. Ensamble de la lámpara

Para remplazar uno de estos focos:

1. Abra la puerta trasera parcialmente. Vea *Puerta trasera* ⇨ *48*.
2. Empuje el ensamble de la luz hacia afuera para retirar.
3. Jale el ensamble de la luz para retirarlo de la puerta trasera.
4. Haga girar el receptáculo del foco (1) en sentido contrario a las manecillas del reloj para retirarlo del ensamble de la luz (3).
5. Tire del foco (2) de forma recta para sacarlo del receptáculo (1).
6. Inserte el foco de reemplazo en sentido recto dentro del receptáculo del foco y haga girar el receptáculo del foco en sentido de las manecillas del reloj para instalarlo en el ensamble de la lámpara.
7. Empuje el ensamble de la luz en la puerta trasera, acoplando primero el lado del broche.
8. Presione el lado de la lámpara opuesto al broche hasta que el ensamble de la lámpara entre en su sitio.

Sistema eléctrico

Sobrecarga del sistema eléctrico

El vehículo cuenta con fusibles y disyuntores de circuito para dar protección contra la sobrecarga del sistema eléctrico.

Cuando la corriente de carga eléctrica es demasiado pesada, el interruptor de circuito se abre y se cierra, protegiendo al circuito hasta que la carga de corriente regresa al nivel normal o hasta que se resuelve el problema. Esto reduce en gran medida la posibilidad de sobrecarga del circuito e incendio debidos a problemas eléctricos.

Remplace los fusibles defectuosos con fusibles nuevos del mismo tamaño y capacidad.

Si ocurre un problema en el camino y es necesario remplazar un fusible, se puede tomar un fusible del mismo amperaje de otra posición. Elija el de alguna función del vehículo que no sea necesaria y repóngalo tan pronto como sea posible.

Cableado de faro

Una sobrecarga eléctrica puede provocar que las luces se enciendan y se apaguen o, en algunos casos, que se queden apagadas. Haga revisar inmediatamente el cableado de los faros si las luces se encienden y apagan o se quedan apagadas.

Limpiaparabrisas

Si el motor de los limpiaparabrisas se sobrecalienta debido a nieve o hielo, los limpiaparabrisas se detendrán hasta que el motor se enfríe y después volverán a funcionar.

Aunque el circuito está protegido contra sobrecarga eléctrica, la sobrecarga debida a nieve o hielo abundantes puede dañar el mecanismo articulado de los limpiadores. Siempre retire el hielo y la nieve abundantes del parabrisas antes de usar los limpiaparabrisas.

Si la sobrecarga se debe a un problema eléctrico y no a nieve o hielo, asegúrese de corregirla.

Fusibles y cortacircuitos

Los circuitos de cableado del vehículo están protegidos contra cortocircuitos por una combinación de fusibles y disyuntores de circuito. Esto reduce en gran medida la posibilidad de daños causados por problemas eléctricos.

⚠ Peligro

Los fusibles e interruptores de circuito están marcados con su clasificación de ampéres. No exceda la clasificación de amperaje especificada cuando reemplace los fusibles e interruptores de circuito. El uso de un fusible o interruptor de circuito de tamaño excesivo

(Continúa)

Peligro (Continúa)

puede resultar en el incendio del vehículo. Usted y otros podrían resultar lesionados seriamente o morir.

Para revisar los fusibles, observe la banda plateada del interior del fusible. Si la banda está rota o fundida, remplace el fusible. Asegúrese de remplazar los fusibles defectuosos con fusibles nuevos del mismo tamaño y capacidad.

Si se funde un fusible, se pueden tomar temporalmente fusibles del mismo amperaje de otra posición de fusible. Remplace el fusible tan pronto como sea posible.

Hay un extractor de fusibles en el bloque de fusibles del compartimiento del motor. Vea *Bloque de fusibles del compartimiento del motor* ⇨ *363*. Puede utilizarse para retirar fácilmente los fusibles del bloque.

Para identificar y revisar los fusibles, interruptores de circuito y los relevadores vea *Bloque de fusibles del compartimiento del motor* ⇨ *363*, *Bloque de fusibles del tablero de instrumentos* ⇨ *366* y *Bloque de fusibles del compartimiento trasero* ⇨ *369*.

Bloque de fusibles del compartimiento del motor

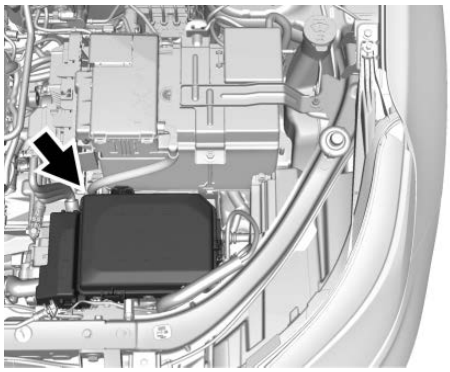

Para retirar la cubierta del bloque de fusibles presione los seguros de la cubierta y levántela en sentido recto. Vea *Vista general del compartimiento del motor* ⇨ *330*.

Precaución

Derramar líquidos sobre cualquier componente eléctrico del vehículo puede dañarlo. Mantenga siempre en su sitio las cubiertas de todos los componentes eléctricos.

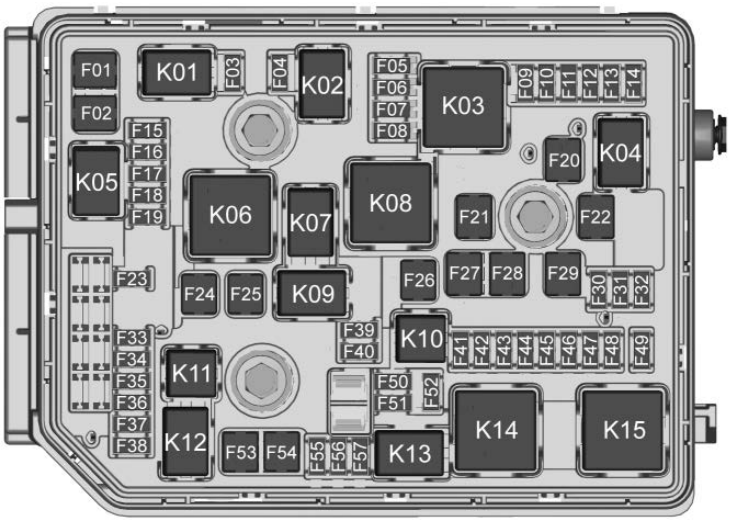

Es posible que el vehículo no cuente con todos los fusibles, los relevadores y las características que se ilustran.

Fusibles	Uso
F01	Motor de arranque 1
F02	Motor de arranque 2
F03	Sensor Lambda 1
F04	Módulo de control del motor
F05	Sensor FlexFuel
F06	Módulo de control de la transmisión
F07	–
F08	Módulo de control del motor
F09	Embrague del aire acondicionado
F10	Solenoide de ventilación del recipiente
F11	Sistema de combustible
F12	Asientos delanteros con calefacción
F13	Bomba post-ebullición
F14	–
F15	Sensor Lambda 2
F16	Bobinas de ignición
F17	Módulo de control del motor
F18	Módulo de reducción catalítica selectiva (sólo diesel)
F19	Sensor de hollín NOx (sólo diesel)
F20	Convertidor CD CD 2

Fusibles	Uso
F21	Control de cambios
F22	Bomba de frenos antibloqueo
F23	Bomba de lavador delantero/trasero
F24	–
F25	Calentador de combustible diesel (sólo diesel)
F26	–
F27	Válvulas de frenos antibloqueo
F28	Remolque LD
F29	Desempañador de la ventana trasera
F30	Descongelador de espejo
F31	–
F32	Funciones variables
F33	–
F34	Claxon
F35	–

Fusibles	Uso
F36	Faro de luz alta derecho
F37	Faro de luz alta izquierdo
F38	Nivelación automática de faros delanteros
F39	Luces de niebla
F40	–
F41	Módulo de control de rango de la transmisión
F42	Faro motorizado
F43	–
F44	Espejo retrovisor interior
F45	Asiento con ventilación del lado del conductor
F46	Asiento con ventilación del lado del conductor

Fusibles	Uso
F47	Ensamble de bloqueo de columna de dirección
F48	Limpiador trasero
F49	–
F50	Volante de dirección con calefacción
F51	Lámpara de operación diurna derecha
F52	Módulo de control del motor/Módulo de control de la transmisión
F53	–
F54	–
F55	Velocidad de limpiador delantero/ Control
F56	–
F57	Lámpara de operación diurna izquierda

Relevadores	Uso
K01	Solenoide del motor de arranque
K02	Control de aire acondicionado
K03	Módulo de control del motor
K04	Control del lavador delantero
K05	Motor de arranque/ Piñón
K06	Calentador de combustible (sólo diesel)
K07	–
K08	–
K09	Velocidad del limpia-parabrisas delantero
K10	–
K11	–
K12	Faros de luz alta
K13	Faros/Luces de operación diurna
K14	Marcha/corr conmutada
K15	Desempañador de la ventana trasera
*K16	Claxon
*K17	Reducción catalítica selectiva
*K18	Luces de niebla
*K19	Bomba de refrigerante
*K20	–
*K21	Bomba de lavador trasero
*K22	Bomba de lavador delantero
*K23	Control de limpiador trasero

* Los relevadores PCB no pueden recibir servicio.

Bloque de fusibles del tablero de instrumentos

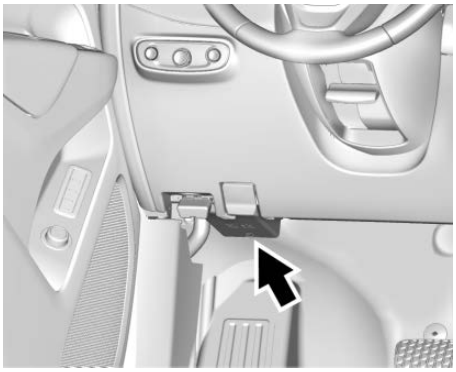

El bloque de fusibles del tablero de instrumentos está debajo del tablero de instrumentos en el lado del conductor.

Para tener acceso a los fusibles, presione y libere el seguro cerca del cuadro central superior.

Aplique presión a las dos lengüetas de retención en los lados de la cubierta, hasta que las dos lengüetas de retención pasen los

lados del tablero de instrumentos. Permita que el tablero se mueva hacia abajo y fuera del camino.

Para reinstalar la cubierta, invierta los pasos.

Es posible que el vehículo no cuente con todos los fusibles y relevadores que se ilustran.

Fusibles	Uso
F01	Inversor CD CA
F02	Ventanas delanteras
F03	Freno del remolque
F04	Ventilador de calefacción, ventilación, y aire acondicionado
F05	Módulo de control de carrocería 2
F06	CGM
F07	–
F08	Módulo de control de carrocería 3
F09	Amplificador
F10	–
F11	–
F12	–
F13	–
F14	Palanca de cambios electrónica
F15	Módulo de control de la transmisión
F16	Asientos delanteros con calefacción

Fusibles	Uso
F17	Conector de enlace de datos izquierdo
F18	Módulo de control de carrocería 7
F19	Espejo exterior
F20	Módulo de control de carrocería 1
F21	Módulo de control de carrocería 4
F22	Módulo de control de carrocería 6
F23	Bloqueo eléctrico de la columna de dirección
F24	Módulo de detección y diagnóstico
F25	Sensor de ocupación
F26	–
F27	Asientos eléctricos
F28	Ventanas traseras
F29	–

Fusibles	Uso
F30	Interruptor de asientos delanteros con calefacción
F31	Controles al volante
F32	Módulo de control de carrocería 8
F33	Calefacción, ventilación y aire acondicionado
F34	Entrada pasiva, arranque pasivo
F35	Seguro de puerta trasera
F36	Módulo cargador inalámbrico/ accesorio USB
F37	Encendedor de cigarros
F38	OnStar
F39	USB de tablero de instrumentos
F40	Nódulo de cámara/ Módulo de puerta trasera

Fusibles	Uso
F41	Módulo de asistente de estacionamiento
F42	Radio

Relevadores	Uso
K01	Cerradura de seguridad
K02	Energía retenida para accesorios
K03	Puerta trasera
K04	–
K05	Logística

Disyuntores de circuito	Uso
CB1 (cortacircuitos1)	–
CB2 (cortacircuitos2)	Consola de tomacorriente auxiliar

Bloque de fusibles del compartimiento trasero

El bloque de fusibles del compartimento trasero se encuentra detrás del tablero de moldura en el lado del compartimento trasero.

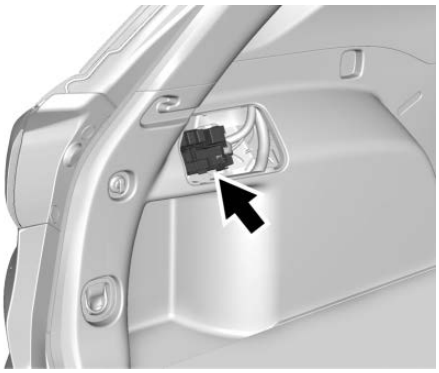

Retire la placa de moldura para tener acceso al bloque de fusibles.

Es posible que el vehículo no cuente con todos los fusibles y relevadores que se ilustran.

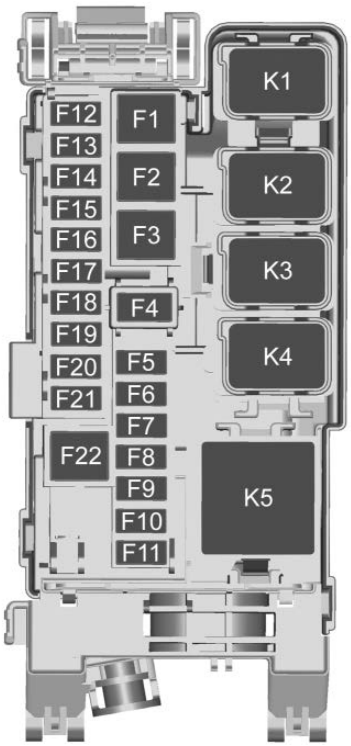

Fusibles	Uso
F1	Calentador de combustible de escape
F2	Puerta trasera
F3	Energía auxiliar para remolque
F4	Asiento eléctrico del pasajero
F5	Módulo de memoria del asiento
F6	Quemacocos
F7	Alerta de la zona ciega lateral
F8	Luces de reversa de remolque
F9	Asiento con calefacción trasero 1
F10	Luces de estacionamiento
F11	Asiento con calefacción trasero 2

Fusibles	Uso
F12	–
F13	Luz de estacionamiento de remolque
F14	Luz de alto de remolque derecha/ Luz direccional
F15	Luz de estacionamiento izquierda
F16	Luz de estacionamiento derecha
F17	–
F18	Luz de alto de remolque izquierda/Luz direccional
F19	Tracción en todas las ruedas
F20	Lumbar
F21	Tomacorriente auxiliar trasero
F22	Unidad de impulso trasera

Relevadores	Uso
K1	Luz de alto de remolque derecha/ Luz direccional
K2	Luces de reversa de remolque
K3	Luz de alto de remolque izquierda/Luz direccional
K4	Luces de estacionamiento
K5	Reducción catalítica selectiva (SCR) - (sólo diesel)

Ruedas y llantas

Llantas

Cada vehículo GM nuevo tiene llantas de alta calidad hechas por un fabricante de llantas líder. Ver el manual de garantía para obtener información respecto de la garantía de las llantas y dónde obtener servicio. Para mayor información, contacte al fabricante de las llantas.

⚠ Advertencia

- Las llantas que no han recibido buen mantenimiento o que se usan incorrectamente son peligrosas.
- La sobrecarga de las llantas puede provocar sobrecalentamiento, como resultado de una flexión excesiva. Podría

(Continúa)

Advertencia (Continúa)

reventarse una llanta y ocasionar un choque grave. Vea *Límites de carga del vehículo* ⇨ *215*.

- Las llantas infladas a menor presión que la indicada representan el mismo peligro que las llantas sobrecargadas. La colisión resultante podría causar lesiones severas. Revise periódicamente todas las llantas, para mantener la presión recomendada. La presión de las llantas debe revisarse con las llantas frías.
- Es más probable que las llantas infladas excesivamente se ponchen o se rompan debido a un impacto

(Continúa)

Advertencia (Continúa)

repentino, como al caer en un bache. Mantenga las llantas a la presión recomendada.

- Las llantas gastadas o viejas pueden provocar una colisión. Si el dibujo está muy gastado, remplácelas.
- Remplace las llantas que hayan sufrido daños por impacto con baches, aceras, etc.
- Las llanta reparadas de manera incorrecta pueden provocar una colisión. Solamente el concesionario o un centro autorizado de servicio para llantas

(Continúa)

Advertencia (Continúa)

deben reparar, remplazar, desmontar y montar las llantas.

- No gire las ruedas a más de 56 km/h (35 mph) sobre superficies resbalosas tales como nieve, lodo, hielo, etc. El giro excesivo puede causar que las llantas exploten.

Neumáticos para todas las estaciones

Este vehículo puede venir con neumáticos para todas las estaciones. Estos neumáticos están diseñados para brindar buen desempeño en general en la mayoría de las superficies de caminos y de condiciones climáticas. Los neumáticos de equipo original diseñados de acuerdo con los criterios de desempeño de neumáticos específicos de GM tienen un código de especificación TPC moldeado en la pared lateral. Los neumáticos para todas las estaciones de equipo original se pueden identificar por los dos últimos caracteres en este código TPC, que son "MS".

Considere instalar neumáticos de invierno en el vehículo si se espera conducir con frecuencia en caminos cubiertos por hielo o nieve. Los neumáticos para todas las estaciones brindan un desempeño adecuado para la mayoría de las condiciones de conducción en invierno, pero puede ser que no brinden el mismo nivel de tracción o de desempeño que los neumáticos para invierno en caminos cubiertos con nieve o hielo. Vea *Llantas para invierno* ⇨ *372*.

Llantas para invierno

Este vehículo no se equipó originalmente con neumáticos para invierno. Las llantas para invierno están diseñadas para ofrecer mayor tracción en caminos cubiertos con nieve o hielo. Considere instalar neumáticos de invierno en el vehículo si se espera conducir con frecuencia en caminos cubiertos por hielo o nieve. Consulte a su distribuidor para obtener detalles sobre la disponibilidad de llantas para invierno y la elección de la llanta adecuada. Vea también *Compra de llantas nuevas* ⇨ *390*.

Con las llantas para invierno, la tracción en caminos secos puede ser menor, el ruido provocado por el camino puede ser mayor y la vida del dibujo puede ser menor. Después de cambiar a llantas para invierno, esté alerta para detectar los cambios en el manejo y frenado del vehículo.

Si utiliza neumáticos de invierno:

- Use llantas de la misma marca y con el mismo tipo de dibujo en las cuatro ruedas.
- Use solamente llantas de capas radiales con las mismas características de tamaño,

capacidad de carga y rango de velocidad que las llantas originales.

Es probable que no haya llantas para invierno con el mismo rango de velocidad que las llantas originales con rango de velocidad H, V, W, Y y ZR. Si se eligen llantas para invierno con menor rango de velocidad, nunca exceda su capacidad máxima de velocidad.

Neumáticos para verano

Este vehículo puede venir con neumáticos de alto desempeño para verano. Estos neumáticos tienen un bordado y compuesto especiales que se optimizan para brindar un desempeño máximo en caminos secos y mojados. Este bordado y compuesto especiales tienen un menor desempeño en climas fríos, y sobre hielo y nieve. Se recomienda instalar llantas de invierno en el vehículo si se conduce con frecuencia a temperaturas debajo de 5 ºC (40 ºF) o en carreteras cubiertas por hielo o nieve. Vea *Llantas para invierno* ⇨ *372*.

Precaución

Los neumáticos de verano de alto rendimiento tienen compuestos de hule que pierden su flexibilidad y pueden provocar grietas en la superficie del área del dibujo a temperaturas inferiores a -7°C (20°F). Siempre almacene los neumáticos de verano de alto rendimiento en interiores y a temperaturas sobre -7°C (20°F) cuando no estén en uso. Si los neumáticos han estado a temepraturas de -7°C (20°F) o menores, permita que se calienten en un espacio con calefacción hasta llegar al menos a 5°C (40°F) durante 24 horas o más antes de instalarlos o conducir un vehículo en que estén instalados. NO aplique calor ni aire caliente directamente a los neumáticos. Siempre inspeccione los neumáticos antes de usarlos. Vea *Inspección de las llantas* ⇨ *387*.

Etiquetado de flanco de la llanta

En el costado de la llanta hay información útil sobre ella. Los ejemplos ilustran el costado típico de una llanta para vehículos de pasajeros y de una llanta de refacción compacta.

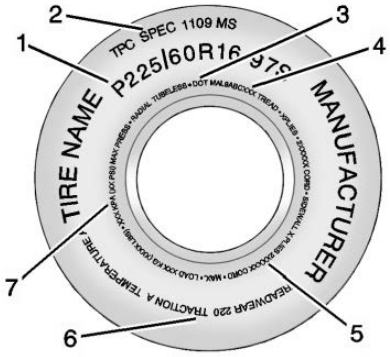

Ejemplo de llanta para vehículos de pasajeros (P-Métrico)

(1) Tamaño de la llanta : El tamaño de la llanta está indicado por una combinación de letras y números que definen el ancho, la altura, la relación de

dimensiones, el tipo de construcción y la descripción de servicio de un tipo de llanta en particular. Vea la ilustración "Tamaño de la llanta", más adelante en esta sección.

(2) Especificación de los criterios de desempeño de la llanta (TPC) : Las llantas originales diseñadas conforme a los criterios de desempeño de la llanta específicos de GM tienen un código de especificación TPC en el costado. Las especificaciones TPC de GM cumplen o superan todos los lineamientos de seguridad federales.

(3) Departamento de Transporte (DOT) : El código del Departamento de Transporte (DOT) indica que la llanta cumple con las Normas de Seguridad para Vehículos de Motor del Departamento de Transporte de EE. UU.

DOT Fecha de fabricación del neumático : Los últimos cuatro dígitos del TIN indican la fecha de fabricación del neumático. Los dos primeros dígitos representan la semana (01-52) y los dos últimos dígitos, el año. Por ejemplo, la tercera semana del año 2010 tendría una fecha DOT de cuatro dígitos 0310.

(4) Número de identificación de la llanta (TIN) : Las letras y los números que van después del código del Departamento de Transporte (DOT) corresponden al número de identificación de la llanta (TIN). El número TIN indica el código del fabricante y la planta de manufactura, el tamaño de la llanta y la fecha de fabricación de la llanta.
El número TIN está en ambos lados de la llanta, aunque la fecha de fabricación de la llanta puede estar solamente en uno de los lados.

(5) Material de las capas de la llanta : Esto indica el tipo de cuerdas y el número de capas en el costado y en el piso de la llanta (bajo el dibujo).

(6) Graduación de calidad uniforme de llanta (UTQG) : Los fabricantes de llantas están obligados a clasificar las llantas con base en tres factores de desempeño: desgaste, tracción y resistencia a la temperatura. Para mayor información, vea *Graduación de calidad uniforme de llanta* ⇨ *392*.

(7) Límite máximo de carga de inflado en frío : Carga máxima que puede transportarse y la presión máxima requerida para soportarla.

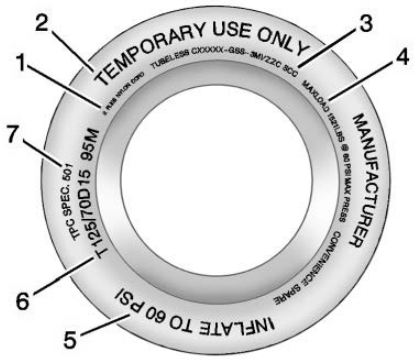

Ejemplo de llanta de refacción compacta

(1) Material de las capas de la llanta : Esto indica el tipo de cuerdas y el número de capas en el costado y en el piso de la llanta (bajo el dibujo).

(2) Temporary Use Only (Para uso temporal exclusivamente) : La llanta de refacción compacta o la llanta de uso temporal no deben conducirse a velocidades mayores a 80 km/h (50 mph). La llanta de refacción compacta es para uso en emergencias, cuando una de las llantas normales ha perdido aire y está desinflada. Si el vehículo cuenta con una llanta de refacción compacta, vea *Llanta de refacción compacta* ⇨ *412* y *Si una llanta se desinfla* ⇨ *396*.

(3) Número de identificación de la llanta (TIN) : Las letras y los números que van después del código del Departamento de Transporte (DOT) corresponden al número de identificación de la llanta (TIN). El número TIN indica el código del fabricante y la planta de manufactura, el tamaño de la llanta y la fecha de fabricación de la llanta.
El número TIN está en ambos lados de la llanta, aunque la fecha de fabricación de la llanta puede estar solamente en uno de los lados.

(4) Límite máximo de carga de inflado en frío : Carga máxima que puede transportarse y la presión máxima requerida para soportarla.

(5) Inflado de la llanta : La llanta de uso temporal, o llanta de refacción compacta, debe inflarse a 420 kPa (60 psi). Para mayor información sobre la presión y el inflado de las llantas vea *Presión de llantas* ⇨ *380*.

(6) Tamaño de la llanta : Se trata de una combinación de letras y números que definen el ancho, la altura, la relación de dimensiones, el tipo de construcción y la descripción de servicio del tipo de llanta. La T, que es el primer carácter en el tamaño de la llanta, indica que la llanta es para uso temporal exclusivamente.

(7) Especificación de los criterios de desempeño de la llanta (TPC) : Las llantas

originales diseñadas conforme a los criterios de desempeño de la llanta específicos de GM tienen un código de especificación TPC en el costado. Las especificaciones TPC de GM cumplen o superan todos los lineamientos de seguridad federales.

Designaciones de las llantas

Tamaño de la llanta

A continuación se presenta el ejemplo del tamaño de una llanta típica para vehículos de pasajeros.

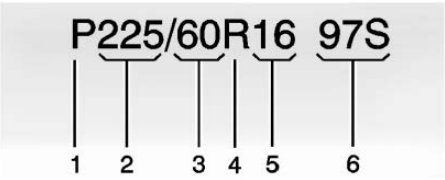

(1) Llanta para vehículos de pasajeros (P-Métrico) : Versión estadounidense del sistema métrico de tamaños de llantas. La letra P como primer carácter en el tamaño de la llanta significa que se trata de una llanta para vehículos de pasajeros diseñada de acuerdo con las normas establecidas por la Tire and Rim Association de EE. UU.

(2) Ancho de la llanta : El número de tres dígitos indica el ancho de la sección de la llanta, en milímetros, de costado a costado.

(3) Relación de dimensiones : Es un número de dos dígitos que indica la relación altura-ancho de la llanta. Por ejemplo, si la relación de dimensiones del tamaño de la llanta es 60, como se ve en el punto 3 de la ilustración, significaría que la altura del costado de la llanta es del 60% de su ancho.

(4) Código de construcción : Para indicar el tipo de construcción de las capas de la llanta se usa un código alfabético. La letra R significa construcción de capas radiales; la letra D significa construcción de capas diagonales o sesgadas y la letra B significa construcción de capas de cinturones diagonales.

(5) Diámetro del rin : Diámetro del rin en pulgadas.

(6) Descripción del servicio : Estos caracteres representan el índice de carga y el rango de velocidad de la llanta. El índice de carga representa la capacidad de carga para la que la llanta está certificada.
El rango de velocidad es la

velocidad máxima para la que la llanta está certificada para transportar una carga.

Terminología y definiciones relativas a las llantas

Presión de aire : Cantidad de aire contenida en la llanta que presiona hacia fuera en cada pulgada cuadrada de la llanta. La presión del aire se expresa en kPa (kilopascales) o psi (libras por pulgada cuadrada).

Peso de accesorios : El peso combinado de los accesorios opcionales. Algunos ejemplos de accesorios opcionales son la transmisión automática, ventanas eléctricas, asientos eléctricos y aire acondicionado.

Relación de dimensiones : Se trata de la relación entre la altura y el ancho de la llanta.

Cinturón : Capa de cuerdas cubierta de hule entre las capas y el dibujo. Las cuerdas pueden ser de acero u otros materiales de refuerzo.

Ceja : La ceja de la llanta contiene alambres de acero envueltos por cuerdas de acero que sujetan la llanta al rin.

Llanta de capas diagonales : Llanta en la que las capas están colocadas en ángulos alternados menores de 90° con respecto a la línea central del dibujo.

Presión de llantas frías : Presión del aire contenido en la llanta, medida en kPa (kilopascales) o psi (libras por pulgada cuadrada) antes de que la llanta haya acumulado calor por rodamiento. Vea *Presión de llantas* ⇨ *380*.

Peso en vacío : Peso de un vehículo de motor con equipo estándar y opcional, incluyendo la capacidad máxima de combustible, aceite y refrigerante, pero sin pasajeros ni carga.

Código DOT : Código moldeado en el costado de la llanta, que significa que la llanta cumple con las Normas de seguridad para vehículos de motor del Departamento de Transporte (DOT) de EE. UU. El código DOT incluye el número de identificación de la llanta (TIN) y una clave alfanumérica que también puede identificar al fabricante de la llanta, la planta de producción, la marca y la fecha de producción.

Clasificación de peso bruto del vehículo (GVWR) : Clasificación de peso bruto del vehículo. Vea *Límites de carga del vehículo* ⇨ *215*.

Clasificación de peso bruto del eje delantero (GAWR FRT) : Clasificación de peso

bruto del eje delantero. Vea *Límites de carga del vehículo* ⇨ *215*.

Clasificación de peso bruto del eje trasero (GAWR RR) : Clasificación de peso bruto del eje trasero. Vea *Límites de carga del vehículo* ⇨ *215*.

Costado diseñado para el exterior : Costado de una llanta asimétrica que siempre debe quedar hacia el exterior al montar la llanta en un vehículo.

Kilopascal (kPa) : Unidad de presión de aire del sistema métrico.

Llantas para camiones ligeros (LT-Métrico) : Tipo de llanta usado en camiones de carga ligera y algunos vehículos de usos múltiples para pasajeros.

Índice de carga : Número asignado entre 1 y 279 que corresponde a la capacidad de transporte de carga de la llanta.

Presión máxima de inflado : Presión de aire máxima a la que puede inflarse una llanta fría. La presión de aire máxima está indicada en el costado de la llanta.

Clasificación de carga máxima : Clasificación de carga de la llanta a la máxima presión de inflado permisible.

Peso máximo de vehículo cargado : Suma del peso útil, el peso de los accesorios, el peso de capacidad del vehículo y el peso de los elementos opcionales de producción.

Peso normal de los ocupantes : El número de ocupantes para el que está diseñado un vehículo multiplicado por 68 kg (150 libras). Vea *Límites de carga del vehículo* ⇨ *215*.

Distribución de los ocupantes : Posiciones de asientos designadas.

Costado exterior : Costado de las llantas asimétricas, que tienen un costado en particular que queda hacia fuera al montar la llanta en un vehículo. Costado de la llanta que tiene cara blanca, caracteres en color blanco o en el que el nombre del fabricante, marca y/o modelo están más resaltados o más profundos que la misma nomenclatura en el otro costado de la llanta.

Llanta para vehículos de pasajeros (P-Métrico) : Tipo de llanta usado en autos para pasajeros y algunos camiones de carga ligera y vehículos de usos múltiples.

Presión de inflado recomendada : Presión de inflado de la llanta recomendada por el fabricante del vehículo,

como se ilustra en la placa de información sobre llantas. Vea *Presión de llantas* ⇨ *380* y *Límites de carga del vehículo* ⇨ *215*.

Llanta de capas radiales : Llanta en la que las cuerdas de las capas que extienden hasta las cejas están colocadas a 90° con respecto a la línea central del dibujo.

Rin : Soporte metálico para la llanta, sobre el que asientan las cejas de la llanta.

Costado : Porción de la llanta que se encuentra entre el dibujo y la ceja.

Clasificación de velocidad : Código alfanumérico asignado a la llanta, que indica la velocidad máxima a la que puede funcionar.

Tracción : Fricción entre la llanta y la superficie del camino. Cantidad de agarre proporcionado.

Dibujo : Porción de la llanta que entra en contacto con el camino.

Indicadores de desgaste : Bandas angostas, en ocasiones llamadas barras de desgaste, que aparecen a través del dibujo de la llanta cuando solamente quedan 1.6 mm (1/16 pulg,) de dibujo. Vea *Cuándo es momento para nuevas llantas* ⇨ *389*.

Graduación de calidad uniforme de llanta (UTQGS) : Sistema de información relativa a llantas que da a los consumidores clasificaciones de la tracción, la resistencia a la temperatura y el desgaste de la llanta. Las clasificaciones son determinadas por los fabricantes de llantas, usando procedimientos de pruebas establecidos por el gobierno. Las clasificaciones están moldeadas en el costado de la llanta. Vea *Graduación de calidad uniforme de llanta* ⇨ *392*.

Peso de capacidad del vehículo : Es igual al número de posiciones de asiento designadas, multiplicado por 68 kg (150 libras), más la capacidad de carga designada. Vea *Límites de carga del vehículo* ⇨ *215*.

Carga máxima del vehículo sobre la llanta : Carga sobre cada una de las llantas debida al peso útil, peso de los accesorios, peso de los ocupantes y peso de la carga.

Placa de información del vehículo : Etiqueta fijada de manera permanente en el vehículo, que indica el peso de capacidad del vehículo, así como el tamaño de las llantas originales y la presión de inflado recomendada. Vea "Etiqueta de

información sobre llantas y carga", en *Límites de carga del vehículo* ⇨ *215*.

Presión de llantas

Las llantas necesitan la presión de aire correcta para funcionar de manera eficiente.

⚠ Advertencia

Ni el inflado insuficiente de llantas ni el inflado excesivo son buenos. Las llantas con un inflado insuficiente, o las llantas que no tienen aire suficiente, pueden resultar en:

- Sobrecarga y sobrecalentamiento de la llanta, que podrían causar que la llanta se reviente.
- Desgaste prematuro o irregular.

(Continúa)

Advertencia (Continúa)

- Mal manejo.
- Menor rendimiento de combustible.

Las llantas con un inflado excesivo, o las llantas que tienen demasiado aire, pueden resultar en:

- Desgaste inusual.
- Mal manejo.
- Desplazamiento con movimientos abruptos.
- Daños innecesarios causados por peligros del camino.

La etiqueta de información de llantas y carga en el vehículo indica cuáles son las llantas originales y las presiones correctas de inflado cuando las llantas están frías. La presión recomendada es la presión mínima de aire necesaria para sostener la capacidad máxima de transporte de carga del vehículo. Vea *Límites de carga del vehículo* ⇨ *215*.

Cómo se carga el vehículo afecta el manejo del vehículo y la comodidad de la conducción. Nunca cargue el vehículo con un peso mayor que el que está diseñado para transportar.

Cuándo revisar

Revise las llantas por lo menos una vez al mes. No olvide la refacción compacta, si el vehículo cuenta con ella. La presión de la llanta de refacción compacta fría debe inflarse a 420 kPa (60 libras/pulg2). Vea *Llanta de refacción compacta* ⇨ *412*.

Cómo revisar

Use un calibrador de bolsillo de buena calidad para verificar la presión de las llantas. El inflado adecuado de la llanta no puede determinarse mirando la llanta. Revise la presión de inflado de las llantas cuando estén frías, lo que significa que el vehículo no ha sido manejado por lo menos durante tres horas o no más de 1.6 km (1 milla).

Retire el tapón de la válvula del vástago de la válvula de la llanta. Para medir la presión, presione el calibrador firmemente sobre la válvula. Si la presión de inflado de llantas frías coincide con la presión recomendada en la etiqueta de Información sobre llantas y carga no es necesario hacer ajustes. Si la presión de inflado es baja, añada aire hasta que se llegue a la presión recomendada. Si la presión de inflado es alta, presione el vástago que se encuentra en el centro de la válvula de la llanta para liberar el aire.

Revise nuevamente la presión de la llanta con el calibrador.

Vuelva a colocar las tapas de la válvula sobre los pivotes para evitar fugas y evitar la suciedad y humedad. Sólo use tapas de válvula diseñadas para el vehículo por GM. Los sensores TPMS podrían dañarse y no estaría cubierto por la garantía del vehículo.

Sistema de monitoreo de presión de las llantas

El Sistema de monitoreo de la presión de las llantas (TPMS) usa tecnología de radio y sensores para verificar los niveles de presión de las llantas. Los sensores del sistema TPMS monitorean la presión del aire de las llantas y transmiten las lecturas de presión de las llantas a un receptor ubicado en el vehículo.

Cada una de las llantas, incluyendo la de refacción (si la hay), debe revisarse mensualmente en frío y debe inflarse a la presión de inflado recomendada por el fabricante del vehículo que aparece en la placa de información del vehículo o en la etiqueta de presión de inflado de las llantas. (Si su vehículo tiene llantas de tamaño distinto al indicado en la placa de información del vehículo o en la etiqueta de presión de inflado de las llantas, debe determinar la presión de inflado adecuada para esas llantas en particular.)

Como función adicional de seguridad, su vehículo cuenta con un sistema de monitoreo de la presión de las llantas (TPMS), que enciende un indicador de presión baja de las llantas cuando a una o más de las llantas les falta mucho aire.

En consecuencia, cuando se encienda el indicador de presión baja de las llantas, debe detenerse

y revisar las llantas tan pronto como sea posible, e inflarlas a la presión adecuada. Conducir con una llanta a la que le falta mucho aire provoca que la llanta se sobrecaliente, y puede causar una falla de la llanta. La falta de aire también reduce la eficiencia en el uso de combustible y la vida del dibujo de la llanta y puede afectar el manejo y la capacidad de frenado del vehículo.

Nótese que el sistema TPMS no es sustituto del buen mantenimiento de las llantas y es responsabilidad del conductor mantener la presión correcta de las llantas, aun cuando la falta de aire no haya alcanzado el nivel que enciende el indicador TPMS de presión baja de las llantas.

El vehículo también cuenta con un indicador de falla del sistema TPMS, para indicar cuando el sistema no está funcionando adecuadamente. El indicador de falla del sistema TPMS está combinado con el indicador de presión baja de las llantas. Cuando el sistema detecta una falla, el indicador encenderá de manera intermitente durante un minuto aproximadamente y después permanecerá continuamente encendido. Esta secuencia continuará cuando el vehículo se arranque subsecuentemente, mientras persista la falla.

Cuando el indicador de falla está encendido, el sistema puede no ser capaz de detectar o indicar la presión baja de las llantas como debería. Las fallas del sistema TPMS pueden ocurrir por varias razones, incluyendo la instalación de llantas o ruedas de remplazo o alternativas en el vehículo, que impiden el funcionamiento correcto del sistema TPMS. Revise siempre el indicador de falla del sistema TPMS después de cambiar una o más llantas o ruedas del vehículo, para asegurarse que las llantas y ruedas de remplazo o alternativas permiten que el sistema TPMS continúe funcionando en forma apropiada.

Vea *Funcionamiento del sistema de monitoreo de presión de las llantas* ⇨ *382*.

Vea *Declaración de frecuencia de radio* ⇨ *451*.

Funcionamiento del sistema de monitoreo de presión de las llantas

Este vehículo pudiera contar con un Sistema de monitoreo de la presión de las llantas (TPMS). El sistema TPMS está diseñado para advertir al conductor cuando existe una condición de presión baja de las llantas. Los sensores del sistema TPMS están montados en cada ensamble de llanta y rueda, excluyendo el ensamble de la llanta y la rueda de refacción. Los sensores del sistema TPMS monitorean la presión del aire de las llantas de su vehículo y transmiten las lecturas de presión de las llantas a un receptor ubicado en el vehículo.

Cuando se detecta una condición de presión baja de las llantas, el sistema TPMS enciende la luz de advertencia de presión baja de las llantas, ubicado en el conjunto del tablero de instrumentos. Si se enciende la luz de advertencia, deténgase tan pronto como sea posible e infle las llantas a la presión recomendada en la etiqueta de Información sobre llantas y carga. Vea *Límites de carga del vehículo* ⇨ *215*.

Se indica un mensaje para revisar la presión en una llanta específica en el Centro de información del conductor (DIC). La luz de advertencia de presión baja de las llantas y el mensaje de advertencia del DIC se encienden cada vez que se enciende el motor, hasta que las llantas se inflan a la presión de inflado correcta. En el DIC, el conductor puede ver los niveles de presión de las llantas. Para información y detalles adicionales sobre la operación y las pantallas del DIC, vea *Centro de información del conductor (DIC) (Base y nivel medio)* ⇨ *158* o *Centro de información del conductor (DIC) (Nivel superior)* ⇨ *165*.

Es posible que en clima frío se encienda la luz de advertencia de presión al encender el vehículo por primera vez y luego se apague al conducir el vehículo. Esto podría ser un indicio temprano de que la presión de aire está bajando y es necesario inflarlas a la presión adecuada.

La etiqueta de Información sobre llantas y carga, pegada sobre el vehículo, indica el tamaño de las llantas originales y la presión de inflado correcta cuando las llantas están frías. Vea en *Límites de carga del vehículo* ⇨ *215* un ejemplo de etiqueta de Información sobre llantas y carga y su ubicación. Vea también *Presión de llantas* ⇨ *380*.

El sistema TPMS puede advertir de una condición de presión baja de las llantas, pero no es sustituto del mantenimiento normal de las llantas. Vea *Inspección de las llantas* ⇨ *387*, *Rotación de la llanta* ⇨ *388* y *Llantas* ⇨ *371*.

Precaución

No todos los materiales para sellar llantas son iguales. Los selladores para llantas no aprobados podrían dañar los sensores TPMS. El daño de los sensores del sistema TPMS causado por un sellador para llantas incorrecto no está cubierto por la garantía del vehículo. Siempre use solamente el sellador de llantas aprobado por GM, disponible con su distribuidor o incluido con el vehículo.

Los Equipos para inflar llantas instalados de fábrica incluyen un sellador líquido para llantas aprobado por GM. El uso de selladores para llantas no

aprobados podría causar daños a los sensores del sistema TPMS. Consulte en *Equipo de sellador de llantas y compresor* ⇨ *398* la información relativa a los materiales y las instrucciones del equipo de inflado.

Indicador luminoso y mensaje de falla del sistema TPMS

El sistema TPMS no funcionará adecuadamente si falta uno o más de los sensores del sistema TPMS o no funcionan. Cuando el sistema detecta una falla, la luz de advertencia de presión baja de las llantas se enciende de manera intermitente aproximadamente durante un minuto y después permanece encendida durante el resto del ciclo de encendido. También aparece un mensaje de advertencia en el Centro de Información del Conductor (DIC). La luz de advertencia y el mensaje de advertencia del DIC se encienden en cada ciclo de encendido hasta que se corrige el problema. A continuación se indican algunas de las condiciones que pueden hacer que ésta encienda:

- Una de las llantas de rodaje ha sido remplazada con la llanta de refacción. La llanta de refacción no tiene sensor del sistema TPMS. La luz de indicación de falla (MIL) y el mensaje del Centro de información del conductor (DIC) deberán apagarse después de que la llanta sea reemplazada y se realice exitosamente el proceso de correspondencia de los sensores. Vea "Proceso de correspondencia de sensor TPMS", más adelante en esta sección.
- El proceso de correspondencia de los sensores del sistema TPMS no se realizó o no se completó con éxito después de la rotación de las llantas. La luz de mal funcionamiento y el mensaje del DIC deben desaparecer después de completar con éxito el proceso de correspondencia de los sensores. Vea "Proceso de correspondencia de los sensores del sistema TPMS", más adelante en esta sección.
- Falta uno o más sensores del sistema TPMS o están dañados. La luz de mal funcionamiento y el mensaje DIC deberán apagarse cuando los sensores TPMS sean instalados y se realice exitosamente el proceso de correspondencia de los sensores. Acuda con su distribuidor para obtener servicio.
- Las llantas o ruedas de reemplazo no son iguales a las llantas o ruedas originales. Las llantas y ruedas distintas a las recomendadas podrían impedir el funcionamiento correcto del sistema TPMS. Vea *Compra de llantas nuevas* ⇨ *390*.
- La operación de aparatos electrónicos o la cercanía a instalaciones en las que se usen frecuencias de ondas de radio

similares a las del sistema TPMS podrían provocar fallas en los sensores del sistema TPMS.

Si el sistema TPMS no funciona adecuadamente no puede detectar ni indicar la condición de presión baja de las llantas. Vea a su distribuidor para obtener servicio si se enciende la luz indicadora de falla del sistema TPMS y aparece el mensaje del DIC y permanecen encendidos.

Alerta de inflado de llanta (si está equipado)

Esta función proporciona alertas visuales y audibles fuera del vehículo para ayudar cuando se infle una llanta con baja presión a una presión de llanta fría recomendada.

Cuando la luz de advertencia de presión de llanta baja se encienda:

1. Estacione el vehículo en un sitio seguro y nivelado.
2. Aplique firmemente el freno de estacionamiento.
3. Coloque el vehículo en P (estacionamiento).
4. Agregue aire a la llanta que tiene baja presión. La luz direccional parpadeará.

   Cuando se alcance la presión recomendada, el claxon suena una vez y la luz direccional dejará de parpadear y se volverá sólida brevemente.

Repita estos pasos para todas las llantas infladas de menos que hayan iluminado la luz de advertencia de presión baja de las llantas.

⚠ Advertencia

Inflar demasiado las llantas puede provocar que se rompan y usted u otras personas podrían resultar lesionados. No exceda la presión máxima indicada en la pared lateral de la llanta. Vea *Etiquetado de flanco de la llanta* ⇨ *373* y *Límites de carga del vehículo* ⇨ *215*.

Si la llanta está inflada excesivamente por más de 35 kPa (5 psi), el claxon sonará múltiples veces y la luz direccional continuará parpadeando durante varios segundos después que se detenga el llenado. Para liberar y corregir la presión, mientras la luz direccional todavía esté parpadeando, presione brevemente el centro del vástago de la válvula. Cuando se alcance la presión recomendada, el claxon suena una vez.

Si la luz direccional no parpadea dentro de los siguientes 15 segundos de comenzar a inflar la llanta, la alerta de llenado de la llanta no se ha activado o no está funcionando.

Si las Intermitentes de advertencia de peligro están encendidas, la retroalimentación visual de alerta de llenado de la llanta no funcionará adecuadamente.

El TPMS no activará la alerta de llenado de llanta adecuadamente bajo las siguientes condiciones:

- Hay una interferencia de un dispositivo o transmisor externo.
- La presión de aire del dispositivo de inflado no es suficiente para inflar la llanta.
- Hay una falla en el TPMS.
- Hay una falla en el claxon o las direccionales.
- El código de identificación del sensor TPMS no está registrado en el sistema.
- La batería del sensor de TPMS está baja.

Si la alerta de llenado de llanta no opera debido a la interferencia de TPMS, mueva el vehículo aproximadamente 1 m (3 pies) hacia atrás o adelante e intente de nuevo. Si la función de alerta de llenado de la llanta no está funcionando, use un manómetro de llanta.

Proceso de correspondencia de los sensores del sistema TPMS

Cada sensor del sistema TPMS tiene un código de identificación único. El código de identificación deberá corresponder a una posición nueva de la rueda/llanta después de rotar las llantas del vehículo o reemplazar uno o más de los sensores TPMS. El proceso de correspondencia de los sensores TPMS también deberá ser realizado después de reemplazar la llanta de refacción con una llanta que contenga el sensor TPMS. La luz de mal funcionamiento y el mensaje DIC deberán apagarse en el siguiente ciclo de ignición. Los sensores corresponden a las posiciones de rueda/llanta, usando una herramienta de programación TPMS, en el orden siguiente: llanta delantera del lado del conductor, llanta delantera del lado del pasajero, llanta trasera del lado del pasajero, y llanta trasera del lado del conductor. Vea a su distribuidor para obtener servicio o para comprar una herramienta de aprendizaje. También puede comprarse una herramienta de reaprendizaje de TPMS. Consulte la herramienta de activación del sensor de monitoreo de presión de las llantas en www.gmtoolsandequipment.com o llame al 1-800-GM TOOLS (1-800-468-6657).

Usted cuenta con dos minutos para hacer corresponder la primera posición de llanta/rueda, y cinco minutos en total para hacer la correspondencia de las cuatros posiciones de llanta/rueda. Si le toma más tiempo, el proceso de correspondencia se detiene y debe ser reiniciado.

El proceso de correspondencia de los sensores del sistema TPMS es el siguiente:

1. Aplique el freno de estacionamiento.
2. Coloque el vehículo en Modo de servicio. Vea *Posiciones del encendido* ⇨ *220*.

3. Asegúrese que la opción de página de información de Presión de neumáticos esté activada. Las páginas de información del centro de información del conductor (DIC) se pueden encender y apagar en el menú de Opciones. Vea *Centro de información del conductor (DIC) (Base y nivel medio)* ⇨ *158* o *Centro de información del conductor (DIC) (Nivel superior)* ⇨ *165*.
4. Use los controles del Centro de información del conductor (DIC) en el lado derecho del volante para desplazarse a la pantalla Tire Pressure (presión de llanta) bajo la página de información en el DIC.
5. Oprima sin soltar ✓ en el centro de los controles del DIC.

   El claxon suena dos veces para indicar que el receptor está en modo de reprogramación y en la pantalla del DIC aparece el mensaje PROGRAMACIÓN DE LLANTA ACTIVA.
6. Empiece con la llanta delantera del lado del conductor.
7. Coloque la herramienta de aprendizaje contra el costado de la llanta, cerca del pivote de la válvula. Luego oprima el botón para activar el sensor TPMS. Un chirrido de la bocina confirma que el código de identificación del sensor ha encontrado correspondencia con la posición de esta llanta y esta rueda.
8. Proceda con la llanta delantera del lado del pasajero y repita el procedimiento del Paso 7.
9. Proceda con la llanta trasera del lado del pasajero y repita el procedimiento del Paso 7.
10. Proceda con la llanta trasera del lado del conductor y repita el procedimiento del Paso 7. El claxon suena dos veces para indicar que el código de identificación del sensor se ha hecho corresponder con la llanta trasera del lado del conductor y que el procedimiento de correspondencia de los sensores del sistema TPMS ya no está activo. El mensaje PROGRAMACIÓN DE LLANTA ACTIVA se apaga en la pantalla del DIC.
11. Apague el vehículo.
12. Infle las cuatro llantas a la presión de aire recomendada que se indica en la etiqueta de Información sobre llantas y carga.

Inspección de las llantas

Se recomienda que inspeccione las llantas, incluyendo la llanta de refacción, si el vehículo cuenta con ella, en busca de señales de desgaste o daños, por lo menos una vez al mes.

Reemplace la llanta si:

- Pueden verse los indicadores en tres o más lugares alrededor de la llanta.
- Se puede ver una cuerda o lona a través el hule de la llanta.
- El dibujo o un costado están agrietados, cortados o rasgados con suficiente profundidad como para que se vean las cuerdas o la lona.
- La llanta tiene un golpe, una protuberancia o una fisura.
- La llanta tiene una ponchadura, corte u otro daño que no pueda repararse bien debido a su tamaño o ubicación.

Rotación de la llanta

La rotación de las llantas debe hacerse cada 12,000 km (7,500 millas). Vea *Programa de mantenimiento* ⇨ *434*.

Las llantas se rotan para lograr un desgaste más uniforme en todas las llantas. La primera rotación es la más importante.

Siempre que se observe cualquier desgaste inusual, rote las llantas tan pronto como sea posible, revise la presión de inflado adecuada de las llantas, y revise las llantas o ruedas dañadas. Si el desgaste inusual continúa después de la rotación, revise la alineación de la rueda. Vea *Cuándo es momento para nuevas llantas* ⇨ *389* y *Reemplazo de rueda* ⇨ *395*.

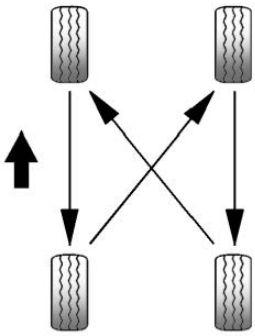

Utilice este patrón de rotación al rotar las llantas.

No incluya la llanta de refacción compacta en la rotación de las llantas.

Ajuste las llantas delanteras y traseras a la presión de inflado recomendada en la etiqueta de información de llanta y carga después que se hayan rotado las llantas. Vea *Presión de llantas* ⇨ *380* y *Límites de carga del vehículo* ⇨ *215*.

Reinicialice el Sistema de monitoreo de la presión de las llantas. Vea *Funcionamiento del sistema de monitoreo de presión de las llantas* ⇨ *382*.

Revise que todas las tuercas de las ruedas estén apretadas adecuadamente.

⚠ Advertencia

La presencia de óxido o suciedad en la rueda o en las partes a las que ésta se sujeta puede hacer que las tuercas de las ruedas se aflojen con el paso del tiempo. La rueda podría salirse y causar una colisión. Al cambiar las ruedas, elimine todo el óxido y la suciedad de los sitios en los que se sujeta la rueda. En caso de emergencia, puede usar un trapo o una toalla de papel; pero asegúrese de usar después un raspador o un cepillo de alambre, si es necesario, para eliminar todo el óxido y la suciedad.

Después de cambiar una rueda o de hacer la rotación de las llantas, aplique una capa ligera de grasa para rodamientos de rueda en el centro del cubo de la rueda, para prevenir la corrosión o el óxido. No aplique grasa en la superficie plana de montaje de la rueda ni en las tuercas o los pernos de la rueda.

Cuándo es momento para nuevas llantas

Los factores tales como el mantenimiento, las temperaturas, las velocidades de manejo, la carga del vehículo y las condiciones del camino pueden afectar la velocidad de desgaste de las llantas.

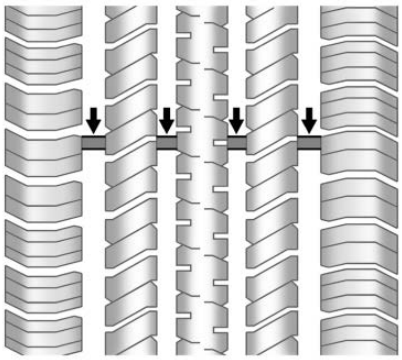

Los indicadores de desgaste del dibujo son una de las maneras de decidir cuándo es el momento para nuevas llantas. Los indicadores de desgaste aparecen cuando las llantas tienen solamente 1.6 mm (1/16 de pulgada) de dibujo remanente. Vea *Inspección de las llantas* ⇨ *387* y *Rotación de la llanta* ⇨ *388*.

El hule de las llantas envejece con el paso del tiempo. Esto también aplica a la llanta de refacción, si el vehículo cuenta con ella, aun cuando nunca se haya usado. Múltiples factores, incluyendo la temperatura, las condiciones de

carga y mantenimiento de la presión de inflado afectan cómo el envejecimiento rápido ocurre. GM recomienda que los neumáticos, incluyendo el de repuesto, si está equipado, sean reemplazados después de seis años, independientemente del desgaste de la rodada. La fecha de fabricación de neumáticos son los últimos cuatro dígitos del Número de Identificación del Neumático (TIN), está moldeada en un lado de la pared del neumático. Los dos primeros dígitos representan la semana (01-52) y los dos últimos dígitos, el año. Por ejemplo, la tercera semana del año 2010 tendría una fecha DOT de cuatro dígitos 0310.

Almacenamiento del vehículo

Las llantas envejecen cuando se quedan montadas normalmente en un vehículo estacionado. Si el vehículo permanecerá inmóvil por lo menos durante un mes, estaciónelo en un área fresca, seca y limpia, para hacer que el envejecimiento sea más lento. Esta área debe estar libre de grasa, gasolina u otras sustancias que puedan deteriorar el hule.

La inmovilidad del vehículo por periodos prolongados puede provocar zonas planas en las llantas, que al circular pueden provocar vibraciones. Si el vehículo permanecerá inmóvil por lo menos durante un mes, quite las llantas o levante el vehículo, para reducir la carga sobre la llantas.

Compra de llantas nuevas

GM ha desarrollado y adaptado llantas específicas para el vehículo. Las llantas de equipo original instaladas fueron diseñadas para cumplir con la clasificación del sistema de Especificación del criterio de desempeño de llantas (Especificación TPC) de General Motors. Cuando se necesite la sustitución de llantas, GM recomienda ampliamente comprar llantas con la misma clasificación de la Especificación TPC.

El sistema de especificación TPC, exclusivo de GM, considera más de doce especificaciones de importancia crítica que afectan el desempeño general del vehículo, entre las que se incluyen: desempeño del sistema de frenos, desplazamiento y manejo, control de tracción y desempeño del monitoreo de la presión de las llantas. El número de especificación TPC de GM está moldeado en el costado de la llanta, cerca del tamaño de la llanta. Si las llantas tienen diseño de dibujo para todo clima, el número de Especificación TPC estará seguido de las letras MS, por las siglas en inglés de lodo y nieve. Vea *Etiquetado de flanco de la llanta* ⇨ *373*.

GM recomienda remplazar las llantas deterioradas en juegos completos de cuatro. La profundidad uniforme del dibujo en todas las llantas ayudará a mantener el desempeño del vehículo. El desempeño del frenado y el manejo puede ser afectado adversamente si todas las llantas no son reemplazadas a la vez. Si se han llevado acabo una rotación y mantenimiento correctos, los cuatro neumáticos deben desgastarse en el mismo tiempo aproximado. Vea *Rotación de la llanta* ⇨ *388*. Sin embargo si es necesario reemplazar únicamente el juego de neumáticos usados de un eje, coloque los neumáticos nuevos en el eje trasero.

Es probable que no haya llantas para invierno con el mismo rango de velocidad que las llantas originales con rango de velocidad H, V, W, Y y ZR. Nunca exceda la capacidad de velocidad máxima de la llanta para invierno cuando use llantas para invierno con una capacidad de velocidad menor.

⚠ Advertencia

Las llantas podrían explotar durante un servicio inadecuado. Al intenta montar o desmontar una llanta, podrían ocasionarse lesiones o incluso la muerte. Solamente su concesionario o el centro autorizado de servicio para llantas deben montar o desmontar las llantas.

⚠ Advertencia

Mezclar llantas de diferentes tamaños, marcas o tipos puede ocasionar pérdida de

(Continúa)

Advertencia (Continúa)

control del vehículo, resultando en un choque u otro daño vehicular. Asegúrese de utilizar el tamaño correcto, marca y tipo de llantas en todas las ruedas.

⚠ Advertencia

El uso de llantas de capas diagonales en el vehículo puede ocasionar bordes en el rin de la rueda, los cuales formarán grietas después de muchas millas de conducción. La llanta y/o la rueda podrían fallar repentinamente y ocasionar un choque. Use solamente llantas de capas radiales en las ruedas del vehículo.

Si necesita reemplazar las llantas de su vehículo con llantas que no tienen número de Especificación TPC, asegúrese que su tamaño, capacidad de carga, rango de velocidad y tipo de construcción (radial) sean los mismos que los de las llantas originales.

Los vehículos que cuentan con sistema de monitoreo de la presión de las llantas podrían dar una advertencia inexacta de presión baja si se instalan llantas sin clasificación de Especificación TPC. Vea *Sistema de monitoreo de presión de las llantas* ⇨ *381*.

La etiqueta de información de llantas y carga indica cuáles son las llantas originales del vehículo. Vea *Límites de carga del vehículo* ⇨ *215*.

Llantas y ruedas de diferente amaño

Si instala ruedas o llantas de tamaño distinto al de las ruedas y llantas originales, puede verse afectado el desempeño de su vehículo, incluyendo el frenado, las características de conducción y manejo, la estabilidad y la resistencia a los vuelcos. Además, si el vehículo cuenta con sistemas electrónicos, como frenos antibloqueo, control de tracción, control electrónico de estabilidad o transmisión en todas las ruedas, estos sistemas pueden verse afectados.

⚠ Advertencia

Si se usan ruedas de diferente tamaño, posiblemente no sea un nivel aceptable de desempeño y seguridad, en caso de que no se seleccionen las llantas recomendadas para esas ruedas. Esto aumenta la posibilidad de un

(Continúa)

Advertencia (Continúa)

accidente y lesiones graves. Use solamente los sistemas de rueda y llanta específicos GM diseñados para el vehículo y haga que sean instalados adecuadamente por un técnico certificado por GM.

Vea *Compra de llantas nuevas* ⇨ *390* y *Accesorios y modificaciones* ⇨ *327*.

Graduación de calidad uniforme de llanta

La siguiente información se relaciona con el sistema desarrollado por la Administración de Seguridad de Tránsito en Carreteras (NHTSA) de los Estados Unidos, que clasifica las llantas por desempeño en cuanto a desgaste, tracción y temperatura. Esto se aplica solamente a vehículos vendidos

en los Estados Unidos. La clasificación está moldeada en los costados de la mayoría de las llantas para autos de pasajeros. El sistema de Graduación de calidad uniforme de llanta (UTQG) no se aplica a llantas de dibujo profundo, llanta de invierno, llantas de refacción compactas, llantas con diámetro nominal del rin de 10 a 12 pulgadas (25 a 30 cm), ni a algunas llantas de producción limitada.

Aunque las llantas disponibles en autos de pasajeros y camiones de carga ligera de General Motors pueden variar con respecto a estas clasificaciones, también deben cumplir con los requisitos federales de seguridad, además de las normas de los criterios de desempeño de la llanta (TPC) de General Motors.

La clasificación de calidad puede encontrarse, cuando sea aplicable, en el costado de la llanta, entre el hombro del dibujo y el ancho máximo de sección. Por ejemplo:

Desgaste 200 Tracción AA Temperatura A

Además de cumplir con estas clasificaciones, todas las llantas de autos de pasajeros deben cumplir con los requisitos federales de seguridad.

Desgaste

La clasificación de desgaste es una clasificación comparativa basada en el índice de desgaste de la llanta cuando se prueba bajo condiciones controladas en una pista de pruebas especificada por el gobierno. Por ejemplo, una llanta con clasificación de 150, sufriría en la pista especificada por el gobierno un desgaste equivalente a una y media (1½) veces el desgaste sufrido por una llanta con clasificación de 100. Sin embargo, el desempeño relativo de las llantas depende de las condiciones reales de uso y puede apartarse de manera considerable con respecto a la norma, debido a variaciones en los hábitos de conducción, las prácticas de servicio y las diferencias en las características de los caminos y el clima.

Tracción

Las clasificaciones de tracción, de mayor a menor, son AA, A, B y C. Estas clasificaciones representan la capacidad de la llanta para frenar en pavimento mojado, medida bajo condiciones controladas en superficies de prueba de asfalto y concreto, especificadas por el gobierno. Una llanta con clasificación C puede tener un desempeño bajo en cuanto a

tracción. Advertencia: La clasificación de tracción asignada a esta llanta se basa en pruebas de tracción de frenado en recta y no incluye aceleración, viraje en curvas, acuaplaneo ni características máximas de tracción.

Temperatura

Las clasificaciones de temperatura son A (la mayor), B y C, y representan la resistencia de la llanta a la generación de calor y su capacidad para disipar el calor cuando se prueban bajo condiciones controladas en una rueda de pruebas de laboratorio especificada, en interiores. Las altas temperaturas por periodos prolongados pueden provocar que el material de la llanta se degrade y reducir la vida de la llanta, y la temperatura excesiva puede causar una falla repentina de la llanta. La clasificación C corresponde a un nivel de desempeño que todas las llantas para autos de pasajeros deben cumplir, de acuerdo con la Norma Federal de Seguridad de Automotores No. 109. Las clasificaciones A y B representan niveles de desempeño en la rueda de pruebas de laboratorio más altos que el mínimo requerido por ley. Advertencia: La clasificación de temperatura para esta llanta está establecida para una llanta inflada correctamente y sin sobrecarga. La velocidad excesiva, el inflado insuficiente y la carga excesiva, ya sea por separado o combinados, pueden provocar una acumulación de calor y una posible falla de la llanta.

Alineación de ruedas y balanceo de llantas

Las llantas y las ruedas fueron alineadas y balanceadas en la fábrica para brindarle a usted la máxima vida de las llantas y el mejor desempeño general. No es necesario hacer ajustes periódicos a la alineación de las ruedas ni al balanceo de las llantas. Considere una revisión de la alineación si hay un desgaste poco usual o si el vehículo se desvía significativamente hacia uno o el otro lado. Un tirón ligero a la izquierda o derecha, dependiendo de la corona del camino y/o las variaciones de la superficie del camino tales como canales o surcos, es normal. Si el vehículo vibra al circular por un camino plano, puede ser necesario balancear nuevamente las llantas y las ruedas. Vea a su distribuidor para que realice un diagnóstico apropiado.

Reemplazo de rueda

Remplace las ruedas que estén dobladas, agrietadas o muy oxidadas o corroídas. Si las tuercas de las ruedas se aflojan frecuentemente, deben remplazarse la rueda, los pernos y las tuercas de la rueda. Si una rueda deja escapar el aire, reemplácela. Algunas ruedas de aluminio pueden ser reparadas. Si existe cualquiera de estas condiciones acuda a su distribuidor.

Su distribuidor sabrá el tipo de rueda que se necesita.

La capacidad de transporte de carga, el diámetro, el ancho y el descentramiento de las ruedas nuevas deben ser los mismos que los de la rueda que remplazan y deben montarse de la misma manera.

Sustituya las llantas, pernos, birlos de llanta, o los sensores del Sistema de monitoreo de presión de llantas (TPMS) con partes de equipo original GM.

⚠ Advertencia

Puede ser peligroso usar ruedas, pernos y tuercas de las ruedas que no sean los correctos. Podría afectar el frenado y el manejo del vehículo. Las llantas pueden perder aire y causar pérdida de control, ocasionando un choque. Use siempre la rueda, los pernos y las tuercas de la rueda, correctos para reemplazo.

Precaución

Una rueda incorrecta también puede causar problemas con la vida de los baleros, el enfriamiento de los frenos, la calibración del velocímetro o del odómetro, la alineación de los faros, la altura de las defensas, la distancia del vehículo con respecto al piso y el espacio

(Continúa)

Precaución (Continúa)

entre la carrocería y el chasis para las llantas o las cadenas para las llantas.

Ruedas de remplazo usadas

⚠ Advertencia

Si reemplaza una rueda por una usada es peligroso. Ya que posiblemente no conozca el uso que ha tenido la rueda o la distancia que ha recorrido. Podrían fallar repentinamente y provocar una colisión. Al reemplazar las ruedas, use una rueda nueva de equipo original GM.

Cadenas para llantas

⚠ Advertencia

No use cadenas para llantas. Hay suficiente espacio libre. Si se usan en un vehículo que no tiene el espacio necesario, las cadenas para llantas pueden dañar los frenos, la suspensión u otras partes del vehículo. El área dañada por las cadenas para llantas podría causar una pérdida de control y un choque.

Use otro tipo de dispositivo de tracción sólo si su fabricante lo recomienda para la combinación del tamaño de neumáticos del vehículo y las condiciones del camino. Siga las instrucciones del fabricante. Para evitar daños al vehículo, conduzca lentamente y reajuste o quite el dispositivo de tracción si entra en contacto con el vehículo. No haga girar las

(Continúa)

Advertencia (Continúa)

ruedas. Si se utilizan dispositivos de tracción, instálelos en las ruedas delanteras.

Si una llanta se desinfla

Es inusual que una llanta se reviente mientras conduce, en especial si se da el mantenimiento adecuado a las llantas. Vea *Llantas* ⇨ *371*. Si el aire escapa de una llanta, es mucho más probable que lo haga lentamente. Pero, si alguna vez una llanta llegara a reventarse, aquí le damos algunas recomendaciones sobre qué esperar y qué hacer.

Si falla una llanta delantera, la llanta ponchada crea una fuerza que tira del vehículo hacia ese lado. Retire el pie del pedal del acelerador y sujete el volante de dirección con firmeza. Maniobre para mantener la posición en su carril y después frene suavemente hasta detenerse fuera del camino, si es posible.

Al reventarse una llanta trasera, particularmente en curva, actúa de manera similar a un derrape y puede requerir la misma corrección que usted haría en caso de derrape. Deje de presionar el pedal del acelerador y haga que el vehículo se desplace en línea recta. Puede que haya muchos saltos y mucho ruido. Frene suavemente hasta detenerse, si es posible, fuera del camino.

⚠ Advertencia

Si se conduce el vehículo con una llanta desinflada, se causarán daños permanentes a la llanta. Inflar de nuevo una llanta que ha sido usada con una falta importante de aire o estando desinflada podría provocar que la llanta se reviente y una colisión seria. Nunca intente inflar de nuevo una llanta que ha sido usada con una falta importante de aire o estando desinflada. Haga que su concesionario o un centro

(Continúa)

Advertencia (Continúa)

autorizado de servicio para llantas reparen o reemplacen la llanta desinflada tan pronto como sea posible.

⚠ Advertencia

Es peligroso levantar un vehículo y meterse debajo de él para realizar tareas de mantenimiento o reparaciones si no se cuenta con el equipo de seguridad apropiado y la capacitación necesaria. Si el vehículo cuenta con un gato, éste está diseñado exclusivamente para cambiar llantas desinfladas. Si se usa para cualquier otro fin, usted u otras personas podrían resultar seriamente lesionados o hasta podrían perder la vida, si el vehículo se resbala del gato. Si el

(Continúa)

Advertencia (Continúa)

vehículo cuenta con un gato, úselo exclusivamente para cambiar llantas desinfladas.

Si una llanta se desinfla, evite mayores daños a la llanta y a la rueda, conduciendo lentamente hasta un sitio nivelado fuera del camino, si es posible. Encienda las Intermitentes de advertencia de peligro. Vea *Intermitentes de advertencia de peligro* ⇨ *185*.

⚠ Advertencia

Cambiar una llanta puede resultar peligroso. El vehículo puede resbalarse del gato y voltearse o caer, causando lesiones o la muerte. Busque un sitio nivelado para cambiar la llanta. Para ayudar a evitar que el vehículo se mueva:

(Continúa)

Advertencia (Continúa)

1. Aplique firmemente el freno de estacionamiento.
2. En el caso de transmisión automática, colóquela en P (Estacionamiento); si se trata de una transmisión manual, colóquela en 1 (Primera) o R (Reversa).
3. Apague el motor y no lo encienda de nuevo mientras el vehículo esté levantado.
4. No permita que los pasajeros permanezcan en el vehículo.
5. Coloque bloques para las ruedas, si están equipados, a ambos lados de la llanta en la esquina opuesta de la llanta que está siendo cambiada.

Este vehículo puede contar con un gato y una llanta de refacción o con un sellador para llantas y un equipo de compresor. Para usar el equipo

del gato para cambiar una llanta de refacción de manera segura, siga las instrucciones que se dan a continuación. Después vea *Cambio de llanta* ⇨ *406*. Para usar el equipo de sellador de llantas y compresor, vea *Equipo de sellador de llantas y compresor* ⇨ *398*.

Cuando el vehículo tenga una llanta desinflada (2), use el siguiente ejemplo como guía para ayudarlo en la colocación de los bloques en la rueda (1), si están equipados.

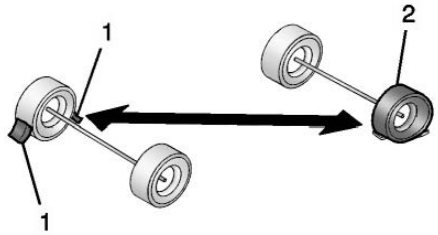

1. Bloque para rueda (si está equipado)
2. Llanta desinflada

La siguiente información explica cómo reparar o cambiar una llanta.

Equipo de sellador de llantas y compresor

⚠ Advertencia

Es peligroso poner un vehículo en marcha sin desplazamiento en un área cerrada con mala ventilación. Los gases de escape del motor podrían entrar al vehículo. Los gases de escape del motor contienen monóxido de carbono (CO) que no puede verse ni olerse. Puede causar pérdida de conciencia o incluso la muerte. Nunca haga funcionar el motor en un área cerrada que no tenga ventilación de aire fresco. Para mayor información, vea *Emisiones del motor* ⇨ *233*.

⚠ Advertencia

Inflar demasiado las llantas puede provocar que se rompan y usted u otras personas podrían resultar lesionados. Asegúrese de leer y seguir las instrucciones del equipo de sellador para llantas y compresor, así como de inflar la llanta a la presión recomendada. No exceda la presión recomendada.

⚠ Advertencia

Almacenar el equipo de sellador para llantas y compresor u otros equipos en el compartimento de pasajeros del vehículo podría causar lesiones. Al detenerse en forma repentina o en una colisión, el equipo suelto podría golpear a alguien. Guarde el equipo de sellador para llantas y compresor en su ubicación original.

Si este vehículo cuenta con un equipo de sellador para llantas y compresor, puede no haber llanta de refacción ni equipo para cambiar llantas, y en algunos vehículos puede no haber espacio para guardar una llanta.

El sellador para llantas y el compresor pueden usarse para sellar temporalmente ponchaduras de hasta 6 mm (0.25 pulg.) en el área del dibujo de la llanta. También puede usarse para inflar una llanta a la que le falte aire.

Si la llanta se ha separado de la rueda, tiene dañados los costados o una ponchadura grande, los daños son demasiado severos como para que el sellador para llantas y el compresor sean efectivos. Vea *Programa de Asistencia en el Camino* ⇨ *448*.

Lea y siga todas las instrucciones del sellador para llantas y el compresor.

El equipo incluye:

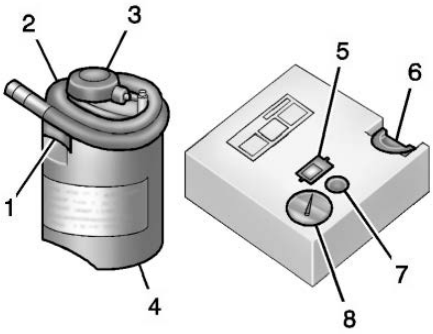

1. Válvula de entrada de recipiente de sellador
2. Manguera de sellador/aire
3. Base de recipiente de sellador
4. Recipiente de sellador para llantas
5. Botón de encendido/apagado
6. Ranura en la parte superior del compresor
7. Botón de deflación de presión
8. Calibrador de presión

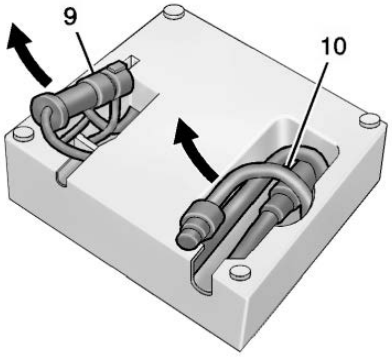

9. Conector de corriente
10. Manguera de sólo aire

Sellador para llantas

Lea y siga las instrucciones de manejo seguro contenidas en la etiqueta adherida al recipiente de sellador de llanta (4).

Verifique la fecha de caducidad del sellador de llanta en el recipiente. El recipiente de sellador de llanta (4) debe remplazarse antes de su fecha de caducidad. Los recipientes de sellador de llantas de repuesto se pueden obtener con su distribuidor local.

Sólo hay sellador suficiente para una llanta. Después de utilizarse, el recipiente de sellador de llanta debe reemplazarse.

Uso del equipo de sellador para llantas y compresor para sellar temporalmente e inflar una llanta ponchada

Para usar el juego de sellante y compresor en bajas temperaturas, caliente el equipo en un ambiente cálido durante cinco minutos. Esto ayudará a inflar la llanta más rápido.

Si una llanta se desinfla, evite mayores daños a la llanta y a la rueda, conduciendo lentamente hasta un sitio nivelado. Encienda las Intermitentes de advertencia de peligro. Vea *Intermitentes de advertencia de peligro* ⇨ *185*.

Vea otras advertencias importantes de seguridad en *Si una llanta se desinfla* ⇨ *396*.

No retire ningún objeto que haya penetrado en la llanta.

1. Saque el recipiente (4) de sellador para llantas y compresor de su ubicación de almacenamiento. Vea *Almacenamiento del juego de sellante de llantas y compresor* ⇨ *406*.
2. Retire la manguera de sólo aire (10) y el enchufe de alimentación (9) de la parte inferior del compresor.
3. Coloque el compresor en el suelo cerca de la llanta desinflada.

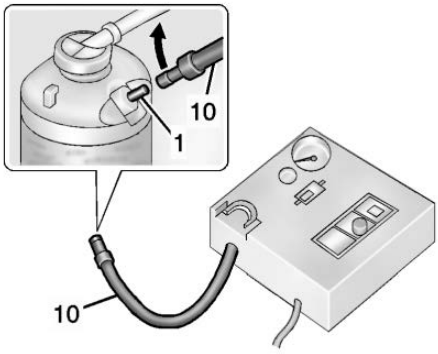

4. Conecte la manguera de sólo aire (10) a la válvula de entrada del recipiente de sellado (1) en el sentido de las manecillas del reloj hasta que quede apretada.

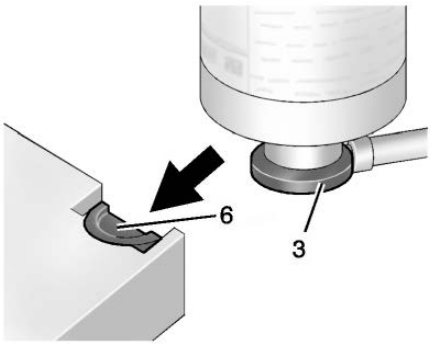

5. Deslice la base del recipiente de sellador de llantas (3) en la ranura en la parte superior del compresor (6) para sostenerlo hacia arriba.

   Asegúrese que el vástago de la válvula de la llanta se encuentre cerca del suelo, de modo que la manguera lo alcance.

6. Retire el tapón del vástago de la válvula de la llanta desinflada, haciéndolo girar en sentido inverso al de las manecillas del reloj.

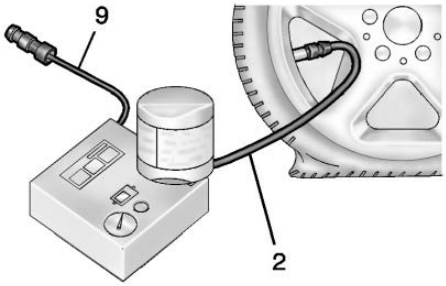

7. Coloque la manguera de aire/sellador (2) al vástago de la válvula de la llanta, haciéndola girar en sentido de las manecillas del reloj hasta que esté apretada.
8. Inserte el conector de corriente (9) en la toma de corriente para accesorios del vehículo. Desconecte todos los aparatos de otras tomas de corriente para accesorios. Vea *Tomas de corriente* ⇨ *128*.

   Si el vehículo cuenta con una toma de corriente para accesorios, no use el encendedor de cigarrillos.

   Si el vehículo sólo cuenta con encendedor de cigarrillos, úselo.

   No pellizque el cable del conector de corriente con la puerta o la ventana.
9. Arranque el vehículo. El motor del vehículo debe estar funcionando mientras se usa el compresor de aire.
10. Oprima el botón de encendido/apagado (5) para encender el juego de sellador para llantas y compresor.

    El compresor inyectará sellador y aire en la llanta.

    El manómetro (8) indicará inicialmente una presión elevada, mientras que el compresor bombea el sellador a la llanta. Una vez que el sellador esté completamente disperso en el interior de la llanta, la presión descenderá rápidamente y empezará a elevarse de nuevo, a medida que la llanta se infle sólo con aire.
11. Infle la llanta a la presión de inflado recomendada, usando el manómetro (8). La presión de inflado recomendada puede encontrarse en la etiqueta de Información sobre llantas y carga. Vea *Presión de llantas* ⇨ *380*.

    Mientras el compresor está encendido, el manómetro (8) puede dar una lectura superior a la presión real de la llanta. Apague el compresor para obtener una lectura precisa de la presión. El compresor puede encenderse y apagarse hasta alcanzar la presión correcta.

Precaución

Si no se puede conseguir la presión recomendada después de aproximadamente 25 minutos, el vehículo no se debe conducir más. La llanta está muy dañada y el kit de sellador de llantas y compresor no puede inflar la llanta. Retire el conector eléctrico de la salida de potencia de accesorios y desatornille la manguera de inflación de la válvula de la llanta. Vea *Programa de Asistencia en el Camino* ⇨ *448*.

12. Oprima el botón de encendido/apagado (5) para apagar el juego de sellador para llantas y compresor.

    La llanta no está sellada y continuará la fuga de aire hasta que el vehículo avance y el sellador se distribuya en la llanta. Por lo tanto, los pasos 13 a 21 se deben realizar inmediatamente después del paso 12.

    Tenga cuidado al manipular el equipo de sellador para llantas y compresor, ya que podría estar caliente después de usarlo.

13. Desconecte el conector de corriente (9) de la toma de corriente para accesorios del vehículo.
14. Haga girar la manguera de sellador/aire (2) en sentido contrario a las manecillas del reloj para retirarla del vástago de la válvula.
15. Coloque de nuevo el tapón del vástago de la válvula de la llanta.
16. Retire el recipiente del sellador de llantas (4) de la ranura en la parte superior del compresor (6).
17. Gire la manguera de solo aire (10) en sentido contrario al de las manecillas del reloj para retirarlo de la válvula de entrada del recipiente sellador de llantas (1).
18. Gire la manguera de aire/sellador (2) en el sentido de las manecillas del reloj sobre la válvula de entrada del recipiente sellador (1) para prevenir fuga del sellador.
19. Coloque de nuevo la manguera de sólo aire (10) y el conector de corriente (9) a su lugar de almacenamiento original.

20. Si fue posible inflar la llanta desinflada a la presión de inflado recomendada, retire la etiqueta de velocidad máxima del recipiente de sellador y colóquela en un sitio muy visible.

No exceda la velocidad en esta etiqueta hasta que la llanta dañada sea reparada o sustituida.

21. Coloque el equipo de nuevo en su ubicación de almacenamiento original en el vehículo.
22. Inmediatamente conduzca el vehículo durante 8 km (5 millas) para distribuir el sellador dentro de la llanta.
23. Deténgase en un sitio seguro y verifique la presión de la llanta. Consulte los Pasos 1-10 de "Uso del equipo de sellador para llantas y compresor sin sellador para inflar una llanta (no ponchada)".

    Si la presión de la llanta ha descendido más de 68 kPa (10 psi) por debajo de la presión de inflado recomendada, detenga el vehículo. Los daños de la llanta son demasiado severos y el sellador para llantas no puede sellarla. Vea *Programa de Asistencia en el Camino* ⇨ *448*.

    Si la presión de la llanta no ha descendido más de 10 psi (68 kPa) con respecto a la presión de inflado recomendada, infle la llanta a la presión de inflado recomendada.
24. Limpie cualquier sobrante de sellador de la rueda, llanta o vehículo.
25. Deseche el recipiente de sellador usado de la llanta (4) con un distribuidor local o de acuerdo con los códigos y prácticas estatales y locales.
26. Reemplácelo con un recipiente nuevo, que puede obtener con su distribuidor.
27. Después de sellar temporalmente la llanta con el equipo de sellador para llantas y compresora, lleve el vehículo a un distribuidor autorizado que se encuentre a menos de 161 km (100 millas) de distancia, para reparar o reemplazar la llanta.

Uso del equipo de sellador para llantas y el compresor sin sellador para inflar una llanta (no ponchada)

El equipo incluye:

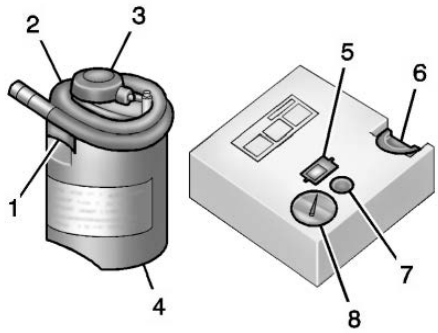

1. Válvula de entrada de recipiente de sellador
2. Manguera de sellador/aire
3. Base de recipiente de sellador
4. Recipiente de sellador para llantas

5. Botón de encendido/ apagado
6. Ranura en la parte superior del compresor
7. Botón de deflación de presión
8. Calibrador de presión

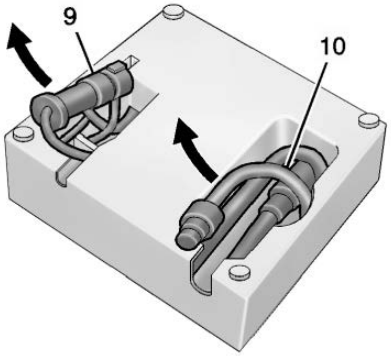

9. Conector de corriente
10. Manguera de sólo aire

Si una llanta se desinfla, evite mayores daños a la llanta y a la rueda, conduciendo lentamente hasta un sitio nivelado. Encienda las Intermitentes de advertencia de peligro. Vea *Intermitentes de advertencia de peligro* ⇨ *185*.

Vea otras advertencias importantes de seguridad en *Si una llanta se desinfla* ⇨ *396*.

1. Remueva el compresor de su ubicación de almacenamiento. Vea *Almacenamiento del juego de sellante de llantas y compresor* ⇨ *406*.
2. Retire la manguera de sólo aire (10) y el enchufe de alimentación (9) de la parte inferior del compresor.
3. Coloque el compresor en el suelo cerca de la llanta desinflada.

   Asegúrese que el vástago de la válvula de la llanta se encuentre cerca del suelo, de modo que la manguera lo alcance.
4. Retire el tapón del vástago de la válvula de la llanta desinflada, haciéndolo girar en sentido inverso al de las manecillas del reloj.
5. Coloque la manguera de sólo aire (10) al vástago de la válvula de la llanta, haciéndola girar en el sentido de las manecillas del reloj hasta que esté apretada.
6. Inserte el conector de corriente (9) en la toma de corriente para accesorios del vehículo. Desconecte todos los aparatos de otras tomas de corriente para accesorios. Vea *Tomas de corriente* ⇨ *128*.

   Si el vehículo cuenta con una toma de corriente para accesorios, no use el encendedor de cigarrillos.

   Si el vehículo sólo cuenta con encendedor de cigarrillos, úselo.

   No pellizque el cable del conector de corriente con la puerta o la ventana.
7. Arranque el vehículo. El motor del vehículo debe estar funcionando mientras se usa el compresor de aire.

8. Oprima el botón de encendido/apagado (5) para encender el juego de sellador para llantas y compresor.

   El compresor inflará la llanta solamente con aire.

9. Infle la llanta a la presión de inflado recomendada, usando el manómetro (8). La presión de inflado recomendada puede encontrarse en la etiqueta de Información sobre llantas y carga. Vea *Presión de llantas* ⇨ *380*.

   Mientras el compresor está encendido, el manómetro (8) puede dar una lectura superior a la presión real de la llanta. Apague el compresor para obtener una lectura precisa de la presión. El compresor puede encenderse y apagarse hasta alcanzar la presión correcta.

Precaución

Si no se puede conseguir la presión recomendada después de aproximadamente 25 minutos, el vehículo no se debe conducir más. La llanta está muy dañada y el kit de sellador de llantas y compresor no puede inflar la llanta. Retire el conector eléctrico de la salida de potencia de accesorios y desatornille la manguera de inflación de la válvula de la llanta. Vea *Programa de Asistencia en el Camino* ⇨ *448*.

10. Oprima el botón de encendido/apagado (5) para apagar el juego de sellador para llantas y compresor.

    Tenga cuidado al manipular el compresor ya que podría estar caliente después de usarlo.

11. Desconecte el conector de corriente (9) de la toma de corriente para accesorios del vehículo.
12. Haga girar la manguera de sólo aire (10) en sentido contrario al de las manecillas del reloj para retirarla del vástago de la válvula.
13. Coloque de nuevo el tapón del vástago de la válvula de la llanta.
14. Coloque de nuevo la manguera de sólo aire (10) y el conector de corriente (9) a su lugar de almacenamiento original.
15. Coloque el equipo de nuevo en su ubicación de almacenamiento original en el vehículo.

El equipo de sellador para llantas y compresora tiene unos adaptadores que se encuentra en un compartimiento de la parte inferior de su caja, que pueden usarse para inflar colchones de aire, pelotas, etc.

Almacenamiento del juego de sellante de llantas y compresor

El equipo de sellador para llantas y compresor está en una bolsa en el área de almacenamiento del compartimento trasero.

1. Abra la puerta trasera. Vea *Puerta trasera* ⇨ *48*.
2. Pliegue la parte trasera del piso de carga al frente.

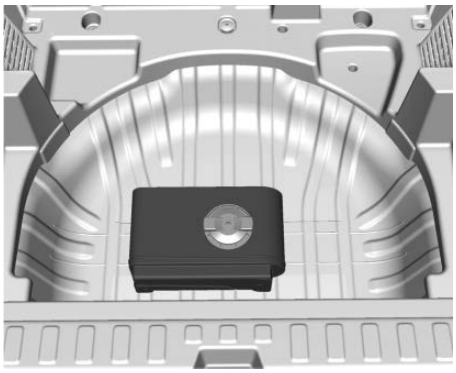

3. Gire la tuerca del retenedor en sentido contrario a las manecillas del reloj para retirar la bolsa del juego de sellador de llanta y compresor.
4. Saque el juego de sellador para llantas y compresor de la bolsa.

Para guardar el equipo de sellador para llantas y compresor, siga los pasos en orden inverso.

Cambio de llanta

Desinstalación de llanta de refacción y herramientas

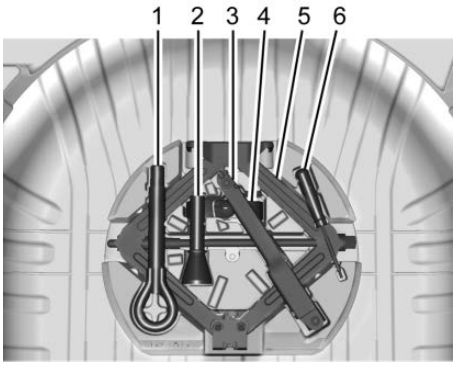

1. Gancho para remolque (si está equipado)
2. Adaptador de túnel sin tapa (si está equipado)
3. Llave para las ruedas
4. Correa
5. Gato
6. Destornillador (si está equipado)

Para tener acceso a la llanta de refacción y las herramientas:

1. Abra la puerta trasera. Vea *Puerta trasera* ⇨ *48*.
2. Pliegue la parte trasera del piso de carga al frente, jálelo hacia atrás para desconectar os sujetadores, y después jale hacia arriba para retirarlo.
3. Jale la cubierta de la llanta de refacción hacia el frente y hacia arriba para retirarla.
4. Gire la tuerca de retención en dirección contraria a las manecillas del reloj para retirar la llanta de refacción. Coloque las llanta de refacción junto a la llanta que se va a cambiar.

5. El gato y las herramientas están almacenados debajo de la llanta de refacción. Remuévalos de su contenedor y colóquelos cerca del neumático que se reemplaza.

Desinstalación de llanta desinflada e instalación de llanta de refacción

1. Antes de proceder, realice una verificación de seguridad. Para mayor información, vea *Si una llanta se desinfla* ⇨ *396*.
2. Para vehiculos con cubierta de llanta o tapones centrales, jale la cubierta o el tapón para quitarlo. Guarde la cubierta de la rueda de manera segura en el área de carga del vehículo hasta que haya reparado o cambiado la llanta desinflada.

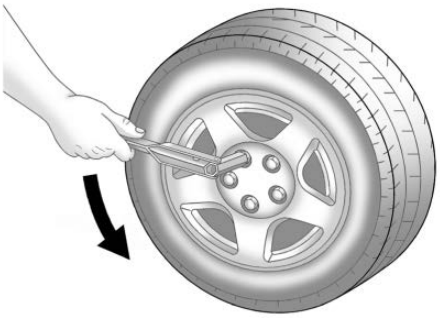

3. Haga girar la llave para las ruedas en sentido inverso al de las manecillas del reloj para aflojar todas las tuercas de la rueda, pero no las quite aún.

Precaución

Asegúrese de que la cabeza de elevación del gato esté en la posición correcta, de otro modo puede dañar el vehículo. Las reparaciones no estarían cubiertas por su garantía.

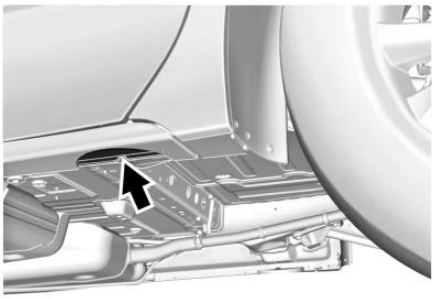

Se muestra parte trasera, parte delantera es similar

4. Coloque la cabeza de elevación del gato en el punto para colocación del gato que esté más cerca de la llanta desinflada.

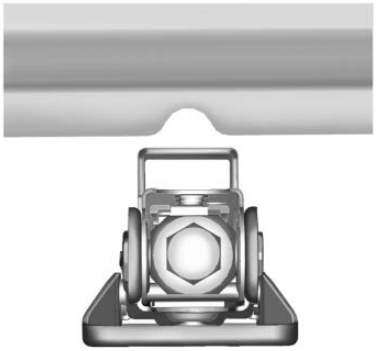

Ubique la muesca en el reborde de soldadura de lámina. Coloque el centro de la cabeza de elevación del gato en el centro de la muesca de la lámina.

El gato no debe usarse en ninguna otra posición.

⚠ Advertencia

Introducirse debajo de un vehículo cuando esté levantado con un gato es peligroso. Si el vehículo se resbala del gato,

(Continúa)

Advertencia (Continúa)

usted podría sufrir lesiones graves o incluso podría perder la vida. Nunca se meta debajo de un vehículo que esté soportado únicamente por un gato.

⚠ Advertencia

Elevar el vehículo con el gato colocado en una posición incorrecta puede dañar el vehículo e incluso puede hacerlo caer. Para ayudar a prevenir lesiones personales y daños al vehículo, asegúrese de colocar la cabeza de elevación del gato en el sitio adecuado, antes de elevar el vehículo.

⚠ Advertencia

Es peligroso levantar un vehículo y meterse debajo de él para realizar tareas de mantenimiento o reparaciones si no se cuenta con el equipo de seguridad apropiado y la capacitación necesaria. Si el vehículo cuenta con un gato, éste está diseñado exclusivamente para cambiar llantas desinfladas. Si se usa para cualquier otro fin, usted u otras personas podrían resultar seriamente lesionados o hasta podrían perder la vida, si el vehículo se resbala del gato. Si el vehículo cuenta con un gato, úselo exclusivamente para cambiar llantas desinfladas.

5. Coloque la llave de la rueda al gato conectando ambos extremos entre sí.

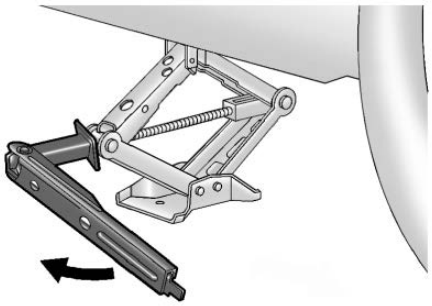

6. Eleve el vehículo, haciendo girar la llave para las ruedas en sentido de las manecillas del reloj. Eleve el vehículo a una altura tal, de manera que haya espacio suficiente para que la llanta usada no toque el suelo.

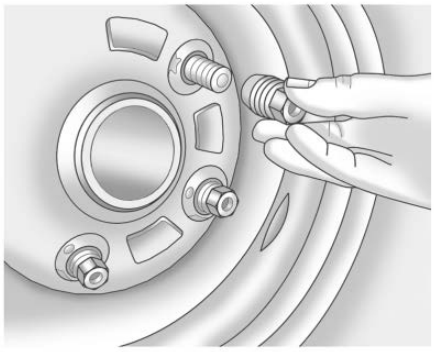

7. Retire todas las tuercas de la rueda.
8. Retire la llanta ponchada.

⚠ Advertencia

La presencia de óxido o suciedad en la rueda o en las partes a las que ésta se sujeta puede hacer que las tuercas de las ruedas se aflojen con el paso del tiempo. La rueda podría salirse y causar una colisión. Al cambiar las ruedas, elimine todo el óxido y la suciedad de los sitios en los que

(Continúa)

Advertencia (Continúa)

se sujeta la rueda. En caso de emergencia, puede usar un trapo o una toalla de papel; pero asegúrese de usar después un raspador o un cepillo de alambre, si es necesario, para eliminar todo el óxido y la suciedad.

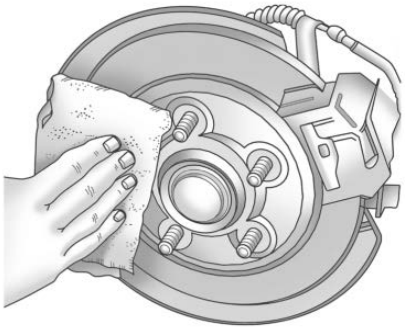

9. Elimine todo el óxido y la suciedad de los pernos de la rueda, las superficies de montaje y la rueda de refacción.

10. Coloque la llanta de refacción compacta sobre la superficie de montaje de la rueda.

⚠ Advertencia

Nunca use aceite ni grasa sobre los pernos ni las tuercas, ya que las tuercas podrían aflojarse. La rueda podría salirse del vehículo, provocando una colisión.

11. Instale de nuevo las tuercas de la rueda. Apriete cada una de las tuercas con la mano, hasta que la rueda esté en contacto con el cubo.
12. Baje el vehículo, haciendo girar la manija del gato en sentido inverso al de las manecillas del reloj.

⚠ Advertencia

Si las tuercas de las ruedas se aprietan de manera inadecuada o incorrecta, las ruedas pueden

(Continúa)

Advertencia (Continúa)

aflojarse y salirse. Después de reemplazar una rueda, las tuercas de la rueda deben apretarse con un torquímetro a la especificación de torque adecuada. Al usar tuercas de seguridad (no originales) en las ruedas, siga la especificación de torque proporcionada por el fabricante.

Precaución

Si las tuercas de las ruedas no se aprietan correctamente, pueden ocurrir una pulsación de los frenos y daños en el rotor. Para evitar costosas reparaciones de los frenos, apriete las tuercas de las ruedas de manera uniforme, en la secuencia correcta y con la especificación de torque apropiada.

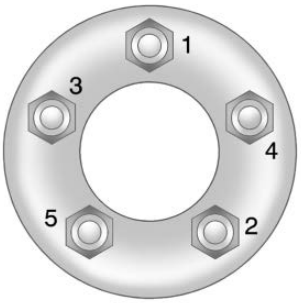

13. Apriete las tuercas de la rueda firmemente en secuencia cruzada, como se ilustra.
14. Baje el gato totalmente y retírelo de debajo del vehículo.
15. Apriete las tuercas de la rueda firmemente con la llave para las ruedas.

Al instalar de nuevo la cubierta de la rueda o el tapón central en la llanta de tamaño normal, apriete los cinco tapones de plástico con la mano hasta el tope y con la llave para las ruedas hágalas girar un cuarto de vuelta más.

Precaución

Las cubiertas de la rueda no cabrán en la llanta de refacción compacta del vehículo. Si intenta colocar una cubierta a la rueda en la llanta de refacción compacta, la cubierta o la refacción podrían dañarse.

Almacenamiento de llanta desinflada o de refacción y herramientas

⚠ Advertencia

Almacenar el gato, una llanta u otros equipos en el compartimiento de pasajeros del vehículo podría causar lesiones. Al detenerse en forma repentina o en una colisión, el equipo suelto podría golpear a alguien. Almacene todos estos elementos en el sitio apropiado.

Para guardar la llanta ponchada:

1. Regrese el gato hidráulico y las herramientas a su lugar de almacenamiento original.
2. Coloque de nuevo la cubierta de la llanta de refacción.
3. Vuelva a colocar el piso de carga.
4. Coloque la llanta desinflada de modo que quede acostada en el compartimiento de almacenamiento trasero.

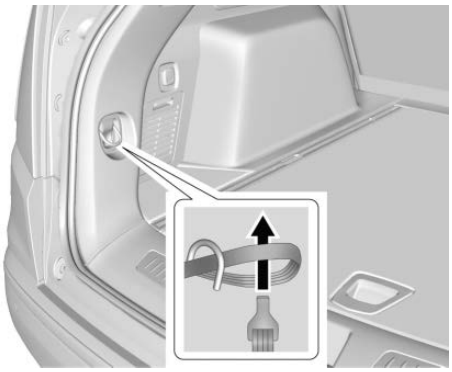

5. Pase el extremo de bucle de la correa a través de uno de los puntos de amarre de carga en la parte trasera del vehículo.

   Después pase el gancho a través del bucle y jale la correa para apretarla alrededor del amarre de carga.
6. Pase el extremo de gancho de la correa a través de la rueda.
7. Fije un extremo de la correa en el punto de amarre de carga de la parte trasera del vehículo.

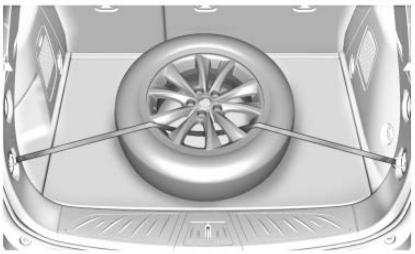

8. Pase la correa a través de la rueda, como se ilustra.

9. Fije el otro extremo de la correa al otro punto de amarre de carga de la parte trasera del vehículo.
10. Apriete la correa.

La llanta de refacción compacta es para uso temporal exclusivamente. Reemplace la llanta de refacción compacta con una llanta de tamaño normal lo más pronto posible.

Llanta de refacción compacta

⚠ Advertencia

Conducir con más de una llanta de refacción compacta simultáneamente podría dar como resultado una pérdida en la capacidad de frenado y manejo del vehículo. Esto podría ocasionar una colisión y usted u otras personas podrían resultar lesionados. Use solamente una llanta de refacción compacta a la vez.

Si el vehículo tiene una llanta de refacción compacto, ésta estaba inflado completamente cuando era nueva; sin embargo, puede perder aire con el transcurso del tiempo. Revise periódicamente la presión de inflado. Debe ser de 420 kPa (60 psi).

Deténgase tan pronto como sea posible y revise que la llanta de refacción esté correctamente inflada después de instalarla en el vehículo. La llanta de refacción compacta está diseñada para uso temporal exclusivamente.
El vehículo se desempeña de manera diferente con la llanta de refacción instalada y se recomienda que la velocidad del vehículo se limite a 80 km/h (50 mph). Para conservar la rodada de la llanta de refacción, repare o reemplace la llanta estándar tan pronto como sea conveniente y regrese la llanta de refacción al área de almacenamiento.

Cuando use una llanta de refacción compacta, la tracción en las cuatro ruedas (AWD) (si está equipado), los sistemas de frenos anti-bloqueo (ABS) y de Control de tracción se pueden activar hasta que la llanta de refacción sea reconocida por el vehículo, en especial en caminos resbalosos. Ajuste la conducción para reducir el posible deslizamiento de la rueda.

Precaución

Cuando esté instalada la llanta de refacción compacta no pase el vehículo por un lavado de autos automático con rieles de guía. La llanta de refacción compacta puede quedar atrapada en los rieles, lo cual puede dañar la llanta, la rueda, y otras partes del vehículo.

No use la llanta de refacción compacta en otros vehículos.

No mezcle la llanta de refacción compacta, ni su rueda, con otras ruedas o llantas. Ya que no se acoplarán bien. Mantenga juntas la llanta de refacción y su rueda.

Precaución

Las cadenas para llantas no se adaptan bien a la llanta de refacción compacta. Si se usan, pueden dañar al vehículo y a las cadenas. No use cadenas para llantas en la llanta de refacción compacta.

Arranque con cables pasacorríente

Arranque con cables pasacorriente - Norteamérica

Para mayor información sobre la batería del vehículo, vea *Batería - Norteamérica* ⇨ *353*.

Si la batería se ha agotado, trate de usar otro vehículo y cables de paso de corriente para arrancar su vehículo. Para hacerlo de manera segura, cerciórese de realizar los pasos siguientes.

⚠ Advertencia

ADVERTENCIA: Los postes, las terminales y los accesorios relacionados con la batería contienen plomo y compuestos de plomo, productos químicos de los que el Estado de California tiene conocimiento que causan

(Continúa)

Advertencia (Continúa)

cáncer, defectos de nacimiento u otros daños reproductivos. Las baterías también pueden contener otros químicos conocidos por el Estado de California que causan cáncer. **LAVE SUS MANOS DESPUÉS DE SU MANEJO.** Para más información visite www.P65Warnings.ca.gov/passenger-vehicle.

Consulte *Advertencia de la Propuesta 65 de California* ⇨ *327* y la cubierta posterior.

⚠ Advertencia

Las baterías pueden causarle lesiones. Las baterías pueden ser peligrosas, ya que:

- Contienen ácido que puede causarle quemaduras a usted.

(Continúa)

Advertencia (Continúa)

- Contienen gas que puede explotar o empezar a arder.
- Contienen suficiente carga eléctrica como para causarle quemaduras a usted.

Si no sigue estos pasos al pie de la letra, alguna de estas cosas, o todas ellas, pueden causarle lesiones.

Precaución

Si se ignoran estos pasos podría resultar en daños costosos al vehículo que no estarían cubiertos por la garantía del vehículo. Tratar de arrancar el vehículo empujándolo o jalándolo no funcionará y podría dañarse el vehículo.

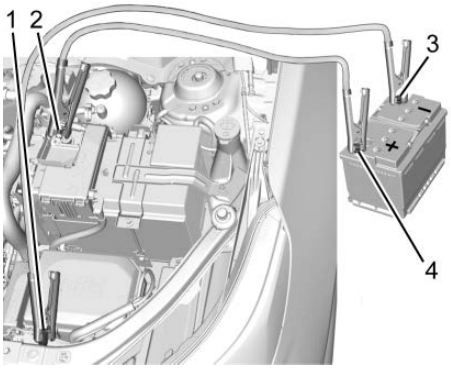

1. Pasador de tierra negativa de batería descargada
2. Terminal positiva de batería descargada
3. Terminal negativa de batería en buenas condiciones
4. Terminal positiva de batería en buenas condiciones

El pasador de tierra negativa (1) para arranque con cables para la batería descargada está a la izquierda del depósito de fluido del lavaparabrisas.

La terminal positiva para paso de corriente en la batería descargada (2) se encuentra en el compartimiento del motor, en el lado del conductor del vehículo.

La terminal positiva de paso de corriente (3) y la terminal negativa (4) están sobre la batería del vehículo que proporciona el paso de corriente.

La conexión de arranque con cables positiva para la batería descargada esta debajo de la cubierta de moldura. Abra la cubierta para abrir la terminal.

1. Revise el otro vehículo. Debe tener una batería de 12 volts con un sistema de tierra negativa.

Precaución

Si el sistema del otro vehículo no es de 12 volts con tierra negativa, ambos vehículos pueden sufrir daños. Sólo utilice vehículos que

(Continúa)

Precaución (Continúa)

cuentan con un sistema de 12 volts con tierra negativa para pasar corriente.

2. Coloque los dos vehículos de modo que no estén en contacto.
3. Aplique el freno de estacionamiento. Vea *Cambie a P (estacionamiento)* ⇨ *228*.

Precaución

Si los accesorios quedan encendidos o se conectan durante el procedimiento de arranque de puenteo, podrían dañarse. Las reparaciones no estarían cubiertas por la garantía del vehículo. Siempre que sea posible, apague o desconecte todos los accesorios en cualquier vehículo al arrancar.

4. Apague el encendido. Apague todas las luces y accesorios en ambos vehículos, excepto por las luces intermitentes de advertencia de peligro si se necesitan.

⚠ Advertencia

Los ventiladores eléctricos pueden empezar a funcionar aun cuando el motor no esté funcionando y pueden causarle lesiones a usted. Mantenga las manos, la ropa y las herramientas alejados de los ventiladores eléctricos que están bajo el cofre.

⚠ Advertencia

El uso de un cerillo cerca de una batería puede causar que el gas de la batería explote. Hay personas que se han lastimado

(Continúa)

Advertencia (Continúa)

por esto, algunas han quedado ciegas. Use una linterna si necesita más luz.

El líquido de la batería contiene ácido que lo puede quemar. No deje que le caiga encima.
Si accidentalmente le cae en los ojos o piel, enjuague el área con agua y consiga atención médica de inmediato.

⚠ Advertencia

Los ventiladores y otras partes móviles del motor pueden causarle lesiones graves. Una vez que el motor esté en funcionamiento, mantenga las manos alejadas de las partes móviles.

5. Conecte el lado del cable positivo (+) rojo a la terminal positiva (+) de la batería descargada.
6. Conecte el otro lado del cable positivo (+) rojo a la terminal positiva (+) de una batería en buenas condiciones.
7. Conecte un extremo del cable negativo (-) negro a la terminal negativa (-) de la batería cargada.
8. Conecte el otro extremo del cable negativo (–) negro al pasador de conexión a tierra negativo (–) para la batería descargada.
9. Arranque el motor del vehículo que tiene la batería cargada y deje funcionar el motor en marcha mínima por lo menos durante cuatro minutos.
10. Trate de arrancar el vehículo que tenía la batería descargada. Si no arranca después de varios intentos, probablemente necesite servicio.

Precaución

Si los cables de paso de corriente se conectan o desconectan en el orden incorrecto, pueden ocurrir cortocircuitos eléctricos y el vehículo puede sufrir daños. Las reparaciones no estarían cubiertas por la garantía del vehículo. Conecte y desconecte siempre los cables de paso de corriente en el orden correcto, asegurándose que no se toquen entre sí, ni que toquen ninguna superficie metálica.

Cómo retirar los cables de paso de corriente

Invierta la secuencia exactamente al retirar los cables pasacorriente.

Después de arrancar el vehículo deshabilitado y retirar los cables pasacorriente, permita que funcione en marcha en vacío durante varios minutos.

Remolque del vehículo

Cómo remolcar el vehículo

Precaución

Remolcar un vehículo deshabilitado incorrectamente puede causar daño. El daño no estaría cubierto por la garantía del vehículo. No estire o enganche a los componentes de la suspensión. Use las correas adecuadas alrededor de las llantas para asegurar el vehículo. No arrastre una rueda/llanta bloqueada mientras carga el vehículo. No utilice un elevador tipo elástico para remolcar el vehículo. Esto podría dañar el vehículo.

GM recomienda un camión de remolque de plataforma plana para transportar un vehículo

deshabilitado. Utilice rampas para ayudar a reducir los ángulos de acercamiento, si es necesario. Un vehículo remolcado debe tener sus ruedas motrices despegadas del suelo. Póngase en contacto con Asistencia en el Camino o un servicio profesional de grúas si se debe remolcar un vehículo deshabilitado.

El vehículo está equipado con una argolla de remolque. Sólo use la argolla de remolque para jalar el vehículo sobre una grúa de plataforma plana desde una superficie de camino plana. No utilice la armella de remolque para sacar el vehículo de nieve, lodo o arena.

La argolla de remolque está almacenada debajo del piso de carga, cerca de la llanta de refacción o del juego del compresor, si está equipado.

Cáncamo de remolque frontal

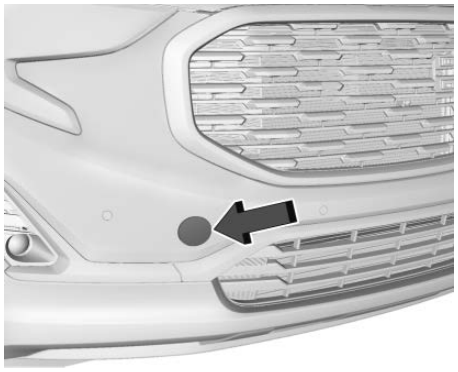

Abra la cubierta usando la pequeña ranura que sella el socket delantero para la grúa.

Instale la armella de remolque en el hueco girándola en el sentido de las manecillas del reloj hasta que se detenga.

Al retirar el ojo de remolque, vuelva a instalar la cubierta en la posición original.

Cáncamo de remolque trasero

Si el vehículo está equipado con un gancho, no hay un preparativo para usar la argolla de remolque en la parte trasera del vehículo.
El gancho se puede usar para cargar el vehículo sobre una grúa de remolque de plataforma plana.

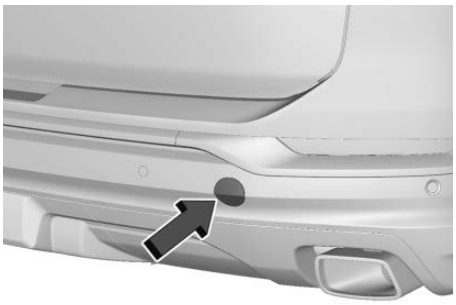

Si está equipado, abra cuidadosamente la cubierta usando la pequeña ranura que oculta el receptáculo trasero de la argolla de remolque.

Instale la armella de remolque en el hueco girándola en el sentido de las manecillas del reloj hasta que se detenga.

Al retirar el ojo de remolque, vuelva a instalar la cubierta en la posición original.

Para remolcar el vehículo detrás de otro con fines recreativos, como detrás de una casa rodante, vea *Remolque de vehículo recreacional* ⇨ *418*.

Remolque de vehículo recreacional

Arrastre recreativo del vehículo significa arrastrar el vehículo detrás de otro vehículo, como detrás de una casa rodante. Los dos tipos más comunes de arrastre recreativo de vehículos se conocen como arrastre con remolque y arrastre con "dolly". El remolque tipo "dinghy towing" consiste en remolcar el vehículo sin que las cuatro ruedas estén en contacto con el suelo. El arrastre con "dolly" consiste en arrastrar el vehículo con dos ruedas en contacto con el piso y las otras dos sobre un aparato conocido como "dolly".

A continuación, algunos aspectos importantes a considerar antes de iniciar el arrastre recreativo del vehículo:

- Antes de remolcar el vehículo, familiarícese con las leyes locales que apliquen a remolque de vehículos recreativos. Estas leyes pueden variar por región.

- Capacidad de arrastre del vehículo que va a realizar el arrastre. Asegúrese de leer las recomendaciones del fabricante del vehículo que realizará el arrastre.
- Qué distancia se remolcará el vehículo. Algunos vehículos tienen restricciones en cuanto a la distancia y el tiempo durante los que pueden arrastrar otro vehículo.
- El equipo de remolque adecuado. Para obtener asesoramiento adicional y recomendaciones de equipo consulte a su distribuidor o a un profesional de remolques.
- Si el vehículo ya se está remolcando. Así como prepara el vehículo para un viaje largo, asegúrese de que el vehículo esté preparado para ser arrastrado.

Arrastre en remolque

Precaución

Si el vehículo es arrastrado con las cuatro ruedas en contacto con el suelo podrían dañarse los componentes del mecanismo de transmisión. Las reparaciones no estarían cubiertas por la garantía del vehículo. No arrastre el vehículo con las cuatro ruedas en contacto con el suelo.

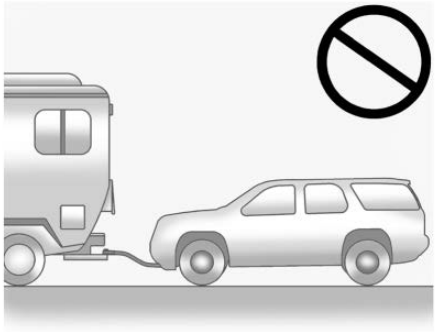

El vehículo no fue diseñado para ser remolcado con las cuatro ruedas en el suelo. El vehículo se puede remolcar usando un remolque de plataforma con las cuatro ruedas fuera del suelo. Algunos vehículos se pueden remolcar con carretilla. Vea la siguiente información sobre remolque sobre carretilla.

Arrastre con "dolly" (Vehículos con tracción en las cuatro ruedas)

Los vehículos con tracción en las cuatro ruedas no pueden remolcarse con dos ruedas en contacto con el suelo. Para remolcar estos vehículos en forma adecuada, se deben colocar en un remolque de plataforma sin que las cuatro ruedas estén en contacto con el suelo.

Remolque con "dolly" (Vehículos con tracción delantera)

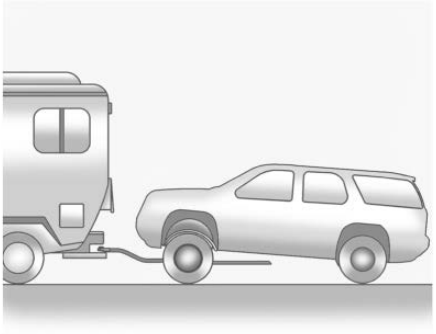

Remolque el vehículo con las dos ruedas traseras en contacto con el suelo y las ruedas delanteras colocadas sobre un "dolly".

Para remolcar el vehículo desde el frente con las ruedas traseras en contacto con el suelo:

1. Coloque las ruedas delanteras en la carretilla.
2. Cambie la transmisión a P (estacionamiento). Vea *Cambie a P (estacionamiento)* ⇨ *228*.
3. Aplique el freno de estacionamiento.
4. Asegure el vehículo al "dolly".
5. Siga las instrucciones del fabricante del "dolly" para preparar el vehículo y el "dolly" para efectuar el remolque.
6. Abra la puerta del conductor y déjela abierta.
7. Cambie a N (Neutral).
8. Asegúrese que el freno de estacionamiento esté liberado.
9. Apague el vehículo y libere el pedal del freno.
10. El vehículo debe continuar en N (Neutral). De lo contrario, vuelva a arrancar el motor y repita los pasos 6-8.
11. Libere el cofre.
12. Bloquee las puertas del vehículo, con la puerta del conductor todavía abierta.
13. Salga del vehículo con el transmisor RKE.
14. Abra el cofre.
15. Desconecte el conector de la terminal negativa (-) de la batería de 12 voltios.
16. Cierre y asegure el cofre.
17. Cierre la puerta del conductor.

Precaución
Si se exceden los 105 km/h (65 mph) cuando remolque el vehículo, podría dañarse. Nunca exceda los 105 km/h (65 mph) cuando remolque el vehículo.

Cómo remolcar el vehículo desde la parte trasera

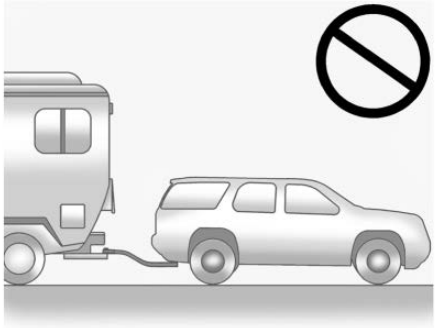

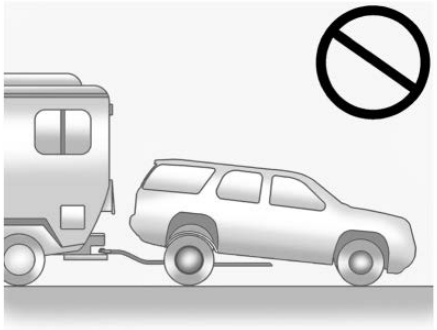

Precaución
Remolcar el vehículo desde atrás podría dañarlo. También, las reparaciones no serían cubiertas por la garantía del vehículo. Nunca remolque el vehículo desde atrás.

Cuidado Apariencia

Cuidado exterior

Seguros

Los seguros se lubrican en la fábrica. Use un agente de deshielo sólo cuando sea absolutamente necesario, y pida que engrasen los seguros después de usarlo. Vea *Líquidos y lubricantes recomendados* ⇨ *440*.

Lavado del vehículo

Para conservar el acabado del vehículo, lávelo con frecuencia en un lugar con sombra.

Precaución
No use agentes de limpieza a base de petróleo, acídicos, o abrasivos ya que pueden dañar la pintura, metal, o partes de plástico del vehículo. Si ocurre daño al vehículo, no estaría cubierto por la garantía del

(Continúa)

Precaución (Continúa)

vehículo. Puede obtener los productos de limpieza aprobados en su concesionario. Siga todas las instrucciones del fabricante en cuanto al uso correcto del producto, las precauciones de seguridad necesarias y la forma adecuada de desechar cualquier producto para el cuidado del vehículo.

Precaución

Evite usar máquinas de alta presión a menos de 30 cm (12 pulg) de la superficie del vehículo. El uso de máquinas eléctricas que excedan de 8 274 kPa (1 200 psi) puede dar como resultado daños o desprendimiento de la pintura y calcomanías.

Precaución

No lave eléctricamente ninguno de los componentes debajo del cofre que tiene este símbolo .

Esto podría causar daño que no estaría cubierto por la garantía del vehículo.

Si usa un autolavado, siga las instrucciones del autolavado. El limpiaparabrisas y el limpiaparabrisas trasero, si está equipado, deben estar apagados. Retire cualquier accesorio que pueda estar dañado o interferir con el equipo del autolavado.

Enjuague bien el vehículo, antes y después de lavarlo, para eliminar por completo los agentes limpiadores. Si se permite que sequen sobre la superficie podrían causar manchas.

Seque el acabado con una gamuza suave y limpia o con una toalla completamente de algodón, para evitar rayones en la superficie y manchas de agua.

Cuidados al acabado

La aplicación de materiales selladores o ceras posventa no se recomienda. Si se dañan las superficies pintadas, consulte a su distribuidor para evaluar y reparar el daño. Los materiales ajenos, como cloruro de calcio y otras sales, agentes para derretir hielo, aceite y alquitrán del camino, savia de los árboles, excremento de aves, sustancias químicas de chimeneas industriales, etc., pueden dañar el acabado del vehículo si permanecen sobre las superficies pintadas. Lave el vehículo tan pronto como sea posible. De ser necesario para eliminar materiales ajenos, use limpiadores no abrasivos marcados como seguros para superficies pintadas.

Se debería realizar ocasionalmente el encerado o pulido suave manual para retirar residuos del acabado de la pintura. Consulte a su distribuidor para conocer los productos de limpieza aprobados.

No aplique ceras o productos para pulir al plástico sin recubrimiento, vinilo, hule, calcomanías, imitación madera, o a la pintura plana, ya que puede ocurrir daño.

Precaución

La aplicación de compuestos con máquina o el pulido agresivo de un acabado de pintura bicapa pueden dañarlo. Use solamente ceras y pulidores no abrasivos fabricados para el acabado de pintura bicapa del vehículo.

Para que el acabado de la pintura se vea como nuevo, mantenga el vehículo dentro de una cochera o a cubierto, siempre que sea posible.

Protección de molduras metálicas brillantes exteriores

Precaución

La falla en limpiar y proteger las molduras de metal brillantes puede resultar en un acabado blanco lechoso o picadura. Este daño no estaría cubierto por la garantía del vehículo.

Las molduras metálicas brillantes del vehículo son de aluminio, cromo, o acero inoxidable. Para prevenir daño siempre siga estas instrucciones de limpieza:

- Asegúrese que la moldura esté fría al tacto antes de aplicar cualquier solución de limpieza.
- Sólo use soluciones de limpieza aprobadas para aluminio, cromo, o acero inoxidable. Algunos limpiadores son altamente acídicos o contienen sustancias alcalinas y pueden dañar las molduras.
- Siempre diluya un limpiador concentrado de acuerdo con las instrucciones del fabricante.
- No use limpiadores que no estén diseñados para uso automotriz.
- Use una cera no abrasiva en el vehículo después del lavado para proteger y extender el acabado de la moldura.

Limpieza de lámparas/lentes exteriores, emblemas, calcomanías, y franjas

Use solamente agua tibia o fría, un trapo suave y jabón para el lavado de autos para limpiar las lámparas y los cristales de las lamparas y lentes exteriores, emblemas, calcomanías y tiras. Siga las instrucciones de "Lavado del vehículo" anteriormente en esta sección.

Las cubiertas de las luces están hechas de plástico, y algunas tienen cubierta de protección UV. No los limpie cuando estén secos.

No utilice ninguno de los siguientes en las cubiertas de las luces:

- Agentes abrasivos o cáusticos
- Líquidos lavadores y otros agentes limpiadores en concentraciones más altas que las sugeridas por el fabricante
- Solventes, alcoholes, combustibles u otros limpiadores agresivos
- Rascadores de hielo u otros artículos duros
- Cubiertas decorativas o cubiertas posventa mientas las luces estén encendidas, debido al exceso de calor que se genera

Precaución

No limpiar las luces de manera adecuada podría causar daños a las cubiertas, que no estarían cubiertos por la garantía del vehículo.

Precaución

El uso de cera en rayas de acabado en negro brillante puede aumentar el nivel de brillo y crear un acabado no uniforme. Limpie las rayas de bajo brillo con jabón y agua solamente.

Admisión de aire

Elimine los desechos de la admisión de aire, entre el cofre y el parabrisas, cuando lave el vehículo.

Sistema de obturador

El vehículo puede contar con un sistema de obturador diseñado para ayudar a aumentar la economía de combustible. Mantenga limpio el sistema de obturador para un funcionamiento correcto.

Hojas del limpia y lavaparabrisas

Limpie el exterior del parabrisas con limpiador de cristales.

Limpie las plumas de hule con un trapo que no suelte pelusa o una toalla de papel mojada con líquido de lavado del parabrisas o un detergente suave. Lave el parabrisas perfectamente al limpiar las hojas de los limpiaparabrisas. Los insectos, la suciedad del camino, la savia y la acumulación de tratamientos de lavado o cera del vehículo pueden provocar rayas de los limpiaparabrisas.

Reemplace las hojas de los limpiaparabrisas si están gastadas o dañadas. Las condiciones polvosas extremas, como arena, sal, y el calor, sol, nieve y hielo pueden causar daños.

Tiras para intemperie

Aplique lubricante de cinta para intemperie a las cintas para intemperie para que duren más, sellen mejor, y no se adhieran o rechinen. Lubrique la cinta para intemperie por lo menos una vez al año. Los climas calientes y secos pueden requerir una aplicación más frecuente. Las marcas negras de material de goma en las superficies pintadas se pueden quitar frotando con un paño limpio. Vea *Líquidos y lubricantes recomendados* ⇨ *440*.

Llantas

Para limpiar las llantas use un cepillo duro y limpiador para llantas.

Precaución

El uso de productos con base de petróleo para abrillantar las llantas del vehículo puede dañar el acabado de la pintura y/o las llantas. Al aplicar abrillantador a las llantas, limpie siempre

(Continúa)

Precaución (Continúa)

cualquier resto sobrante que haya caído sobre las superficies pintadas del vehículo.

Ruedas y moldura de rueda

Utilice un trapo limpio y suave con jabón suave y agua para limpiar las llantas. Después de enjuagar perfectamente con agua limpia, seque con una toalla suave y limpia. Después puede aplicar cera.

Precaución

Las ruedas y otras molduras de rueda cromadas pueden dañarse si el vehículo no se lava después de conducir por caminos que hayan sido rociados con cloruro de magnesio o cloruro de calcio. Estos se emplean en el tratamiento de diversas condiciones de los caminos, como polvo y hielo. Lave siempre

(Continúa)

Precaución (Continúa)

las partes cromadas con agua y jabón después de la exposición a estos compuestos.

Precaución

Para evitar daño de superficie en las ruedas y moldura de rueda, no use jabones fuertes, pulidores abrasivos, limpiadores o cepillos. Sólo utilice los limpiadores aprobados por GM. No conduzca el vehículo a través de un autolavado automático que use cepillos de limpieza de llanta/rueda de carburo de silicona. Podría causar daños cuya reparación no está cubierta por la garantía del vehículo.

Sistema de frenos

Revise visualmente las líneas de freno y mangueras respecto a la conexión adecuada, las conexiones,

unión, fugas, grietas, rozaduras, etc. Revise las balatas de freno de disco respecto a desgaste y el estado de la superficie de rotores. Revise todas las demás partes del freno respecto a grietas y fugas.

Componentes de la dirección, suspensión y chasís

Inspeccione visualmente los componentes de la dirección, suspensión y chasis en busca de daños o partes sueltas o faltantes, o señales de desgaste al menos una vez al año.

Inspeccione la dirección hidráulica para comprobar si está correctamente unida, sus conexiones, y buscar si hay ataduras, fugas, grietas o desgaste, etc.

Compruebe constantemente las botas de unión y los sellos de los ejes en busca de fugas.

Lubricación de los componentes de la carrocería

Lubrique todos los cilindros de bloqueo de llave, bisagras de cofre, bisagras de puerta trasera, bisagra de puerta de combustible de acero, y bisagras de estribo eléctrico, a menos que los componentes sean de plástico. Aplique grasa de silicona a las cintas para intemperie con un trapo limpio para que éstas duren más, sellen mejor y no se peguen ni rechinen.

Mantenimiento de la carrocería

Por lo menos dos veces al año, en primavera y otoño, use agua simple para lavar cualquier material corrosivo de la carrocería inferior. Tenga cuidado de limpiar cuidadosamente cualquier área donde pueda acumularse el lodo u otros desechos.

No lave a presión directamente la caja de transferencia y/o los sellos de salida del eje delantero/trasero. El agua a alta presión puede retirar los sellos y contaminar el fluido. El fluido contaminado disminuirá la vida de la caja de transferencia y/o los ejes y se debe reemplazar.

Daño lámina metálica

Si el vehículo se daña y requiere reparación o el reemplazo de láminas metálicas, asegúrese de que el taller de hojalatería aplique material anticorrosión a las partes reparadas o reemplazadas, para restaurar la protección contra la corrosión.

Las partes de reemplazo del fabricante original brindarán protección contra la corrosión, al mismo tiempo que se conserva la garantía del vehículo.

Daño acabado

Repare con prontitud las rayaduras y peladuras de pintura menores con los materiales de retoque disponibles en su distribuidor para evitar la corrosión. Los daños del acabado que cubren áreas grandes pueden corregirse en el taller de hojalatería y pintura de su distribuidor.

Manchado pintura química

Los contaminantes del aire pueden caer sobre el vehículo y dañar las superficies pintadas, causando decoloraciones en forma de anillo, manchas y pequeños puntos oscuros irregulares en la superficie pintada. Vea "Cuidado de acabado" previamente en esta sección.

Cuidado interior

Para evitar abrasiones por partículas de polvo, limpie el interior del vehículo regularmente. Quite inmediatamente la tierra. Los periódicos o vestimenta oscura puede transferir color al interior del vehículo.

Utilice un cepillo de cerdas suaves para quitar el polvo de las perillas y hendiduras del tablero de instrumentos. Utilizando una solución de jabón suave, retire inmediatamente todas las cremas para manos, protectores solares y repelentes de insectos de todas las superficies interiores para evitar que resulten dañadas permanentemente.

Utilice limpiadores diseñados específicamente para las superficies a limpiar, para evitar daños permanentes. Aplica todos los limpiadores directamente al paño limpiador. No rocíe limpiadores en ningún interruptor o control. Retire los limpiadores rápidamente.

Antes de usar los limpiadores, lea y siga todas las instrucciones de seguridad indicadas en la etiqueta. Mientras limpia el interior, abra las puertas y ventanas para tener ventilación adecuada.

Para evitar daños, no limpie el interior empleando los siguientes limpiadores o técnicas:

- Nunca utilice navajas ni ningún otro objeto afilado para eliminar la suciedad de ninguna superficie interior.
- Nunca utilice cepillos con cerdas duras.
- Nunca frote las superficies de manera agresiva o con demasiada presión.
- No utilice detergentes de lavandería o lavaplatos con desengrasantes. Para los limpiadores líquidos, use aproximadamente 20 gotas por cada 3.8L (1 galón) de agua. Una solución de jabón concentrada creará rayas y atraerá suciedad. No use soluciones que contengan jabones fuertes o cáusticos.
- Al limpiar la tapicería, no la empape.
- No utilice solventes o limpiadores que contengan solventes.

Vidrio interior

Para limpiarlo, utilice una tela suave con agua. Limpie los rastros de agua con un trapo seco. Si es necesario, use un limpiador de vidrio comercial después de limpiar únicamente con agua.

Precaución

Para prevenir rayones, nunca use limpiadores abrasivos sobre el cristal del automóvil. Los limpiadores abrasivos o la limpieza agresiva pueden dañar el desempañador de la ventana trasera.

Limpiar el parabrisas con agua durante los primeros tres o seis meses de posesión reducirá la tendencia al empañamiento.

Cubiertas de las bocinas

Limpie suavemente con aspiradora las cubiertas de las bocinas, de manera que las bocinas no se dañen. Limpie las manchas con agua y un jabón suave.

Molduras recubiertas

Se deben limpiar las molduras recubiertas.

- Cuando estén ligeramente manchadas, límpielas con una esponja o un trapo suave, que no suelte pelusa mojados con agua.
- Cuando estén muy manchadas, use agua jabonosa tibia.

Tela/Alfombra/Ante

Inicie aspirando la superficie, utilizando un accesorio con cepillo suave. Si utiliza un accesorio de cepillo de aspirar giratorio, utilícelo sólo en los tapetes del piso. Antes de limpiar, retire suavemente tanta suciedad como sea posible:

- Seque los líquidos presionándolos con una toalla de papel. Continúe presionando hasta que no pueda quitarse más líquido.
- Para manchas sólidas, quite la mayor cantidad de residuos posible antes de aspirar.

Para limpiar:

1. Empape un trapo limpio, que no suelte pelusa con agua corriente. Se recomienda un trapo de microfibra para evitar la transferencia de pelusas a la tela o la alfombra.
2. Retire el exceso de humedad exprimiendo el trapo hasta que ya no caigan gotas.
3. Empiece en el borde exterior de la mancha y suavemente frote hacia el centro. Doble la tela de limpieza a un área limpia con frecuencia para prevenir forzar la suciedad dentro de la tela.
4. Continúe frotando con cuidado el área manchada hasta que ya no se transfiera la mancha al trapo.
5. Si no se retira por completo la suciedad, use una solución de jabón suave seguida únicamente por agua simple.

Si no se puede quitar la mancha completamente, podría ser necesario usar un quitamanchas o limpiador comercial. Antes de usar un limpiador de tapicería o un eliminador de manchas disponible comercialmente, pruébelo en una

pequeña área oculta para verificar la estabilidad del color. Si se forma un anillo, limpie toda la tela o tapete.

Después de limpiar, use una toalla de papel para secar el exceso de humedad.

Limpieza de superficies de alto brillo y de las pantallas de radio y de información del vehículo

Use una tela de microfibra en superficies de alto brillo o en las pantallas del vehículo. Primero, use un cepillo de cerdas suaves para retirar la suciedad que pueda rayar la superficie. Después limpie suavemente con una tela de microfibra. Nunca utilice limpiadores de ventanas o solventes. Periódicamente lave a mano el paño de microfibra por separado, utilizando un jabón suave. No utilice cloro ni suavizante de telas. Lave a fondo y seque con aire antes del siguiente uso.

Precaución

No sujete un dispositivo con ventosa al desplegado. Esto podría causar daño que no estaría cubierto por la garantía del vehículo.

Tablero de instrumentos, piel, vinilo, otras superficies de plástico, superficies pintadas de bajo brillo, y superficies de madera natural de poro abierto

Utilice un trapo de microfibra suave mojado con agua para quitar el polvo y soltar la mugre. Para una limpieza más profunda, utilice un trapo de microfibra suave humedecido con una solución de jabón suave.

Precaución

Empapar o satura la piel, en especial piel perforada, así como otras superficies interiores, puede

(Continúa)

Precaución (Continúa)

causar un daño permanente. Limpie el exceso de humedad de estas superficies después de limpiar y permita que sequen por sí solas. Nunca utilice calor, vapor, o removedores de manchas. No use limpiadores que contengan silicón o productos a base de cera. Los limpiadores que contienen estos solventes pueden cambiar permanentemente la apariencia y sensación de la piel o molduras suaves y no se recomiendan.

No utilice limpiadores que aumenten el brillo, especialmente en el tablero de instrumentos. El brillo reflejado podría reducir la visibilidad a través del parabrisas bajo ciertas condiciones.

Precaución

El uso de desodorantes de aire puede causar daño permanente a las superficies de plástico y pintadas. Si un desodorante de aire entra en contacto con la superficie de plástico o pintada en el vehículo, séquelo de inmediato y limpie con una tela suave humedecida con una solución de jabón suave. El daño causado por desodorantes de aire no estará cubierto por la garantía del vehículo.

Cubierta de carga y red de comodidad

Lave con agua tibia y un detergente suave. No use blanqueadores con cloro. Enjuague con agua fría, y luego seque por completo.

Cuidado de los cinturones de seguridad

Mantenga los cinturones limpios y secos.

⚠ Advertencia

No blanquee ni tiña el tejido del cinturón de seguridad. Puede debilitar gravemente el tejido. En un choque, es posible que no proporcionen la protección adecuada. Limpie y enjuague el tejido del cinturón de seguridad solamente con jabón suave y agua tibia. Deje que el tejido se seque.

Tapetes

⚠ Advertencia

Si un tapete es de tamaño incorrecto o no es instalado adecuadamente, puede interferir con los pedales. La interferencia con los pedales puede provocar aceleración no intencional y/o distancias de frenado mayores que pueden provocar choques y lesiones. Asegúrese que el tapete no interfiera con los pedales.

Siga estas directrices para el uso adecuado de los tapetes.

- Los tapetes incluidos como equipo original fueron diseñados para su vehículo. Si los tapetes requieren ser sustituidos, se recomienda la compra de tapetes certificados por GM. Los tapetes ajenos a GM pudieran no encajar apropiadamente y pudieran interferir con los pedales del acelerador o freno. Siempre verifique que los tapetes no interfieran con los pedales.
- No utilice un tapete para el piso si el vehículo no cuenta con un sujetador de tapete del lado del conductor.
- Use los tapetes con el lado correcto hacia arriba. No los voltee.
- No coloque nada sobre el tapete del lado del conductor.
- Utilice solo un tapete en el lado del conductor.
- No coloque un tapete sobre otro.

Cómo quitar y colocar los tapetes

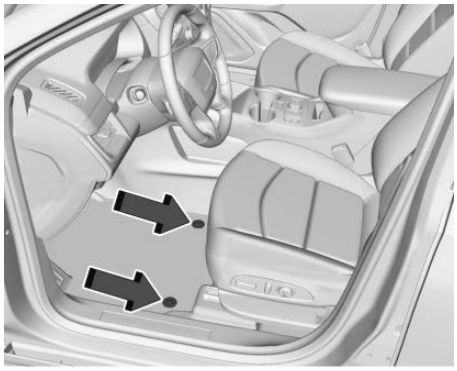

El tapete del lado del conductor se mantiene en su sitio gracias a dos retenes.

1. Tire hacia arriba de la parte trasera del tapete para desacoplar cada uno de los retenes y retire el tapete.
2. Vuelva a colocarlo alineando las aberturas del retén del tapete sobre los retenes y presione el tapete para que entre en su sitio.
3. Asegúrese de que el tapete quede fijo en su sitio. Asegúrese de que el tapete no interfiera con los pedales.

Servicio y mantenimiento

Información general
Información general 432

Programa de mantenimiento
Programa de mantenimiento 434

Servicios para aplicaciones especiales
Servicios para aplicaciones especiales 436

Mantenimiento y cuidados adicionales
Mantenimiento y cuidados adicionales 436

Líquidos, lubricantes y partes recomendadas
Líquidos y lubricantes recomendados 440
Refacciones de mantenimiento 441

Información general

Su vehículo representa una inversión importante. Esta sección describe el mantenimiento requerido para el vehículo. Siga esta programación para ayudar a proteger su vehículo contra gastos de mantenimiento mayores debidos a la negligencia o mantenimiento inadecuado. También podría ayudar a mantener el valor del vehículo al venderlo. Es responsabilidad del propietario realizar todos los servicios de mantenimiento.

Su distribuidor cuenta con técnicos especializados que pueden realizar el mantenimiento adecuado utilizando partes genuinas de repuesto. También cuenta con herramientas y equipos actualizados para obtener diagnósticos rápidos y precisos. Muchos distribuidores incluso cuentan con horario extendido los sábados, transporte de cortesía y programación de citas en línea para ayudarle con sus necesidades de servicio.

Su distribuidor reconoce la importancia de brindarle servicios de mantenimiento y reparaciones a un precio competitivo. Con técnicos especializados, el distribuidor es a quien debe acudir para mantenimiento de rutina como cambios de aceite y rotaciones de llantas, así como artículos de mantenimiento adicionales como llantas, frenos, baterías y plumas limpiaparabrisas.

Precaución

Los daños causados por mantenimiento inadecuado podrían conllevar reparaciones costosas, que podrían no estar cubiertas por la garantía del vehículo. Los intervalos de mantenimiento, verificaciones, inspecciones, niveles de fluidos y lubricantes son importantes para mantener este vehículo en buenas condiciones de operación.

(Continúa)

Precaución (Continúa)

No realice lavados químicos no aprobados por GM en el vehículo. El uso de lavados, solventes, limpiadores, o lubricantes que no estén aprobados por GM podría dañar el vehículo, y requerir reparaciones costosas que no están cubiertas por la garantía del vehículo.

La rotación de llantas y los servicios requeridos son responsabilidad del propietario del vehículo. Se recomienda llevar su vehículo al distribuidor para que se realicen estos servicios cada 12,000 km/ 7,500 millas. El mantenimiento adecuado del vehículo ayuda a mantener el vehículo en buenas condiciones de operación, mejora la economía de combustible y reduce las emisiones.

Debido a las diversas formas en que la gente usa los vehículos, las necesidades de mantenimiento también varían. Podría requerir revisiones y servicios más a menudo. Los servicios adicionales requeridos - normales son para vehículos que:

- Llevan pasajeros y carga dentro de los límites recomendados en la etiqueta de Información de Llantas y Carga. Consulte *Límites de carga del vehículo* ⇨ *215*.
- Se conducen sobre superficies de caminos razonables, dentro de los límites legales de manejo.
- Usan el combustible recomendado. Consulte *Combustible recomendado (LYX - Motor 1.5L L4 turbo)* ⇨ *297* o *Combustible recomendado (LTG - Motor 2.0L L4 Turbo)* ⇨ *297*.

Consulte la información en la tabla de servicios de mantenimiento adicionales - normales requeridos.

Los servicios adicionales requeridos - severos son para vehículos que:

- Se conducen principalmente en tráfico pesado o climas cálidos.
- Se manejan normalmente sobre terrenos empinados o montañosos.
- Jalan un remolque con frecuencia.
- Se usan para manejo de alta velocidad o competitivo.
- Se usan como vehículos de taxi, policía o servicio de entregas.

Consulte la información en la tabla de servicios de mantenimiento adicionales - severos requeridos.

⚠ Advertencia

El realizar trabajos de mantenimiento puede ser peligroso y causar lesiones graves. Sólo realice el trabajo de mantenimiento si cuenta con la información, herramientas y equipos adecuados. Si no cuenta con ellos, acuda con su distribuidor o concesionario para que un técnico capacitado haga el trabajo. Consulte *Hacer su propio trabajo de servicio* ⇨ *328*.

Programa de mantenimiento

El plan de servicio para su vehículo está disponible en la Póliza de Garantía y Programa de Mantenimiento.

Revisiones y servicios del propietario

Al recargar combustible

- Compruebe el nivel de aceite del motor. Consulte *Aceite del Motor* ⇨ *335*.

Una vez al mes

- Compruebe la presión de inflado de las llantas. Consulte *Presión de llantas* ⇨ *380*.
- Inspeccione el desgaste de las llantas. Consulte *Inspección de las llantas* ⇨ *387*.
- Compruebe el nivel del líquido de lavado del parabrisas. Consulte *Líquido de lavado* ⇨ *350*.

Cambio de aceite del motor

Cuando se muestra el mensaje CAMBIAR PRONTO EL ACEITE DE MOTOR, cambie el aceite y el filtro dentro de los siguientes 1,000 km/600 millas. Cuando se conduce bajo las mejores condiciones, el sistema de duración del aceite del motor puede no indicar que el vehículo requiera servicio hasta por un año. El aceite del motor y el filtro deben cambiarse al menos una vez al año, y el sistema de duración del aceite deberá reiniciarse. Un técnico calificado en su distribuidor puede realizar este trabajo. Si el sistema de duración del aceite del motor se reinicia accidentalmente, dé servicio al vehículo durante los próximos 5,000 km/3,000 millas a partir del último servicio. Reinicie el sistema de duración del aceite siempre que se cambie el aceite. Consulte *Sistema de duración del aceite del motor* ⇨ *339*.

En vehículos con motores diesel, se recomienda drenar el filtro de combustible diesel cuando se cambie el aceite o cuando se muestre el mensaje WATER IN FUEL CONTACT SERVICE (Agua en combustible, póngase en contacto con servicio).

Desecante de aire acondicionado (Reemplazar cada siete años)

El sistema de aire acondicionado requiere mantenimiento cada siete años. Este servicio requiere el reemplazo del desecante para ayudar con la longevidad y la operación eficiente del sistema de aire acondicionado. Este servicio puede ser complejo. Visite a su distribuidor.

Rotación de las llantas y servicios requeridos cada 12,000 km/7,500 millas

Rote las llantas, si se recomienda para el vehículo, y realice los siguientes servicios. Consulte *Rotación de la llanta* ⇨ *388*.

- Compruebe el nivel de aceite del motor y el porcentaje de vida del aceite. Si se requiere, cambie el aceite y el filtro, y reinicie el

sistema de vida útil del aceite. Consulte *Aceite del Motor* ⇨ *335* y *Sistema de duración del aceite del motor* ⇨ *339*.

- Compruebe el nivel de refrigerante del motor. Consulte *Sistema de enfriamiento* ⇨ *341*.
- Compruebe el nivel del líquido de lavado del parabrisas. Consulte *Líquido de lavado* ⇨ *350*.
- Compruebe la presión de inflado de las llantas. Consulte *Presión de llantas* ⇨ *380*.
- Inspeccione el desgaste de las llantas. Consulte *Inspección de las llantas* ⇨ *387*.
- Compruebe visualmente si hay fugas de líquidos.
- Revise el filtro del depurador de aire del motor. Consulte *Depurador/filtro de aire motor* ⇨ *346*.
- Inspeccione el sistema de frenos. Consulte *Cuidado exterior* ⇨ *421*.
- Revise visualmente los componentes de la dirección, suspensión y del chasis respecto a daño, incluyendo grietas o desgarres en las fundas de hule, partes sueltas o faltantes, o señales de desgaste por lo menos una vez al año. Consulte *Cuidado exterior* ⇨ *421*.
- Revise la dirección hidráulica respecto a la conexión, conexiones, adhesión, fugas, grietas, roce, etc.
- Revise visualmente los medios ejes y ejes de impulso respecto a desgaste excesivo, fugas de lubricante, y/o daño incluyendo: abolladuras o grietas de tubo, holgura de junta de velocidad constante o junta universal, fundas agrietadas o faltantes, sujetadores de funda sueltos o faltantes, holgura excesiva de cojinete central, sujetadores sueltos o faltantes, y fugas de sello del eje.
- Compruebe los componentes del sistema de sujeción. Consulte *Revisión del sistema de seguridad* ⇨ *89*.
- Inspeccione visualmente el sistema de combustible en busca de daños o fugas.
- Inspeccione visualmente el sistema de escape y los escudos de calor en busca de partes dañadas o sueltas.
- Lubrique los componentes de la carrocería. Consulte *Cuidado exterior* ⇨ *421*.
- Compruebe el interruptor de ignición. Consulte *Revisión del interruptor del motor de arranque* ⇨ *354*.
- Compruebe el freno de estacionamiento y el mecanismo de estacionamiento de la transmisión automática. Consulte *Revisión del freno y el mecanismo de estacionamiento P (estacionamiento)* ⇨ *355*.

- Compruebe el pedal del acelerador para detectar daños, exceso de esfuerzo o amarre. Sustituya si es necesario.
- Inspeccione visualmente el actuador neumático, en busca de desgaste, grietas u otros daños. Revise la capacidad para abrir completamente del actuador. Si la capacidad para mantener abierto es baja, dé servicio al puntal neumático. Consulte *Puntal(es) neumáticos* ⇨ *357*.
- Compruebe la fecha de caducidad del sellador de llantas, si aplica. Consulte *Equipo de sellador de llantas y compresor* ⇨ *398*.
- Inspeccione el riel y el sello del techo corredizo, si aplica. Consulte *Quemacocos* ⇨ *63*.

Servicios para aplicaciones especiales

- Sólo vehículos de uso comercial severo: Lubrique los componentes del chasis en cada cambio de aceite.
- Pida que se realice el servicio de lavado debajo de la carrocería. Vea "Mantenimiento de la carrocería" en *Cuidado exterior* ⇨ *421*.

Mantenimiento y cuidados adicionales

Su vehículo representa una inversión importante y cuidarlo de manera adecuada puede ayudarle a evitar futuras reparaciones costosas. Para mantener el desempeño del vehículo, es posible que requiera servicios de mantenimiento adicionales.

Se recomienda que su distribuidor realice estos servicios; sus técnicos especializados conocen mejor que nadie su vehículo. Su distribuidor también puede realizar una evaluación exhaustiva con una inspección multi puntos para recomendar el momento en que su vehículo requiera atención.

La siguiente lista tiene la intención de explicar los servicios y las condiciones que deben buscarse, que indican que se requiere un servicio.

Batería

La batería de 12 voltios suministra energía para arrancar el motor y operar los accesorios eléctricos adicionales.

- Para evitar fallas al arrancar el vehículo, mantenga la batería con energía para arrancar completa.
- Los técnicos especializados del distribuidor cuentan con equipos de diagnóstico para probar la batería y asegurar que los cables y conexiones estén libres de corrosión.

Bandas

- Si las bandas suenan o muestran señales de cuarteaduras o roturas podrían requerir un cambio.
- Los técnicos capacitados del distribuidor tienen acceso a herramientas y equipo para revisar las bandas y recomendar el ajuste y reemplazo cuando sea necesario.

Frenos

Los frenos detienen el vehículo, y son cruciales para una conducción segura.

- Las señales de desgaste de los frenos incluyen sonidos de chirridos, abrasión o rechinidos, o dificultad para detener el vehículo.
- Los técnicos especializados tienen acceso a herramientas y equipo para inspeccionar los frenos y recomendar piezas de alta calidad diseñadas para el vehículo.

Líquidos

Los niveles adecuados de líquidos y los líquidos adecuados protegen los sistemas y componentes del vehículo. Consulte *Líquidos y lubricantes recomendados* ⇨ *440* para conocer los líquidos aprobados por GM.

- Se deben revisar los niveles de aceite del motor y del líquido limpiaparabrisas cada vez que se rellena el tanque de combustible.
- Las luces del tablero de instrumentos podrían encenderse para indicar que los líquidos tienen un nivel bajo y que necesitan rellenarse.

Mangueras

Las mangueras transportan los líquidos y debe inspeccionarse regularmente en busca de roturas o fugas. Con una inspección multi puntos, su distribuidor puede inspeccionar las mangueras y advertirle si se requiere algún reemplazo.

Luces

Es importante que los faros, luces traseras y luces de freno estén en buen funcionamiento para poder ver y ser visto en el camino.

- Las señales de que los faros necesitan atención incluyen atenuación, falta de encendido,

roturas o daños. Las luces de freno necesitan revisarse periódicamente para asegurar que encienden al frenar.

- Con una inspección multi puntos, su distribuidor puede comprobar las luces y anotar cualquier preocupación.

Amortiguadores y suspensión

Los amortiguadores y la suspensión ayudan a controlar el vehículo para una conducción más pareja.

- Las señales de desgaste incluyen vibración del volante, rebote o balanceo al frenar, mayor distancia de frenado o desgaste disparejo de las llantas.
- Como parte de la inspección multi puntos, los técnicos especializados pueden inspeccionar visualmente los amortiguadores y la suspensión en busca de fugas, sellos rotos o daños, y pueden avisar cuando requieran servicio.

Llantas

Las llantas deben estar debidamente infladas, rotadas y balanceadas. El dar buen mantenimiento a las llantas puede ahorrar dinero y combustible, y reduce el riesgo de falla en las mismas.

- Las señales de que las llantas necesitan reemplazarse incluyen tres o más indicadores de desgaste visibles, el ver cordones o tela a través del hule, cuarteaduras o cortadas en el dibujo o en la pared lateral, o algún bulto en la llanta.
- Los técnicos especializados del distribuidor pueden inspeccionar y recomendar las llantas adecuadas. Su distribuidor también puede proveer servicios de balanceo y llantas para asegurar una operación adecuada del vehículo a cualquier velocidad. Su distribuidor vende y da servicio a llantas de marcas conocidas.

Cuidado del vehículo

Para ayudar a mantener el aspecto del vehículo nuevo, puede obtener productos para su cuidado en su distribuidor. Para información sobre como limpiar y proteger el interior y exterior del vehículo consulte *Cuidado interior* ⇨ *427* y *Cuidado exterior* ⇨ *421*.

Alineación de las llantas

La alineación de las llantas es vital para asegurar que las llantas tengan un desgaste y desempeño óptimos.

- Las señales de que requieren alineación pueden incluir jalarse hacia un lado, manejo inadecuado del vehículo o desgaste inusual de las llantas.
- Su distribuidor cuenta con el equipo adecuado para asegurar la alineación adecuada de las llantas.

Parabrisas

Por seguridad, apariencia y para tener una mejor visión, mantenga el parabrisas limpio.

- Las señales de desgaste incluyen rayones, cuarteaduras y astillados.
- Los técnicos especializados del distribuidor pueden inspeccionar el parabrisas y recomendar el reemplazo adecuado si es necesario.

Plumas limpiadoras

Las plumas limpiaparabrisas necesitan limpiarse y mantenerse en buen estado para proporcionar una buena visión.

- Las señales de desgaste incluyen el dejar marcas, no limpiar todo el parabrisas o hule roto o desgastado.
- Los técnicos especializados pueden comprobar las plumas del limpiaparabrisas y reemplazarlas cuando sea necesario.

Líquidos, lubricantes y partes recomendadas

Líquidos y lubricantes recomendados

Uso	Líquido/lubricante
Transmisión automática	Líquido de transmisión automática DEXRON-VI.
Sistema de post-tratamiento de escape diesel	Fluido de escape diesel (No. de parte GM 19286291, en Canadá 88865751) o fluido de escape diesel que cumpla con ISO 22241-1 o muestre la Marca de certificación de fluido de escape diesel API.
Refrigerante del motor	Mezclar 50/50 de agua potable limpia y refrigerante DEX-COOL. Consulte *Sistema de enfriamiento* ⇨ *341*.
Aceite de motor (diesel)	Aceite de motor que cumpla la especificación dexos2 del grado de viscosidad SAE adecuado. Se recomienda ACDelco dexos2. Consulte *Aceite del Motor* ⇨ *335*.
Aceite del motor (Gasolina)	Aceite de motor que cumpla la especificación dexos1 del grado de viscosidad SAE adecuado. Se recomienda ACDelco dexos1 totalmente sintético. Consulte *Aceite del Motor* ⇨ *335*.
Bisagras de cofre y puerta	Lubricante multiusos, Superlube (No. parte GM 12346241, en Canadá 10953474).
Ensamble de cerrojo de cofre, cerrojo secundario, pivotes, ancla de resorte y trinquete de liberación	Aerosol lubricante Lubriplate (No. parte GM 89021668, en Canadá 89021674) o lubricante que cumpla con los requisitos de NLGI #2, Categoría LB o GC-LB.
Sistema de frenos hidráulico	Líquido de freno hidráulico DOT 3 (No. parte GM 19353126, en Canadá 19353127).

Uso	Líquido/lubricante
Caja de transferencia (Tracción en las todas ruedas)	Líquido de la caja de transferencia (No. de parte de GM 88900401, en Canadá 89021678).
Acondicionamiento de cinta para intemperie	Lubricante de cinta para intemperie (No. de parte GM 3634770, en Canadá 10953518) o equivalente.
Liquido Lavaparabrisas	Fluido del lavaparabrisas automotriz que cumpla con los requerimientos regionales de protección contra congelación.

Refacciones de mantenimiento

Las partes de repuesto identificadas abajo por nombre, número de parte o especificación se pueden obtener con su distribuidor.

Parte	Núm. de Parte GM	Núm. de Parte ACDelco
Depurador/filtro de aire motor	23279657	A3226C
Filtro de aceite del motor		
Motor 1.5L L4 de gasolina	12640445	PF64
Motor diesel 1.6L L4	55588497	PF2264G
Motor 2.0L L4 de gasolina	12640445	PF64
Filtro de gasolina		
Motor diesel 1.6L L4	84186990	TP1016
Filtro de aire del habitáculo	13508023	CF185

Parte	Núm. de Parte GM	Núm. de Parte ACDelco
Bujías		
Motor 1.5L L4 de gasolina	12673527	41-153
Motor 2.0L L4 de gasolina	12647827	41-125
Plumas limpiadoras		
Lado del conductor - 60 cm (23.6 pulgadas)	23368186	-
Lado del pasajero - 45.0 cm (17.7 pulgadas)	23353587	-
Trasera: 30.0 cm (11.8 pulg)	84215609	-

Datos técnicos

Identificación del Vehículo
Número de Identificación del Vehículo (VIN) 443
Etiqueta de identificación de las partes de servicio 443

Datos del vehículo
Ruta banda del motor 444

Identificación del Vehículo

Número de Identificación del Vehículo (VIN)

El identificador legal se encuentra en la esquina delantera del tablero de instrumentos, en el lado del conductor del vehículo. Se puede ver a través del parabrisas desde fuera del vehículo. El Número de identificación del vehículo (NIV) también aparece en el Certificado del Vehículo y en las etiquetas de Partes de Servicio y certificado del título y registro.

Identificación Motor

El octavo carácter en el NIV corresponde al código del motor. El código identifica el motor del vehículo, sus especificaciones y partes de repuesto.

Etiqueta de identificación de las partes de servicio

Puede haber una etiqueta en el interior de la guantera que contiene la siguiente información:

- Número de identificación del vehículo (VIN)
- Designación del modelo
- Información de la Pintura
- Opciones de producción y equipos especiales

Si no hay etiqueta, hay un código de barras en la etiqueta de certificación en el pilar central (B) para escanear esta misma información.

Datos del vehículo

Ruta banda del motor

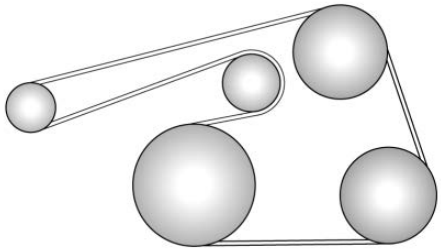

Motor 1.5L L4 de gasolina

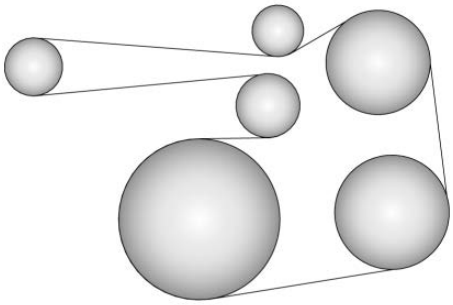

Motor diesel 1.6L L4

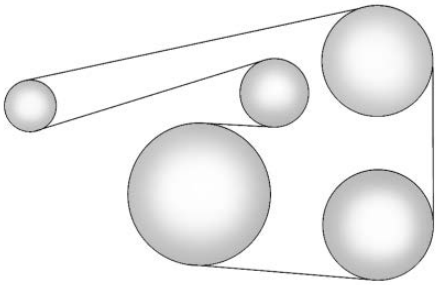

Motor 2.0L L4 de gasolina

Información al cliente

Información al cliente
Procedimiento de Satisfacción al Cliente 445
Oficinas de atención al cliente 446
Centro en línea del propietario 447
Programa de Asistencia en el Camino 448
Declaración de frecuencia de radio 451

Elaboración de informes sobre defectos de seguridad
Cómo informar defectos de seguridad a General Motors 452

Grabación de datos y privacidad del vehículo
Registro y privacidad de los datos del vehículo 452
Grabadoras de datos eventos 453
OnStar 454
Sistema de información y entretenimiento 454

Información al cliente

Procedimiento de Satisfacción al Cliente

Garantía extendida

¿Aceptó el plan de garantía extendida? General Motors recomienda este plan para complementar la garantía incluida en la compra del nuevo vehículo.

Visite a su distribuidor para obtener más detalles.

Procedimiento de asistencia al cliente

La satisfacción y preferencia de los clientes son muy importantes para su distribuidor y General Motors.

En una situación normal, cualquier problema con la transacción, venta o uso del vehículo debe ser manejado por los departamentos de ventas o servicio de su distribuidor. Empero, reconocemos que a pesar de las buenas intenciones de todas las partes involucradas, a veces puede ocurrir un malentendido.

Si tiene algún problema que no haya sido manejado en forma satisfactoria por los medios normales, le sugerimos los pasos siguientes:

PASO UNO

Explique su caso al agente de servicio de su distribuidor, gerente de servicio, agente de ventas del distribuidor, o gerente de ventas, dependiendo de su caso.

Asegúrese que todos tengan la información necesaria. Ellos están interesados en su satisfacción continua.

PASO DOS

Si no está satisfecho, contacte al gerente general o al propietario del distribuidor para solicitar su ayuda. Si no pueden ayudarle a resolver su caso, solicíteles que lo pongan en contacto con las personas adecuadas en General Motors para obtener ayuda, si es necesario.

PASO TRES

Si su caso no es resuelto en un plazo de tiempo razonable por su distribuidor, por favor llame al Centro de atención al (CAC) de General Motors, y proporcione la información siguiente:

- Nombre
- Dirección
- Número telefónico
- Año modelo
- Marca
- Número de identificación del vehículo (VIN)
- Kilometraje
- Fecha de entrega
- Descripción del problema
- Nombre del distribuidor
- Dirección del distribuidor

Vea *Oficinas de atención al cliente* ⇨ *446*.

Oficinas de atención al cliente

Para contactar el Centro de Atención a Clientes (CAC), use los números de teléfono que se listan en esta sección. La asistencia a clientes está disponible de lunes a viernes, de 08:00 a 20:00 horas, y los sábados de 09:00 a 15:00 horas.

Si tiene preguntas, puede enviar correos electrónicos al Centro de Atención a Clientes (CAC) a: asistencia.gmmexico@gm.com

México

01-800-466-0812
01-800-466-0801

Estados Unidos

1-800-462-8782

Canadá

1-800-268-6800

Costa Rica

0-800-052-1646

Guatemala

1-800-835-0436

Panamá

00-800-052-1479

República Dominicana

1-888-760-1991

Nicaragua

00-1800-226-0510

Honduras

800-2791-9097

Otros países de Centro América y el Caribe

52-722-2360680

Centro en línea del propietario

Experiencia de propietario en línea my.gmc.com.mx

El Cetro de Propietario en línea no está disponible para ninguno de los países en la región de Centro América y el Caribe.

La experiencia del propietario en linea de GMC permite la interacción con GMC y mantiene información importante específica del vehículo en un lugar.

Beneficios de la membresia

: Descargue los manuales del propietario y vea vídeos prácticos específicos del vehículo.

: Ver horarios de mantenimiento, alertas e Información de diagnóstico del vehículo. Programación de citas para servicio.

: Vea e imprima los registros de servicio grabados automáticamente.

: Seleccione un distribuidor preferido y vea las ubicaciones, mapas, números telefónicos, y horarios.

: Rastree la información de garantía de su vehículo.

: Vea recordatorios activos por Número de identificación del vehículo (NIV). Vea *Número de Identificación del Vehículo (VIN)* ⇨ *443*.

: Vea la información de cuenta OnStar (si está equipado).

: Converse con alguno de nuestros representantes de apoyo en línea.

Visite my.gmc.com.mx para registrar su vehículo.

Programa de Asistencia en el Camino

El programa de Asistencia en el Camino no está disponible para países en la región de Centro América y el Caribe.

Como nuevo propietario, su vehículo se registra automáticamente en el programa de asistencia en el camino. Los servicios están disponibles sin costo bajo los términos y condiciones del programa. El programa de asistencia en el camino no es parte, ni está incluido en la cobertura provista por la garantía limitada del vehículo nuevo.

La asistencia en el camino brinda asistencia al conductor y pasajeros mientras conduce el vehículo dentro de su ciudad de residencia o cualquier camino autorizado en México, los Estados Unidos o Canadá. Los servicios están sujetos a las limitaciones descritas en las páginas siguientes. La cobertura del programa varía según el país.

La asistencia en el camino está disponible 24 horas al día, 365 días del año.

Este programa caduca dos años después de la fecha de facturación del vehículo, sin importar el millaje o los cambios de propietario.

Para más información sobre la renovación de este programa y el final de su vigencia, póngase en contacto con el Centro de Atención a Clientes de GMC en el 01-800-466-0801.

Servicios que se ofrecen

- **Cambio de llantas desinfladas**: Si no puede cambiar una llanta ponchada, el servicio de asistencia en el camino proveerá un servicio de grúa hacia el distribuidor GMC más cercano. Es responsabilidad del conductor reparar o reemplazar la llanta. Este servicio se limita a la transferencia del vehículo a las instalaciones para su reparación.
- **Entrega de combustible de emergencia**: Entrega de suficiente combustible para que el vehículo llegue a la siguiente estación de servicio.
- **Servicio de cerrajero**: El servicio para abrir el vehículo si lo ha cerrado y no tiene la llave. Podría ser posible abrir las puertas de su vehículo de manera remota si tiene OnStar. Por cuestiones de seguridad, el conductor debe presentar su identificación antes de que se proporcione el servicio.
- **Arranque de batería con cables**: El servicio para pasar corriente y arrancar una batería descargada.
- ***Mensajes de emergencia**: Transmisión de mensajes telefónicos urgentes.
- ***Llamadas de emergencia**: Llamada a servicios de emergencias.

- ***Asistencia para la localización de distribuidores**: Información sobre direcciones y números de teléfono para distribuidores GMC.
- **Grúa de emergencia**: Servicio de remolque hasta el distribuidor más cercano si no se puede conducir el vehículo.

  Si el vehículo se ve involucrado en un accidente durante un crimen, una infracción administrativa, o alguna infracción de las reglas de tránsito, el servicio de asistencia en el camino no brindará asistencia. Cuando el vehículo no esté accesible para ser remolcado, todas las maniobras requeridas para acceder al vehículo serán por cuenta del propietario.

  Si el vehículo está en una ciudad fuera de su ciudad de residencia, el servicio de asistencia en el camino se limita a mover el vehículo al distribuidor más cercano. Si desea que el vehículo sea llevado a otro distribuidor, se le pedirá que cubra la diferencia de costos al momento del servicio.

  Si el vehículo no puede ser recibido por el distribuidor GMC más cercano debido a conflictos de horarios, el vehículo será llevado a un lugar seguro, donde permanecerá hasta 48 horas, hasta que pueda llevarse al distribuidor. Si los costos de almacenamiento exceden la cantidad autorizada, el propietario es responsable de pagar la diferencia al momento del servicio. Póngase en contacto con el servicio de asistencia en el camino para obtener información sobre los montos autorizados.
- ***Interrupción del viaje**: Este servicio se le proporciona si no puede continuar utilizando su vehículo durante su viaje, y no es posible realizar la reparación en una concesionaria GMC el mismo día, requiriendo que el vehículo se quede en la concesionaria durante una noche o más. Si esto sucede, además de los servicios previamente enumerados y previa confirmación con el distribuidor, puede elegir entre las siguientes alternativas, dentro de los límites establecidos en las guías del servicio de asistencia en el camino. Si el costo excede el monto autorizado para estos servicios, deberá pagar la diferencia al momento del servicio.

  El servicio de asistencia en el camino hará arreglos para una estadía en hotel para todos los ocupantes del vehículo durante hasta dos noches.

  Se proveerá un auto rentado durante hasta dos días, y el vehículo debe regresar al destino original, excluyendo vehículos con capacidad de carga mayor a 3.5 toneladas.

  Transporte de cortesía: Si prefiere continuar su viaje hacia el destino planeado o volver a su lugar de residencia, y el viaje

requiere de más de 8 horas de manejo en carretera, se arreglará el transporte para el conductor y los pasajeros en autobús de primera clase o vuelo en clase turista hacia el destino elegido por asistencia en el camino, dependiendo de la disponibilidad. Aplican restricciones dependiendo de las especificaciones del vehículo.

Si está en la carretera, se le dará el servicio de taxi a la estación de autobuses o aeropuerto más cercano.

- ***Transporte de cortesía para recoger el vehículo**: Transporte para recoger el vehículo después de completar las reparaciones. Una vez que el distribuidor haya informado que el vehículo está reparado, el servicio de asistencia en el camino proveerá un servicio de ida en autobús o aerolínea comercial (sujeto a disponibilidad) para la persona designada por usted, para recoger el vehículo en el distribuidor si no se encuentra en la misma ciudad que ésta.

*Estos servicios no se proporcionan para residentes de EE.UU o Canadá. El pago de todos los servicios proporcionados en EE.UU. o Canadá es responsabilidad del propietario, y asistencia en el camino reembolsará dichos gastos.

Servicios que no se incluyen en Asistencia en el Camino

Asistencia en el camino no cubre ni reembolsa los servicios siguientes:

- Los eventos causados por fraudes o mala fe del conductor.
- Inmovilización de vehículos debido a circunstancias de fuerza mayor o no previsibles, como fenómenos naturales de naturaleza extraordinaria, temblores, erupciones volcánicas y otras tormentas tipo ciclón.
- Inmovilización del vehículo debido a situaciones que surjan de accidentes causados por el conductor del vehículo o terceros. Esto incluye cualquier suceso que cause lesiones físicas al vehículo o los ocupantes provocadas por fuerzas externas.
- Actos de terrorismo, tumultos o acciones de la policía y fuerzas armadas que eviten brindar los servicios en el tiempo adecuado.
- El servicio de comidas, bebidas, llamadas u otros costos extra. Los costos de alojamiento aplican sólo para México, en los términos y condiciones del programa de asistencia en el camino.
- Cualquier daño al vehículo no intencional, derivado de los servicios provistos.
- El costo de la grúa al elegir un distribuidor GMC que está cerca del almacenamiento temporal para el vehículo descompuesto.
- El costo de las maniobras requeridas para llegar al vehículo cuando no está accesible para remolcarlo.

- El costo del combustible provisto.

Los costos de reparación de rutina del vehículo no están cubiertos por el programa de asistencia en el camino. Para más información, consulte la garantía del vehículo nuevo.

Contacto con asistencia en el camino

Los servicios de asistencia en el camino son gratuitos y están disponibles las 24 horas del día, los 365 días del año. Los costos sólo se generan en situaciones que exceden los límites del programa; algunos de los cuales están listados en esta sección.

Para contactar la asistencia en el camino por teléfono, use los números que se listan a continuación:

México

01-800-466-0812
01-800-466-0801

Estados Unidos

1-800-462-8782

Canadá

1-800-268-6800

Correo electrónico

asistencia.gmmexico@gm.com

GMC se reserva el derecho a hacer cualquier cambio o descontinuar el programa de Asistencia en el Camino en cualquier momento sin previa notificación.

Declaración de frecuencia de radio

Este vehículo tiene sistemas que operan en frecuencia de radio que cumple con los requisitos de la NOM-EM-016-SCFI-2015 or NOM-208–SCFI-2016 .

La operación de este equipo está sujeta a las siguientes dos condiciones:

1. Es posible que este equipo o dispositivo no cause interferencia perjudicial.
2. Este equipo o dispositivo debe aceptar cualquier interferencia, incluyendo la que pueda causar su operación no deseada.

Elaboración de informes sobre defectos de seguridad

Cómo informar defectos de seguridad a General Motors

Además de notificar a la NHTSA (o Transport Canada) en una situación como ésta, notifíquelo también a General Motors.

En los EUA, llame al
1-800-GMC-8782 (1-800-462-8782),
o escriba a:

Centro de Atención a Clientes de GMC
P.O. Box 33172
Detroit, MI 48232-5172

En Canadá, llame al
1-800-263-3777 (Inglés) o al
1-800-263-7854 (Francés),
o escriba a:

General Motors of Canada Company
Centro de servicio al cliente, Código de correo postal: CA1-163-005
1908 Colonel Sam Drive
Oshawa, Ontario L1H 8P7

En México, llame al
01-800-466-0812 o
01-800-466-0801.

En otros países de Centro América y el Caribe, llame al
52-722-236-0680.

Grabación de datos y privacidad del vehículo

Registro y privacidad de los datos del vehículo

El vehículo tiene una cantidad de computadoras que registran información sobre el desempeño del vehículo y cómo se maneja. Por ejemplo, el vehículo usa módulos de computadora para monitorear y controlar el desempeño del motor y la transmisión, para monitorear las condiciones para el despliegue de la bolsa de aire y para desplegarlas en una colisión y, si está equipado, para suministrar frenado antibloqueo y ayudar al conductor a controlar su vehículo. Estos módulos pueden almacenar datos para ayudar al técnico a dar servicio al vehículo. Algunos módulos pueden almacenar también datos sobre cómo se opera el vehículo, tal como la tasa de consumo de combustible o velocidad promedio.

Estos módulos pueden retener preferencias personales, como ajustes de radio, posiciones de asiento y ajustes de temperatura.

Grabadoras de datos eventos

Este vehículo está equipado con un registrador de datos de evento (EDR). El objetivo principal de un registrador de datos de evento (EDR) es registrar, en ciertas situaciones de colisión o similares a una colisión, tales como un despliegue de la bolsa de aire o un impacto con un obstáculo de la carretera, los datos que ayudarán a entender cómo funcionaron los sistemas del vehículo. El EDR está diseñado para registrar los datos relacionados con los sistemas de dinámica y seguridad del vehículo por un período corto de tiempo, usualmente 30 segundos o menos. El EDR en este vehículo está diseñado para registrar datos tales como:

- Cómo operaban diversos sistemas en su vehículo:
- Si los cinturones de seguridad del conductor y pasajero estaban abrochados o no;
- Cuánto estaba presionando el conductor el acelerador o pedal del freno (en caso de haberlo hecho); y,
- A qué velocidad viajaba el vehículo.

Estos datos pueden ayudar a proveer una mejor comprensión de las circunstancias en las cuales ocurren colisiones y lesiones.

Nota

Los datos EDR se registran solamente si ocurre una situación de colisión importante; el EDR no registra datos bajo condiciones normales de manejo y tampoco datos personales (por ejemplo: nombre, género, edad y ubicación de la colisión). Sin embargo, otros organismo, tales como las fuerzas y cuerpos de seguridad, podrían combinar los datos EDR con el tipo de datos de identificación personal adquiridos rutinariamente durante la investigación de una colisión.

Para leer los datos registrados por un EDR se requiere de equipo especial y se necesita acceder al vehículo o al EDR. Además del fabricante del vehículo, otros organismos como las fuerzas y cuerpos de seguridad que tienen el equipo especial pueden leer la información si tienen acceso al vehículo o al EDR.

GM no accederá a estos datos ni los compartirá con otros a menos que sea con el consentimiento del propietario del vehículo o, si el vehículo está arrendado, con el consentimiento del arrendatario; en respuesta a una petición oficial por la policía u oficina de gobierno similar; como parte de la defensa de litigio de GM a través del proceso de descubrimiento; o según lo requiera la ley. Los datos que GM recolecta o recibe pueden usarse también para fines de investigación de GM o pueden ponerse a disposición a terceros para fines de investigación, siempre que sea necesario y que los datos no estén ligados a un vehículo o propietario específico.

OnStar

Si el vehículo está equipado con OnStar y cuenta con un plan de servicio activo, se pueden recolectar datos adicionales por medio del sistema OnStar. Esto incluye información acerca de la operación del vehículo; colisiones en que involucró el vehículo; el uso del vehículo y sus funciones; y, en ciertas situaciones, la ubicación y velocidad GPS aproximada del vehículo. Consulte los Términos y condiciones de OnStar y la Declaración de privacidad en el sitio web de OnStar.

Vea *Información adicional de OnStar* ⇨ *457*.

Sistema de información y entretenimiento

Si el vehículo está equipado con un sistema de navegación como parte del sistema de infoentretenimiento, el uso del mismo puede traducirse en el almacenamiento de destinos, direcciones, números telefónicos y otra información de viaje. Vea el manual de infoentretenimiento para obtener mayor información sobre los datos almacenados y sobre las instrucciones para borrarlos.

OnStar

Descripción general OnStar
Descripción general de OnStar 455

Servicios OnStar
Emergencias 456
Seguridad 457

Información adicional de OnStar
Información adicional de OnStar 457

Descripción general OnStar

Descripción general de OnStar

Si está equipado, este vehículo cuenta con un sistema integral que puede conectarse con un Asesor OnStar para obtener servicios de emergencia, seguridad, navegación, conectividad y diagnósticos.

Botón de comando de voz

Botón azul OnStar

Botón de emergencia

Este manual describe funciones de OnStar, que podrían o no ser parte de su vehículo debido a: equipo opcional que no fue comprado con el vehículo; variaciones de modelo; especificaciones del país; funciones y aplicaciones que pueden no estar disponibles en su región; o debido a cambios posteriores a la impresión de este manual.

Consulte la documentación de compra específica para su vehículo, para confirmar las funciones aplicables.

El sistema OnStar no se encuentra disponible en ninguno de los países de la región de Centroamérica y el Caribe.

La luz de estado del sistema OnStar está al lado de los botones OnStar. Si la luz de estado está:

- Verde: El sistema está listo.
- Verde parpadeante: En una llamada.
- Rojo: Indica un problema.

Presione o llame al 01-800-083-4994 para hablar con un Asesor.

La funcionalidad del botón de Comando de voz puede variar según el vehículo y la región.

Oprima para abrir la aplicación OnStar en la pantalla de infoentretenimiento. Consulte el manual de infoentretenimiento para obtener información sobre cómo utilizar la aplicación OnStar. O presione para dar comandos de voz a Navegación paso a paso OnStar. Éste requiere el Plan de seguridad, Plan de acceso ilimitado, y Plan de datos ilimitados.

Presione para conectar con un Asesor para:

- Verificar la información de la cuenta o actualizar la información de contacto.
- Obtener instrucciones de manejo. Requiere el Plan de seguridad, Plan de acceso ilimitado, y Plan de datos ilimitados.
- Recibir Diagnósticos "Por Solicitud" para comprobar los sistemas clave para la operación del vehículo.
- Recibir asistencia en el camino.

Presione para obtener una conexión prioritaria al Asesor, disponible las 24 horas, los 7 días de la semana para:

- Obtener ayuda en una emergencia.
- Sea un buen ciudadano póngase en contacto con un Asesor para ayudar a alguien que lo necesite.
- Obtener asistencia en climas difíciles u otras situaciones de crisis y encontrar rutas de evacuación.

Servicios OnStar

Emergencias

Con la Respuesta Automática de Accidente, en muchos accidentes, los sensores integrados pueden alertar automáticamente a un Asesor OnStar capacitado que se conecta de inmediato al vehículo para ayudar.

Presione para una conexión prioritaria con un Asesor OnStar que se puede poner en contacto con proveedores de servicio de emergencia, dirigirlos a su ubicación exacta, y transmitir información importante.

Con Asistencia en crisis de OnStar, Asesores especialmente capacitados están disponibles las 24 horas del día, los 7 días de la semana, para proporcionar un punto central de contacto, asistencia e información durante una crisis.

Seguridad

Si está equipado, OnStar proporciona estos servicios:

- Con Asistencia en el camino, los Asesores pueden localizar un proveedor de servicio cercano para ayudar con una llanta plana, pasar corriente a la batería, o un tanque de gasolina vacío.
- Con Asistencia de Vehículos Robados, los asesores OnStar pueden usar el GPS para localizar el vehículo y ayudar a las autoridades a recuperarlo rápidamente.
- Con Bloqueo remoto de ignición, si está equipado, OnStar puede bloquear el arranque del motor.
- Con Desaceleración de vehículos robados, si está equipado, OnStar puede trabajar con las agencias de policía para desacelerar gradualmente el vehículo.

Información adicional de OnStar

Servicio de transferencia

Presione ⓞⓝ para solicitar información de elegibilidad para transferencia a cuenta. El Asesor puede cancelar o cambiar la información de la cuenta.

Reactivación para los siguientes propietarios

Presione ⓞⓝ y siga las instrucciones para hablar con un Asesor tan pronto como sea posible. El Asesor actualizará los registros del vehículo y explicará las ofertas del servicio OnStar o conectado y las opciones.

Cómo funciona el servicio OnStar

La Respuesta Automática de Accidente, los servicios de emergencia, la asistencia en crisis, la Asistencia de Vehículos Robados, el diagnóstico del vehículo, los Servicios remotos, y la asistencia en el camino están disponibles en la mayoría de los vehículos. Todos los servicios OnStar no están disponibles en todos los lugares ni en todos los vehículos. Para mayor información, una descripción completa de los servicios OnStar, las limitaciones del sistema, y los términos y condiciones de OnStar, visite www.onstar.com.mx.

OnStar o los servicios conectados funcionan únicamente si su vehículo está en un lugar en el que OnStar tenga convenio con un proveedor de servicio inalámbrico para poder dar el servicio en dicha zona, y si el proveedor de servicio inalámbrico tiene la cobertura, la capacidad de red, la recepción, y la tecnología compatible con OnStar o servicios conectados. Los servicios que incluyen información sobre la ubicación del vehículo no podrán funcionar a menos que haya señal GPS disponible, sin obstrucciones y compatible con el hardware de OnStar. El servicio de OnStar o de conexión podría no funcionar si el equipo de OnStar no está instalado o no se le ha dado el mantenimiento

adecuado. Si se agrega, conecta o modifica el equipo o software, los servicios OnStar o de conexión podría no funcionar. Otros problemas fuera del control de OnStar - tales como colinas, edificios altos, túneles, clima, diseño del sistema eléctrico y la arquitectura del vehículo, daños al vehículo durante una colisión o exceso de tráfico o sobrecarga de la red de telefonía inalámbrica - pueden evitar el servicio.

Vea *Declaración de frecuencia de radio* ⇨ *451*.

El presente servicio es prestado a través de una red pública de telecomunicaciones debidamente autorizada en la República Mexicana.

OnStar.com.mx

El sitio de Internet proporciona acceso a la información de cuenta, permite administrar el servicio OnStar, y permite ver vídeos de cada servicio. Obtenga los precios del plan de servicio y regístrese para los diagnósticos del vehículo de OnStar. Haga clic en la pestaña "Mi cuenta" en la página de inicio. La navegación y servicios proporcionados del sitio web pueden variar en cada país.

Número de identificación personal de OnStar (NIP)

Se requiere un NIP para acceder a algunos de los servicios de OnStar, como abrir y cerrar las puertas de manera remota y la asistencia de vehículos robados. Se le solicitará que cambie el NIP la primera vez que hable con un Asesor. Para cambiar el NIP de OnStar, llame a OnStar y proporcione el NIP actual al Asesor.

Garantía

El equipo OnStar podría estar garantizado como parte de la Garantía limitada del vehículo nuevo. El fabricante del vehículo proporciona información detallada de la garantía.

Idiomas

El vehículo puede programarse para responder en varios idiomas.

Presione y pregunte por un Asesor. Los asesores están disponibles en inglés y español.

Problemas potenciales

OnStar no puede realizar Desbloqueo remoto de puerta ni brindar Asistencia de vehículos robados después de que el vehículo haya estado apagado por diez días sin un ciclo de ignición. Si el vehículo no se puede arrancar durante diez días, OnStar puede ponerse en contacto con Asistencia en el camino y un cerrajero para ayudar a tener acceso al vehículo.

Sistema de Posicionamiento Global (GPS)

- La obstrucción del GPS podría ocurrir en ciudades grandes con edificios altos, en estacionamientos, en los alrededores de aeropuertos, en túneles, y pasos a desnivel; o en áreas con demasiados árboles.

Si las señales GPS no están disponibles, el sistema OnStar debería funcionar para llamar a OnStar. Sin embargo, OnStar podría tener dificultades para identificar la ubicación exacta.

- En situaciones de emergencia, OnStar puede usar la última ubicación de GPS guardada para enviar la ayuda de emergencia.
- La pérdida temporal de GPS podría hacer que se pierda la capacidad de enviar la ruta de navegación paso a paso. El Asesor podría dar una ruta por comandos de voz o podría solicitar llamar nuevamente cuando el vehículo esté en un área abierta.

Antenas celulares y GPS

La recepción celular es necesaria para que OnStar envíe señales remotas al vehículo. No coloque artículos sobre o cerca de la antena para evitar bloquear la recepción celular o de GPS.

Mensaje No es posible conectar con OnStar

Si la cobertura celular es limitada o la red celular ha alcanzado la capacidad máxima, este mensaje podría aparecer. Presione On para intentar llamar nuevamente o intente llamar después de conducir algunos kilómetros hacia alguna otra área de cobertura celular.

Problemas con el vehículo y la energía

Los servicios de OnStar requieren el sistema eléctrico del vehículo, servicio inalámbrico y tecnologías satelitales GPS para estar disponibles y que las funciones tengan un correcto funcionamiento. Estos sistemas podrían no funcionar si la batería está desconectada o descargada.

Equipo eléctrico añadido

El sistema OnStar está integrado en la arquitectura eléctrica del vehículo. No añada ningún equipo eléctrico. El equipo eléctrico añadido podría interferir con al operación del sistema OnStar y hacer que no funcione.

Actualizaciones de software de vehículo

OnStar o GM pueden entregar actualizaciones o cambios de software remotamente al vehículo sin aviso o consentimiento adicional. Estas actualizaciones o cambios pueden mejorar o mantener la seguridad, protección, o la operación del vehículo o los sistemas del vehículo. Las actualizaciones o cambios de software pueden afectar o borrar datos o ajustes que estén guardados en el vehículo, tales como destinos de navegación guardados, o estaciones de radio pre-establecidas. OnStar o GM no son responsables por datos o ajustes afectados o borrados. Estas actualizaciones o cambios también pueden recolectar información personal. Tal recolección se describe en la declaración de privacidad de OnStar o se divulga por separado al momento de la

instalación. Estas actualizaciones o cambios también pueden causar que un sistema se comunique automáticamente con los servidores de GM para recolectar información sobre el estado del sistema del vehículo, identificar si hay actualizaciones o cambios disponibles, o entregar actualizaciones o cambios. Un acuerdo OnStar activo constituye el consentimiento para estas actualizaciones o cambios de software y el acuerdo de que OnStar o GM pueden entregarlos de forma remota al vehículo.

Privacidad

El responsable del tratamiento de sus datos personales será OnStar de México, S. de R.L. de C.V., con domicilio en Avenida Ejército Nacional No. 843, Colonia Granada, Delegación Miguel Hidalgo, C.P. 11520, México, D.F.

Sus datos personales serán tratados para las siguientes finalidades: (i) para proveerle los servicios que Usted ha solicitado (respuesta automática a accidentes, servicios de emergencia a distancia, asistencia en caso de robo de su vehículo, instrucciones para llegar a su destino); (ii) para mantener actualizados nuestros registros y para que podamos resolver sus consultas; (iii) para solucionar problemas y propósitos de investigación; (iv) para proteger su seguridad y la de otros; (v) para evitar fraudes o el uso incorrecto del servicio OnStar; (vi) para los casos señalados por la ley o las autoridades; (vii) para llevar a cabo actividades de marketing y actividades promocionales; (viii) para permitir a OnStar, General Motors de México, S. de R.L. de C.V., General Motors LLC y todas las subsidiarias, afiliadas o cualquier sociedad del mismo grupo empresarial al que pertenezca OnStar, llevar a cabo actividades de publicidad (ofrecimiento de productos, servicios e información); y (ix) para prospección comercial y análisis estadísticos y de mercado.

Es importante mencionar que, las finalidades (i), (ii), (iii), (iv), (v) y (vi), dan origen y son necesarias para mantener nuestra relación jurídica. Por otra parte, las finalidades (vii), (viii) y (ix), no dan origen y tampoco son necesarias para mantener nuestra relación jurídica y, por lo tanto, para este propósito, ponemos a su disposición el mecanismo habilitado en nuestro Centro de Atención a Clientes en el teléfono: 01800-0834994 o por medio del correo electrónico: privacidadmexico@onstar.com, para que en su caso, pueda manifestar su negativa a que los datos personales sean tratados para los fines señalados en los números (vii), (viii) y (ix).

Para conocer la versión integral del presente aviso de privacidad, visite nuestra página en internet www.onstar.com.mx

OnStar - Reconocimientos de software

Ciertos componentes OnStar incluyen software libcurl y unzip y otro software de terceros. Debajo se encuentran los avisos y licencias asociados con libcurl y unzip, y para otros programas de terceros. Consulte http://opensource.lge.com/index

www.onstar.com/us/en/

libcurl:

COPYRIGHT AND PERMISSION NOTICE

Copyright (c) 1996 - 2010, Daniel Stenberg, <daniel@haxx.se>.

All rights reserved.

Permission to use, copy, modify, and distribute this software for any purpose with or without fee is hereby granted, provided that the above copyright notice and this permission notice appear in all copies.

THE SOFTWARE IS PROVIDED "AS IS," WITHOUT WARRANTY OF ANY KIND, EXPRESS OR IMPLIED, INCLUDING BUT NOT LIMITED TO THE WARRANTIES OF MERCHANTABILITY, FITNESS FOR A PARTICULAR PURPOSE AND NONINFRINGEMENT OF THIRD PARTY RIGHTS. IN NO EVENT SHALL THE AUTHORS OR COPYRIGHT HOLDERS BE LIABLE FOR ANY CLAIM, DAMAGES OR OTHER LIABILITY, WHETHER IN AN ACTION OF CONTRACT, TORT OR OTHERWISE, ARISING FROM, OUT OF OR IN CONNECTION WITH THE SOFTWARE OR THE USE OR OTHER DEALINGS IN THE SOFTWARE.

Except as contained in this notice, the name of a copyright holder shall not be used in advertising or otherwise to promote the sale, use or other dealings in this Software without prior written authorization of the copyright holder.

unzip:

This is version 2005-Feb-10 of the Info-ZIP copyright and license. The definitive version of this document should be available at ftp://ftp.info-zip.org/pub/infozip/license.html indefinitely.

Copyright (c) 1990-2005 Info-ZIP. All rights reserved.

For the purposes of this copyright and license, "Info-ZIP" is defined as the following set of individuals:

Mark Adler, John Bush, Karl Davis, Harald Denker, Jean-Michel Dubois, Jean-loup Gailly, Hunter Goatley, Ed Gordon, Ian Gorman, Chris Herborth, Dirk Haase, Greg Hartwig, Robert Heath, Jonathan Hudson, Paul Kienitz, David Kirschbaum, Johnny Lee, Onno van der Linden, Igor Mandrichenko, Steve P. Miller, Sergio Monesi, Keith Owens, George Petrov, Greg Roelofs, Kai Uwe Rommel, Steve Salisbury, Dave Smith, Steven M. Schweda, Christian Spieler, Cosmin Truta, Antoine Verheijen, Paul von Behren, Rich Wales, Mike White.

This software is provided “as is,” without warranty of any kind, express or implied. In no event shall Info-ZIP or its contributors be held liable for any direct, indirect, incidental, special or consequential damages arising out of the use of or inability to use this software.

Permission is granted to anyone to use this software for any purpose, including commercial applications, and to alter it and redistribute it freely, subject to the following restrictions:

1. Redistributions of source code must retain the above copyright notice, definition, disclaimer, and this list of conditions.
2. Redistributions in binary form (compiled executables) must reproduce the above copyright notice, definition, disclaimer, and this list of conditions in documentation and/or other materials provided with the distribution. The sole exception to this condition is redistribution of a standard UnZipSFX binary (including SFXWiz) as part of a self-extracting archive; that is permitted without inclusion of this license, as long as the normal SFX banner has not been removed from the binary or disabled.
3. Altered versions–including, but not limited to, ports to new operating systems, existing ports with new graphical interfaces, and dynamic, shared, or static library versions–must be plainly marked as such and must not be misrepresented as being the original source. Such altered versions also must not be misrepresented as being Info-ZIP releases–including, but not limited to, labeling of the altered versions with the names “Info-ZIP” (or any variation thereof, including, but not limited to, different capitalizations), “Pocket UnZip,” “WiZ” or “MacZip” without the explicit permission of Info-ZIP. Such altered versions are further prohibited from misrepresentative use of the Zip-Bugs or Info-ZIP e-mail addresses or of the Info-ZIP URL(s).
4. Info-ZIP retains the right to use the names “Info-ZIP,” “Zip,” “UnZip,” “UnZipSFX,” “WiZ,” “Pocket UnZip,” “Pocket Zip,” and “MacZip” for its own source and binary releases.

libcurl:

AVISO DE DERECHOS DE AUTOR Y PERMISO

Copyright (c) 1996 - 2010, Daniel Stenberg, <daniel@haxx.se>

Todos los derechos reservados.

Por este medio se otorga permiso para utilizar, modificar, y distribuir este software para cualquier propósito con o sin costo, siempre y cuando el aviso de derechos de autor anterior y este aviso de permiso aparezcan en todas las copias.

EL SOFTWARE SE ENTREGA "TAL COMO ESTÁ" SIN GARANTÍA DE NINGÚN TIPO, EXPRESA O IMPLÍCITA, INCLUYENDO SIN

LIMITAR LAS GARANTÍAS DE COMERCIABILIDAD, APTITUD PARA UN PROPÓSITO PARTICULAR Y NO INFRACCIÓN DE DERECHOS DE TERCEROS. EN NINGÚN CASO, LOS AUTORES O TITULARES DE LOS DERECHOS DE AUTOR SERÁN RESPONSABLES POR NINGUNA RECLAMACIÓN, DAÑO U OTRA RESPONSABILIDAD, YA SEA EN UNA ACCIÓN DE CONTRATO, AGRAVIO O CUALQUIER OTRA FORMA, QUE SURJAN DE, FUERA DE, O EN CONEXIÓN CON EL SOFTWARE O EL USO U OTROS TRATOS EN EL SOFTWARE.

A excepción de lo contenido en este aviso, el nombre de un titular de derechos de autor no se utilizará en la publicidad o de otra manera para promover la venta, el uso u otros tratos de este Software sin la autorización previa por escrito del tenedor de los derechos de autor.

unzip:

Esta es la versión 2005-Feb-10 de los derechos de autor y licencia de Info-ZIP. La versión definitiva de este documento debe estar disponible en ftp://ftp.info-zip.org/pub/infozip/license.html indefinidamente.

Derechos de autor (c) 1990-2005 Info-ZIP. Todos los derechos reservados.

Para los efectos de este derecho de autor y de licencia, "Info-ZIP" se define como el siguiente conjunto de personas:

Mark Adler, John Bush, Karl Davis, Harald Denker, Jean-Michel Dubois, Jean-loup Gailly, Hunter Goatley, Ed Gordon, Ian Gorman, Chris Herborth, Dirk Haase, Greg Hartwig, Robert Heath, Jonathan Hudson, Paul Kienitz, David Kirschbaum, Johnny Lee, Onno van der Linden, Igor Mandrichenko, Steve P. Miller, Sergio Monesi, Keith Owens, George Petrov, Greg Roelofs, Kai Uwe Rommel, Steve Salisbury, Dave Smith, Steven M. Schweda, Christian Spieler, Cosmin Truta, Antoine Verheijen, Paul von Behren, Rich Wales, Mike White.

Este software se proporciona "tal como está", sin garantía de ningún tipo, expresa o implícita. En ningún caso, Info-ZIP o sus colaboradores serán responsables de daños directos, indirectos, incidentales, especiales o consecuentes que surjan del uso o la incapacidad para utilizar este software.

Se otorga permiso a cualquier persona para utilizar este software para cualquier propósito, incluyendo aplicaciones comerciales, y para modificarlo y redistribuirlo libremente, sujeto a las siguientes restricciones:

1. Las redistribuciones del código fuente deben conservar el aviso de derechos de autor anterior, la definición, la renuncia de responsabilidad, y la presente lista de condiciones.

2. Las redistribuciones en formato binario (ejecutables compilados) deben reproducir el aviso de derechos de autos anterior, la definición, la renuncia de responsabilidad, y la presente lista de condiciones en la documentación y/u otros materiales suministrados con la distribución. La única excepción a esta condición es la redistribución de un binario UnZipSFX estándar (incluyendo SFXWiz) como parte de un archivo auto-extraíble, que está permitida sin la inclusión de esta licencia, siempre y cuando el aviso SFX no haya sido removido de la binaria o deshabilitado.
3. Las versiones alteradas–incluyendo sin limitar, los puertos a nuevos sistemas operativos, puertos existentes con nuevas interfaces gráficas, y versiones de biblioteca dinámicas, compartidas, o estáticas–deben estar claramente identificados como tales y no deben ser malinterpretados como que fueran la fuente original. Tales versiones alteradas tampoco deben ser malinterpretados como si fueran versiones Info-ZIP–incluyendo, pero sin limitarse a, el etiquetado de las versiones modificadas con los nombres "Info-ZIP" (o cualquier variación de los mismos, incluyendo, pero sin limitarse a, diferentes capitalizaciones), "Pocket UnZip", "WiZ" o "MacZip" sin el permiso explícito de Info-ZIP. Dichas versiones alteradas además se prohibirán del uso tergiversado de los Zip-Bugs o direcciones de correo electrónico Info-ZIP o de la dirección/direcciones URL(s) de Info-ZIP.
4. Info-ZIP se reserva el derecho a usar los nombres "Info-ZIP", "Zip", "Unzip", "UnZipSFX", "Wiz", "Pocket UnZip", "Pocket Zip" y "MacZip" para su propia fuente y versiones binarias.

Servicios conectados

Servicios conectados

Navegación 465
Conectividad 466
Diagnósticos 467

Servicios conectados

Navegación

La navegación requiere un plan de servicio OnStar o de conexión específico.

Presione para solicitar Instrucciones paso a paso o recibirlas en la pantalla de navegación del vehículo, si está equipada. La base de datos de mapas de OnStar se actualiza continuamente. Para la cobertura de los mapas, consulte www.onstar.com.mx.

Navegación Paso a Paso

1. Presione para conectarse con un Asesor.
2. Las instrucciones solicitadas se descargarán en el vehículo.
3. Siga los comandos guiados por voz.

Utilice comandos de voz durante una ruta planeada.

La funcionalidad del botón de Comando de voz, si está equipado, puede variar por vehículo y región. Para algunos vehículos, presione para abrir la aplicación OnStar en la pantalla de infoentretenimiento. Para otros vehículos presione de la siguiente manera.

Cancelar ruta

1. Presione . El sistema responde: "OnStar listo", y luego un tono.
2. Diga “Cancelar ruta.” El sistema responde: "¿Desea cancelar las instrucciones?"
3. Diga "Sí." El sistema responde: "Sí. Correcto, ruta cancelada, gracias, adiós".

Vista preliminar de la ruta

1. Presione . El sistema responde: "OnStar listo", y luego un tono.

2. Diga "Vista previa de ruta". El sistema responde con las siguientes tres maniobras.

Repetición

1. Presione . El sistema responde: "OnStar listo", y luego un tono.
2. Diga "Repetir". El sistema responde con la última instrucción dada, y a continuación dice "Gracias, adiós".

Obtener mi destino

1. Presione . El sistema responde: "OnStar listo", y luego un tono.
2. Diga "Obtener Destino". El sistema responde con la dirección y distancia hacia el destino, luego responde con "OnStar listo" y un tono.

Otros servicios de navegación disponibles en OnStar

Descarga de destino

Las instrucciones se pueden enviar a la pantalla de navegación del vehículo, si está equipado.

Presione , después pida al Asesor que descargue las instrucciones al sistema de navegación del vehículo, si está equipado. Después de terminar la llamada, presione el botón Ir en la pantalla de navegación para iniciar las instrucciones de conducción. Las rutas que se envían a la pantalla de navegación sólo se pueden cancelar a través de la pantalla de navegación.

Para información sobre la descarga de destinos, y la cobertura de los mapas, visite www.onstar.com.mx.

Conectividad

Los siguientes servicios ayudan a permanecer conectado.

Para la cobertura de los mapas, consulte www.onstar.com.mx.

Hotspot Wi-Fi (si está equipado)

El vehículo puede tener un hotspot Wi-Fi integrado que proporciona acceso a Internet y contenido de red en velocidad 4G. Se pueden conectar hasta siete dispositivos móviles. Se requiere un plan de datos. Use los controles en el vehículo únicamente cuando sea seguro hacerlo.

1. Para recuperar la información del punto de acceso Wi-Fi, presione para abrir la aplicación OnStar en la pantalla de infoentretenimiento y luego seleccione Punto de acceso Wi-Fi. En algunos vehículos, toque Wi-Fi o Configuración en la pantalla.
2. La configuración Wi-Fi mostrará el nombre de hotspot Wi-Fi (SSID), la contraseña, y en algunos vehículos, el tipo de conexión (no conexión de Internet, 3G, 4G), y calidad de señal (pobre, buena, excelente).

3. Para cambiar el SSID o la contraseña, presione On o llame al 01-800-083-4994 para conectase con un Asesor. En algunos vehículos, el SSID y la contraseña se pueden cambiar en el menú Hotspot Wi-Fi.

Después de la configuración inicial, el hotspot Wi-Fi de su vehículo se conectará automáticamente a sus dispositivos móviles. Administre el uso de datos desactivando o activando Wi-Fi en su dispositivo móvil, utilizando la aplicación móvil myGMC, o poniéndose en contacto con un Asesor de OnStar. En algunos vehículos, Wi-Fi también se puede administrar desde el menú Hotspot Wi-Fi.

Aplicación Móvil MyGMC (si está disponible)

Descargue la aplicación móvil myGMC en teléfonos inteligentes Apple y Android compatibles. Los usuarios de GMC pueden tener acceso a los siguientes servicio desde un teléfono inteligente:

- Arrancar/parar de forma remota el vehículo, si está equipado en fábrica.
- Bloquear/desbloquear las puertas, si está equipado con seguros automáticos.
- Activar el claxon y las luces.
- Revisar el nivel de combustible del vehículo, la vida del aceite, o la presión de las llantas, si está equipado en fábrica con el Sistema de monitor de presión de llantas.
- Enviar destinos al vehículo.
- Localizar el vehículo en un mapa.
- Encender/apagar el hotspot Wi-Fi del vehículo, administrar ajustes, y monitorear el consumo de datos, si está equipado.
- Localizar un distribuidor y programar el servicio.
- Solicitar Asistencia en el camino.
- Ajustar un recordatorio de estacionamiento con una pasador, tomar una fotografía, realizar una nota, y ajustar un temporizador.
- Conectarse con GMC en los medios sociales.

Las características están sujetas a cambio. Para la información y compatibilidad de la app móvil myGMC, visite my.gmc.com.mx.

Se puede requerir un plan de servicio OnStar o de conexión activo. Se requiere un dispositivo compatible, arranque remoto instalado en fábrica y seguros eléctricos. Se aplican tarifas de datos. Consulte www.onstar.com.mx respecto a detalles y limitaciones del sistema.

Diagnósticos

OnStar puede realizar una verificación mensual de los sistemas de operación clave de su vehículo, incluyendo el motor, la transmisión, frenos antibloqueo, y otros sistemas principales del

vehículo a través de un reporte de diagnóstico mensual. OnStar también puede monitorear la presión de las llantas, si el vehículo está equipado con el Sistema de monitor de presión de llantas.
Si necesita un reporte de Diagnóstico "On Demand", presione y un Asesor puede ejecutar un diagnóstico.

Índice

A

Abridor de la puerta de la cochera 177
Programación 177
Accesorios y modificaciones 327
Aceite
Luz de presión 154
Motor 335
Sistema de vida del aceite del motor 339
Acerca de la conducción del vehículo 2
Advertencia
Alejamiento del carril (LDW) 294
Luces de advertencia 185
Luz del sistema de frenos 149
Precaución y Peligro 2
Advertencia de cambio de carril (LWD) 294
Advertencia de la propuesta de California 65 . . . . . .327, 353, 413
Advertencia Luces, medidores e indicadores 133
Advertencia
Proposición 65, California 327, 353, 413
Agotamiento de combustible 305
Agua en el combustible 302
Ahorrador de batería, iluminación exterior 189
Aire acondicionado 191, 193
Ajuste del soporte lumbar 69
Asientos delanteros 69
Ajuste puerta abertura faro - sistemas iluminación
Reemplazo bombilla 359
Apuntar 358
Automático 184
Aviso de luces encendidas . . . 157
Cambiador de luces altas/bajas 183
Iluminación de descarga de alta Intensidad (HID) 359
Luces diurnas (DRL) 184
Luz indicadora de luces altas encendidas 156
Luz intermitente 183
Ajustes
Soporte lumbar, asientos delanteros 69
Alarma
Seguridad del vehículo 55
Alerta
Cambio de carril 291

Alerta (cont.)
Zona ciega lateral (SBZA) 291
Alerta de cambio de carril (LCA) 291
Alerta de la zona ciega lateral (SBZA) 291
Alertas de asistencia para Estacionarse e Ir de Reversa 277
Almacenamiento del juego de sellante de llantas y compresor 406
Aplicación compuerta levadiza ... 48
Apoyacabezas 66
Arrancar el motor 222
Arranque con cables pasacorriente - Norteamérica 413
Arranque del vehículo, remoto ... 41
Arranque remoto del vehículo ... 41
Asentamiento, vehículo nuevo 220
Asentar el vehículo nuevo 220
Asientos
Trasera 77
Ajuste del soporte lumbar, delante 69
Ajuste eléctrico, delante 69
Asientos (cont.)
Ajuste, delante 68
Apoyacabezas 66
Con calefacción, trasero 80
Delanteros con calefacción y ventilación 74
Doblar el respaldo del asiento 76
Memoria 71
Respaldos reclinables 69
Asientos con memoria 71
Asientos de seguridad para niños
ISOFIX 115
Niños mayores 105
Sistemas 106
Sujeción 117
Asientos delanteros
Ajuste 68
Con calefacción y ventilación 74
Asientos delanteros con calefacción y ventilación 74
Asientos traseros 77
Con calefacción 80
Asistencia al cliente
Oficinas 446
Asistencia de arranque en subidas (HSA) 251
Asistencia de arranque, Colina 251
Asistente aparcamiento 277
Asistente de mantenimiento de carril (LKA) 294
Auto parada
Sistema de arranque/apagado 225
Automático
Espejos con atenuación 59
Frenado delantero 287
Líquido de transmisión 341
Seguros de puertas 47
Sistema de faros 184
Transmisión 242

B

BANDEJA DE BATERÍA Y BATERÍA
Administración de la carga ... 188
Ahorrador de batería, iluminación exterior 189
Protección de potencia 189
Batería - Norteamérica 353, 413
Biodiesel 300
Bloqueo estacionamiento
Automático 242
Líquido, automático 341

Bolsas de aire
Diagnóstico 91
Adición de equipo al vehículo 103
Indicador de estatus de la bolsa de aire del pasajero . . . 145
Luz de estado 145
Servicio de vehículos equipados con bolsa de aire 103
Bombillas halógenas 359
Brújula 128

C

Cadenas, llanta 396
Calefacción 191, 193
Calefacción, ventilación y aire acondicionado
Medidor de temperatura del motor 143
Calefactor
Motor 226
Calibración 128
California
Requisitos relativos a materiales de perclorato 327
Cámara de visión trasera (RCV) 277
Cambio
a Estacionamiento (P) 228
Fuera de estacionamiento (P) 229
Cambio de bombillas
Bombillas halógenas 359
Direccionamiento de los faros 358
Faros 359
Iluminación de descarga de alta Intensidad (HID) 359
Luces de la placa de matrícula 361
Luces de señal de giro delanteras 359
Luces traseras 360
Cambio de la pluma limpiaparabrisas 355
Cambio de la pluma, limpiaparabrisas 355
Cambio del sistema de bolsas de aire 104
Caminos
Conducción, mojados 211
Capó 329
Características
Memoria 14
Características de memoria 14
Carga
Amarres 122
Cubierta 121
Inalámbrico 130
Carga inalámbrica 130
Carretera, Asistencia 448
Carreteras de colinas y montañas 212
Centro de información del conductor (DIC) 158, 165
Centro de propietarios en-línea 447
Cierre retardado 46
Cinturón de seguridad de tres puntos 84
Cinturones de seguridad 81
Avisos 144
Cambio después de una colisión 90
Cinturón de seguridad de tres puntos 84
Cómo usar correctamente los cinturones de seguridad . . . 82
Cuidado 89
Tensor 89
Uso durante el embarazo 88
Claxon 126

Combustible
Aditivos 298
Agotamiento de combustible 305
Agua en combustible 302
Biodiesel 300
Combustibles prohibidos 297
Conducción ecológica 30
Llenado de un recipiente de combustible portátil 311, 312
Llenado del tanque 307, 309
Luz de advertencia de combustible bajo 155
Medidor 142
Motores diesel 298
Operación de clima frío 301
Otros países 298
Recomendado 297
Reemplazo filtro 306
Top Tier 296
Combustible para motores diesel 298
Combustible Top Tier 296
Combustibles prohibidos 297
Cómo usar correctamente los cinturones de seguridad 82
Compartimento de la consola central 120
Compartimentos
Consola central 120
Cubierta de carga 121
Guantera 120
Red de comodidad 122
Sistema portavalijas 122
Compartimientos
Almacenamiento 120
Compartimientos de almacenamiento 120
Componentes de la transmisión automática
Modo manual 246
Comportamiento del conductor 202
Compra de llantas nuevas 390
Comprobación
Luz de motor (Indicador de falla) 147
Con calefacción
Asientos traseros 80
Timón 125
Conducción
Cajuela 204
Caminos mojados 211
Conducción (cont.)
Características y consejos de remolque 313
Carreteras de colinas y montañas 212
Defensiva 203
Fuera de carretera 206
Invierno 213
Límites de carga del vehículo 215
Medio ambiente 202
Para mejorar la economía del combustible 30
Pérdida de control 206
Recuperación fuera de carretera 205
Si el vehículo está atascado 215
Sistemas de Asistencia 284
Conducción con distracciones 202
Conducción defensiva 203
Conducir el vehículo 2
Conectividad
Servicios conectados 466
Control
Descenso de pendiente 257

Control (cont.)
Tracción y estabilidad electrónica 252
Control de crucero 261
Luz 157
Control de crucero adaptable . . . 264
Control de modo del conductor 257
Control de tracción/Control electrónico de estabilidad 252
Control de velocidad constante, adaptativo 264
Control del vehículo 204
Controles exteriores de las luces 181
Cortacircuitos 362
Cuadro instrumentos 134, 138
Cuándo es momento para nuevas llantas 389
Cubierta
Carga 121
Cuidado de apariencia
Exterior 421
Interior 427
Cuidado del vehículo
Almacenamiento del juego de sellante de llantas y compresor 406
Cuidado del vehículo (cont.)
Presión de llantas 380

D

Declaración de frecuencia
Radio 451
Deflector agua
Cierre retardado 46
Seguros 43
Seguros eléctricos 46
Depurador de aire/filtro, Motor 346
Descripción general OnStar 455
Descripción y funcionamiento OnStar 454
Diagnósticos
Servicios conectados 467
Dirección 205
Ajuste de ruedas 125
Controles de ruedas 125
Volante con calefacción 125
Doblar el respaldo del asiento . . . 76
Dónde poner el asiento de seguridad para niños 109

E

El motor se detiene cuando está desacelerando
Arranque 222
Calentador 226
Depurador de aire/filtro 346
Escape 233
Estacionado en funcionamiento 233
Luz de motor (Indicador de falla) 147
Luz de presión de aceite 154
Medidor de temperatura de refrigerante 143
Mensajes de potencia 170
Recorrido de la correa de transmisión 444
Sistema de enfriamiento 341
Sistema de vida del aceite 339
Sobrecalentamiento 348
Visión general del compartimiento 330
Embarazo, uso de cinturones de seguridad 88
Emergencia OnStar 456
Emergencias
OnStar 456

Energía
Espejos 58
Ajuste de los asientos 69
Potencia retenida para accesorios (RAP) 228
Protección, batería 189
Salidas 128
Seguros de puertas 46
Ventanas 61
Energía de accesorios 228
Enfriamiento 191, 193
Entrada sin llave
Sistema (RKE) remoto 34
Equipo eléctrico añadido 323
Equipo eléctrico, Añadido 323
Equipo, remolque 321
Espejo retrovisores interiores 60
Espejos
Energía 58
Atenuación automática 59
Con calefacción 59
Convexos 58
Espejo retrovisor manual 60
Inclinación en reversa 59
Plegable 59
Retrovisor de atenuación automática 60
Espejos calefacción 59
Espejos convexos 58
Espejos de inclinación en estacionamiento
Cambio a 228
Cambio fuera de 229
Espejos plegables 59
Espejos retrovisores 60
Atenuación automática 60
Espejos, retrovisores interiores 60
Estacionamiento
Extendido 232
Revisión del freno y el mecanismo de estacionamiento (P) 355
Sobre objetos inflamables 232
Estacionamiento extendido 232
Estacionarse o Ir de Reversa
Sistemas de Asistencia 277
Etiquetado, flanco de llanta 373
Extensor, asiento de seguridad 89

F

Filtro 234
Reemplazo (combustible) 306
Filtro de aire del habitáculo 197
Filtro de aire, habitáculo 197
Filtro de partículas diesel 234
Filtro,
Depurador de aire de motor . . 346
Fluido de escape
Diesel 235
Fluido de escape diesel 31, 235
Frenado 204
Avance delantero 287
Frenado automático delantero 287
Freno
Estacionamiento, eléctrico 249
Luz de advertencia del sistema de frenos 149
Freno eléctrico de estacionamiento 249
Frenos 351
Antibloqueo 248
Asistencia 251
Líquido 352
Fuera de carretera 206
Conducción 206
Recuperación 205

Fusibles
Bloque de fusibles del compartimiento del motor ... 363
Bloque de fusibles del compartimiento trasero 369
Bloque de fusibles del tablero de instrumentos 366
Fusibles y cortacircuitos 362

G

Glove Box 120
Graduación de calidad uniforme de llanta 392
Grupo, instrumentos 134, 138

H

Hora 128
HVAC (ctrl clima) 191, 193

I

Iluminación
Control de iluminación 186
Entrada 188
LED 359
Salida 188
Iluminación de entrada 188
Iluminación de salida 188
Iluminación LED 359
Inclinación auto espejos en marcha atrás 59
Indicador
Peatón al frente 152
Vehículo al frente 152
Indicador de estatus de la bolsa de aire del pasajero 145
Indicador de falla 147
Indicador de peatón al frente ... 152
Indicador de vehículo al frente 152
Infoentretenimiento 190
Información adicional
OnStar 457
Información adicional de OnStar 457
Información general
Cuidado del vehículo 326
Remolcar 312
Servicio y mantenimiento 432
Inmovilizador 57
Introducción 2
Invierno
Conducción 213

J

Juego de compresor, sellante de llanta 398
Juego de sellante, llanta 398

L

Las luces antiniebla delanteras
Luz 157
Lavador/limpiaparabrisas trasero 127
Limpiaparabrisas
Lavador trasero 127
Limpieza
Cuidado exterior 421
Cuidado interior 427
Líquido
JATCO 341
Escape diesel 31
Frenos 352
Lavador 350
Líquido de lavado 350
Líquidos y lubricantes recomendados 440
Llanta de refacción
Compacta 412
Llanta de refacción compacta 412

Llanta desinflada 396
Cambiar 406
Llantas 371
Inspección 387
Rotación 388
Alineación de ruedas y balanceo de llantas 394
Cadenas 396
Cambiar 406
Cambio de ruedas 395
Compra de llantas nuevas 390
Cuándo es momento para nuevas llantas 389
Designaciones 376
Etiquetado de flanco 373
Funcionamiento de monitor de presión 382
Graduación de calidad uniforme de llanta 392
Invierno 372
Juego de sellante y compresor 398
Juego de sellante y compresor, almacenamiento 406
Llanta de refacción compacta 412
Luz de presión 154
Llantas (cont.)
Presión 380
Si una llanta se poncha 396
Sistema de monitoreo de presión 381
Tamaño diferente 392
Terminología y definiciones . . . 377
Todas las estaciones 372
Llantas de invierno 372
Llaves 33
Luces
Diagnóstico 157
Advertencia de combustible bajo 155
Advertencia de sistema de frenos antibloqueo (ABS) 151
Advertencia del sistema de frenos 149
Ahorrador de batería, iluminación exterior 189
Asistencia de conservación de carril 152
Aviso encendido 157
Cambiador de luces altas/bajas 183
Control de descenso de pendiente 152
Controles exteriores 181
Luces (cont.)
Cortesía 187
Diurnas (DRL) 184
Estado de las bolsas de aire 145
Fluido de escape diesel (DEF) 156
Freno eléctrico de estacionamiento 150
Indicador de falla (Revise el motor) 147
Lectura 187
Luces altas encendidas 156
Luces traseras 360
Luz de niebla delantera 157
Luz intermitente 183
Modo de remolque/transporte 151
Placa de matrícula 361
Presión de aceite de motor . . . 154
Presión de llantas 154
Recordatorios de cinturón de seguridad 144
Revise el motor (Indicador de falla) 147
Seguridad 156
Señal de giro delantero 359

Luces (cont.)
Service Electric Parking Brake (Dé servicio al freno eléctrico de estacionamiento) 151
Sistema de carga 147
Sistema de Control de Tracción (TCS)/StabiliTrak . . 153
Stabilitrak OFF (StabiliTrak apagado) 153
Techo 187
Tracción apagada 152
Wait to Start (espere para arrancar) 154
Luces antiniebla 186
Luces cortesía 187
Luces de advertencia de peligro 185
Luces de lectura 187
Luces de señal de giro delanteras 359
Luces del techo 187
Luces direccionales de giro y cambio de carril 185
Luces direccionales, giro y cambio de carril 185
Luces diurnas (DRL) 184
Luces traseras 360
Luces, advertencia de peligro 185
Luz de advertencia de combustible bajo 155
Luz de advertencia de fluido de escape diesel (DEF) 156
Luz de Asistencia de mantenimiento de carril 152
Luz de control Descenso de pendiente 152
Luz de control de descenso de pendiente 152
Luz de control de descenso de pendiente (HDC) 257
Luz de freno eléctrico de estacionamiento 150
Luz de modo de remolque/transporte 151
Luz del sistema de carga 147
Luz indicadora de luces altas encendidas 156
Luz intermitente 183
Luz Service Electric Parking Brake (Dé servicio al freno eléctrico de estacionamiento) 151
Luz Wait to Start (espere para arrancar) 154

M

Manómetros
Advertencia Luces e indicadores 133
Combustible 142
Odómetro 142
Odómetro de viaje 142
Tacómetro 142
Temperatura de refrigerante del motor 143
Velocímetro 142
Mantenimiento y cuidados Adicional 436
Mantenimiento y cuidados adicionales 436
Mensajes
Potencia del motor 170
Vehículo 170
Velocidad del vehículo 171
Modo 257
Control del conductor 257
Modo de remolque/transporte 247
Modo manual 246
Moldura de reborde
Reemplazarlo 357
Limpiaparabrisas/Lavador 126

Monóxido de carbono
Compuerta levadiza 48
Diagnóstico 233
Conducción durante el invierno 213
Motores
Combustible Diesel 298

N

Navegación
Servicios conectados 465
Neumáticos para todas las estaciones 372
Neumáticos para verano 373
Niños mayores, sistemas de retención infantil 105
Norma de Radiofrecuencia 451

O

Odómetro 142
Viaje 142
Odómetro de viaje 142
Operación
Luces antiniebla 186
Operación de clima frío 301

P

Peligro, Advertencia, y Precaución 2
Pérdida de control 206
Personalización
Vehículo 171
Portavasos 120
Posiciones del encendido 220
Potencia retenida para accesorios (RAP) 228
Precaución, Peligro, y Advertencia 2
Privacidad
Registro de datos del vehículo 452
Procedimiento para la satisfacción del cliente 445
Programa de Asistencia en Carretera 448
Programa de mantenimiento 434
Líquidos y lubricantes recomendados 440
Puntal(es) neumáticos 357
Puntales
Neumáticos 357

Q

Quemacocos 63

R

Recomendado
Combustible 297
Recopilación de datos
OnStar 454
Sistema de Infoentretenimiento 454
Recorrido de la correa de transmisión, Motor 444
Recorrido, correa de transmisión de motor 444
Red de comodidad 122
Red, comodidad 122
Reemplazo de partes del sistema del cinturón de seguridad después de una colisión 90
Reemplazo del panel trasero del techo
Quemacocos 63
Refacciones
Bolsas de aire 104
Mantenimiento 441
Registradores de datos de eventos 453
Registradores de datos, eventos 453

Registro y privacidad de los datos del vehículo 452
Reloj 128
Remolcar
Información general 312
Características de conducción 313
Equipo 321
Remolque 317
Vehículo 416
Vehículo recreacional 418
Remolque
Remolcar 317
Remolque de vehículo recreacional 418
Reporte de defectos de seguridad General Motors 452
Requisitos relativos a materiales de perclorato, California 327
Respaldos reclinables 69
Revisión del interruptor del motor de arranque 354
Revisión del sistema de seguridad 89
Rotación, llantas 388
Ruedas
Reemplazarlo 395
Ruedas (cont.)
Alineación y balanceo de llantas 394
Tamaño diferente 392

S

Salidas
Energía 128
Salidas de ventilación de aire 196
Seguridad
Alarma del vehículo 55
Luz 156
OnStar 457
Vehículo 55
Seguridad OnStar 457
Seguros 47
Cierre retardado 46
Protección de cierre 47
Puerta 43
Puerta automática 47
Puerta eléctrica 46
Seguridad 47
Servicio 198
Accesorios y modificaciones 327
Etiqueta de identificación de partes 443
Servicio (cont.)
Hacer su propio trabajo de servicio 328
Mantenimiento, Información general 432
Sistemas de climatización 191
Servicio a la bolsa de aire 103
Servicios
Aplicación especial 436
Servicios conectados
Conectividad 466
Diagnósticos 467
Navegación 465
Servicios para aplicaciones especiales 436
Símbolos 3
Sistema
Alerta de colisión frontal (FCA) 284
Infoentretenimiento 190, 454
Portavalijas 122
Sistema de alerta de choque de frente (FCA) 284
Sistema de arranque/apagado 225

Sistema de bolsas de aire
¿Cómo se impide el despliegue de la bolsa de aire? 96
¿Cuándo se debe activar la bolsa de aire? 94
¿Dónde están las bolsas de aire? 93
¿Qué causa la activación de la bolsa de aire? 95
¿Qué verá después que se active la bolsa de aire? 96
Verificación 104
Sistema de detección de pasajeros 98
Sistema de climatización automática dual 193
Sistema de detección de pasajeros 98
Sistema de enfriamiento 341
Sistema de frenado
Peatón al frente (FPB) 289
Sistema de frenado ante peatón al frente (FPB) 289
Sistema de frenos antibloqueo (ABS) 248
Advertencia Luz 151
Sistema de informacion entretenimiento 454
Sistema de monitoreo, presión de llantas 381
Sistema eléctrico
Bloque de fusibles del compartimiento del motor . . . 363
Bloque de fusibles del compartimiento trasero 369
Bloque de fusibles del tablero de instrumentos 366
Fusibles y cortacircuitos 362
Sobrecarga 362
Sistema portavalijas 122
Sistema remoto de entrada sin llave (RKE) 34
Sistema remoto universal 177
Programación 177
Funcionamiento 180
Sistemas
Asistencia al conductor 275
Sistemas antirrobo 57
Inmovilizador 57
Sistemas de asistencia al conductor 275
Sistemas de asistencia para conducción. 284
Sistemas de climatización 191
Aire acondicionado 191
Automática dual 193
Calefacción 191
Sistemas de Restricción para Niños ISOFIX 115
Sistemas de seguridad
Donde colocar 109
Sistemas de transmisión
Tracción en las cuatro ruedas 248, 354
Sobrecalentamiento, motor 348
StabiliTrak
Luz de APAGADO 153
Sujeción del sistema de retención infantil 117

T

Tacómetro 142
Tapetes 430
Tracción
Luz de apagado 152
Luz del Sistema de Control de tracción (TCS)/StabiliTrak 153
Tracción en las cuatro ruedas 248, 354

Transmisión manual - Isuzu
MLD6Q 142

U

Uso de este manual 2

V

Vehículo
Arranque remoto 41
Control 204
Diseño 202
Límites de carga 215
Mensajes 170
Mensajes de velocidad 171
Número de
identificación (VIN) 443
Personalización 171
Remolcar 416
Seguridad 55
Sistema de alarma 55
Vehículo atascado 215
Vehículo estacionado en
funcionamiento 233
Ventanas 60
Energía 61
Ventilación, aire 196
Visores 63

NÚMERO DE PARTE. 84134736 A